SILVERCREST®




# MINI CHOPPER SMZT 260 A1

(HU)
**KONYHAI APRÍTÓ**
Használati utasítás

(SK)
**MULTIFUNKČNÝ KRÁJAČ**
Návod na obsluhu

(CZ)
**UNIVERZÁLNÍ DRTIČ**
Návod k obsluze

(DE) (AT) (CH)
**MULTIZERKLEINERER**
Bedienungsanleitung

IAN 307613

(HU) (CZ) (SK)

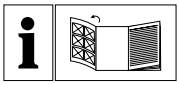

(HU)

Olvasás előtt kattintson az ábrát tartalmazó oldalra és végezetül ismerje meg a készülék mindegyik funkcióját.

(CZ)

Před čtením si otevřete stranu s obrázky a potom se seznamte se všemi funkcemi přístroje.

(SK)

Pred čítaním si odklopte stranu s obrázkami a potom sa oboznámte so všetkými funkciami prístroja.

(DE) (AT) (CH)

Klappen Sie vor dem Lesen die Seite mit den Abbildungen aus und machen Sie sich anschließend mit allen Funktionen des Gerätes vertraut.


| | | | |
|---|---|---|---|
| HU | Használati utasítás | Oldal | 1 |
| CZ | Návod k obsluze | Strana | 17 |
| SK | Návod na obsluhu | Strana | 31 |
| DE / AT / CH | Bedienungsanleitung | Seite | 45 |

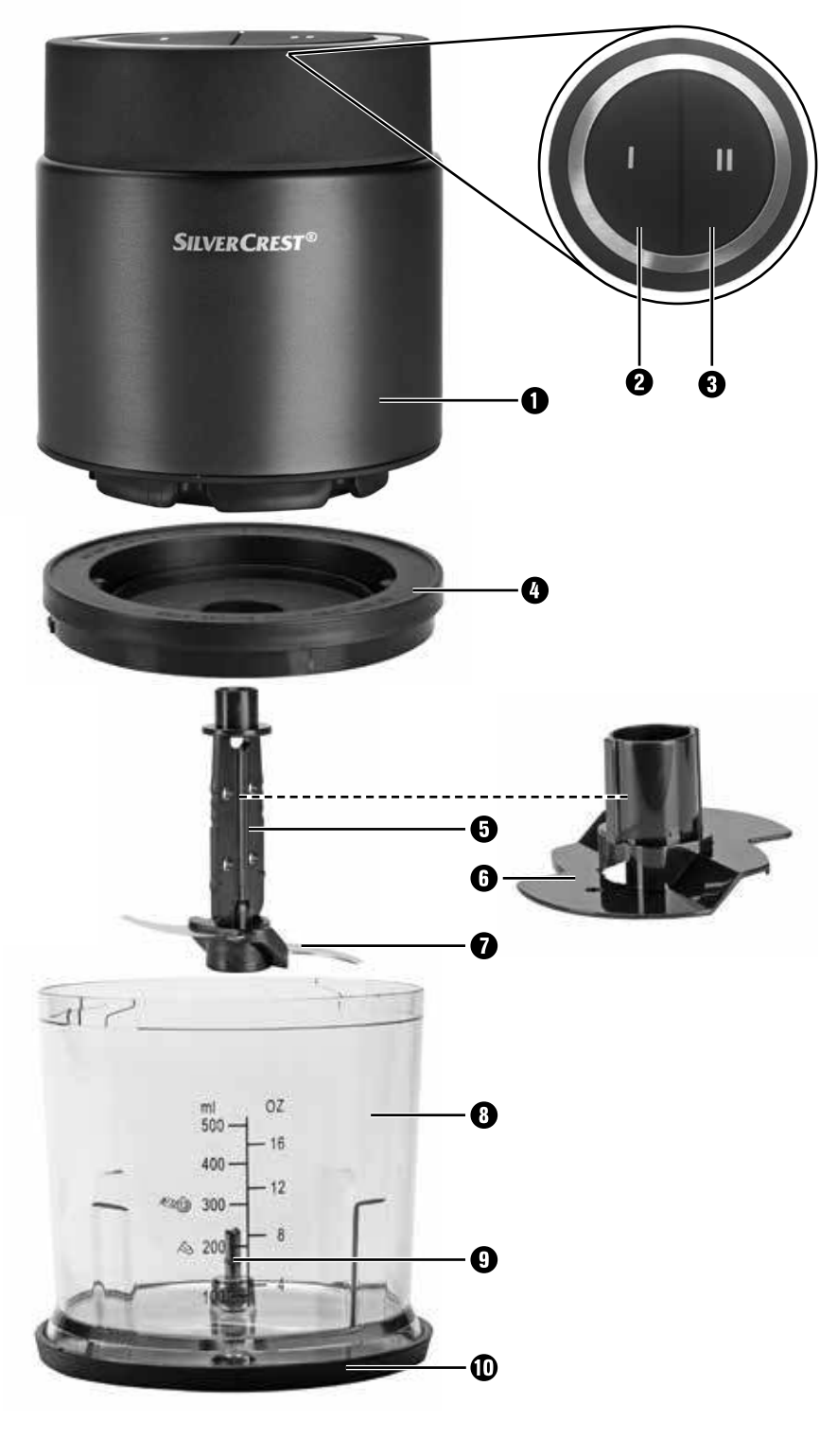
SILVERCREST®
I
II
1
2
3
4
5
6
7
8
9
10
ml
OZ
500
400
300
200
16
12
8

# Tartalomjegyzék

**Bevezető . . . . . 2**
**Rendeltetésszerű használat . . . . . 2**
**A csomag tartalma . . . . . 2**
**Kicsomagolás . . . . . 2**
A csomagolás ártalmatlanítása . . . . . 3
**A készülék leírása . . . . . 3**
**Műszaki adatok . . . . . 4**
**Biztonsági utasítások . . . . . 4**
**Használat . . . . . 7**
Aprítás . . . . . 7
Tejszín felverése . . . . . 10
**Tisztítás és ápolás . . . . . 12**
**Hibaelhárítás . . . . . 13**
**Függelék . . . . . 13**
A készülék ártalmatlanítása . . . . . 13
A Kompernass Handels GmbH garanciája . . . . . 14
Szerviz . . . . . 15
Gyártja . . . . . 15



Az első használat előtt figyelmesen olvassa el a használati útmutatót és tegye el későbbi használatra. A termék harmadik személynek történő továbbadása esetén adja át a használati útmutatót is.

## Bevezető

Gratulálunk új készüléke megvásárlásához!

Vásárlásával modern és kiváló minőségű termék mellett döntött. A használati útmutató a termék része. Fontos tudnivalókat tartalmaz a biztonságra, használatra és ártalmatlanításra vonatkozóan. A termék használata előtt ismerkedjen meg valamennyi használati és biztonsági utasítással. A terméket csak a leírtak szerint és a megadott célokra használja. A készülék harmadik személynek történő továbbadása esetén adja át a készülékhez tartozó valamennyi leírást is.

## Rendeltetésszerű használat

Ez a készülék kizárólag kis mennyiségű csont nélküli élelmiszer aprítására vagy tejszín felverésére alkalmas. A készülék kizárólag magánháztartásban történő használatra készült.
Minden egyéb felhasználás rendeltetésellenesnek minősül és anyagi károkat vagy személyi sérülést okozhat. Nem vállalunk felelősséget a nem rendeltetésszerű használatból eredő károkért. Ez a készülék nem vállalatoknál történő, ill. ipari használatra készült.

## A csomag tartalma

A készüléket alapvetően az alábbi összetevőkkel szállítjuk:

- konyhai aprító (motorblokk ❶, köztes rész ❹, tál ❽, késtartó késsel ❺, emulgeáló tárcsa ❻, támasztóláb ❿)
- használati útmutató

## Kicsomagolás

1) Vegye ki a dobozból a készülék valamennyi részét és a használati útmutatót.
2) Távolítson el minden csomagolóanyagot a készülékről.

***TUDNIVALÓ***

- ► Ellenőrizze a csomag tartalmát, hogy hiánytalan-e és nincs-e rajta látható sérülés.
- ► Hiányos szállítás vagy a nem megfelelő csomagolásból eredő, illetve a szállítás során keletkezett károk esetén forduljon az ügyfélszolgálathoz (lásd a ***Szerviz*** fejezetet).

## A csomagolás ártalmatlanítása

A csomagolás védi a készüléket a sérülésektől a szállítás során. A csomagolóanyagokat környezetbarát és hulladék-ártalmatlanítási szempontok szerint választottuk ki és ezért újrahasznosíthatók.



Nyersanyagot takarít meg és csökkenti a hulladékmennyiséget, ha a csomagolást visszajuttatja a nyersanyag-körforgásba. A feleslegessé vált csomagolóanyagokat a hatályos helyi előírásoknak megfelelően ártalmatlanítsa.

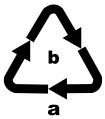


A csomagolást környezetbarát módon ártalmatlanítsa.
Vegye figyelembe a különböző csomagolóanyagokon lévő jelzéseket és adott esetben válassza külön azokat. A csomagolóanyagok rövidítésekkel (a) és számjegyekkel (b) vannak megjelölve, az alábbi jelentéssel:
1–7: műanyagok,
20–22: papír és karton,
80–98: kompozit anyagok.

***TUDNIVALÓ***

► Amennyiben lehetséges, őrizze meg az eredeti csomagolást a garancia ideje alatt, hogy garanciális javítás esetén a készüléket megfelelően be lehessen csomagolni.

# A készülék leírása

„A” ábra:

❶ motorblokk
❷ I sebesség gomb
❸ II sebesség gomb
❹ köztes rész
❺ késtartó
❻ emulgeáló tárcsa
❼ kés
❽ tál
❾ tengely
❿ támasztóláb

## Műszaki adatok

| | |
|---|---|
| Hálózati feszültség | 220 – 240 V ~ (váltóáram), 50 Hz |
| Névleges teljesítmény | 260 W |
| Védelmi osztály | II / ⧈ (dupla szigetelés) |
| Rövid üzemeltetési idő | 1 perc (emulgeáló tárcsával ❻) |
| Tál ❽ űrtartalma | 500 ml |
| Max. töltőmennyiség üzemelés közben | Élelmiszer a 300 ml jelzésig<br>Folyadék a 200 ml jelzésig |
| | A készülék élelmiszerekkel érintkező részei élelmiszer-biztosak. |

***RÖVID ÜZEMELTETÉSI IDŐ***

A rövid üzemeltetési idő azt jelzi, hogy mennyi ideig lehet üzemeltetni a készüléket a motor túlhevülése és károsodása nélkül. A megadott rövid üzemeltetési idő lejárta után a készüléket mindaddig kikapcsolva kell tartani, amíg a motor le nem hűl.

## Biztonsági utasítások

### ⚠ ÁRAMÜTÉS VESZÉLYE

- A készüléket kizárólag az előírásoknak megfelelően beszerelt 220 – 240 V ~, 50 Hz hálózati feszültségű csatlakozóaljzathoz csatlakoztassa.
- A veszélyek elkerülése érdekében a sérült hálózati csatlakozódugót vagy vezetéket azonnal cseréltesse ki megfelelő jogosultsággal rendelkező szakemberrel vagy az ügyfélszolgálattal.

## ⚠ ÁRAMÜTÉS VESZÉLYE

- Üzemzavar esetén és a készülék tisztítása előtt húzza ki a csatlakozódugót a hálózati csatlakozóaljzatból.
- A hálózati kábelt mindig a hálózati csatlakozódugónál és soha ne a kábelnél fogva húzza ki a hálózati aljzatból.
- Ne törje meg és ne csípje be a hálózati kábelt, valamint úgy helyezze el, hogy senki ne léphessen rá és ne botolhasson fel benne.
- Védje a készüléket a nedvességtől és ne használja a szabadban. Ha mégis folyadék kerül a készülékházba, azonnal húzza ki a készülék hálózati csatlakozódugóját a csatlakozóaljzatból és javíttassa meg képzett szakemberrel.
- Soha ne fogja meg nedves kézzel a készüléket, a hálózati kábelt és a csatlakozódugót.
- Ha a hálózati kábel vagy a motorblokk sérült, javíttassa meg a készüléket szakemberrel, mielőtt újból használja. A motorblokk-házat tilos kinyitni. Ez nem biztonságos és a garancia is érvényét veszti.
- Használat után azonnal válassza le a készüléket a hálózatról. A készülék csak akkor teljesen árammentes, ha a csatlakozódugót kihúzta a csatlakozóaljzatból.

Semmiképpen ne merítse folyadékba a motorblokkot és ne hagyja, hogy folyadék kerüljön a motorblokk házába.

## ⚠ FIGYELMEZTETÉS! SÉRÜLÉSVESZÉLY!

- A használat közben mozgó tartozékok vagy kiegészítők cseréje előtt a készüléket ki kell kapcsolni és le kell választani a hálózatról.

## ⚠ FIGYELMEZTETÉS! SÉRÜLÉSVESZÉLY!

- A készüléket csak a jelen használati útmutatóban leírt célokra használja.
- Óvatosan ürítse ki a tálat! A kés nagyon éles!
- Legyen óvatosan a készülék tisztításakor! A kés nagyon éles!
- A készüléket mindig válassza le a hálózatról, ha felügyelet nélkül hagyja, valamint összeszerelés, szétszedés vagy tisztítás előtt.
- A készüléket nem használhatják gyermekek.
- A készüléket és csatlakozóvezetékét gyermekektől távol kell tartani.
- Ezt a készüléket csökkent fizikai, érzékszervi vagy szellemi képességű, vagy kellő tapasztalattal, és/vagy tudással nem rendelkező személyek csak felügyelet mellett használhatják, vagy ha felvilágosították őket a készülék biztonságos használatáról és megértették az ebből eredő veszélyeket.
- Gyermekek nem játszhatnak a készülékkel.
- Ügyeljen a gyermekekre, hogy ne játsszanak a készülékkel.
- A rendkívül éles kés használata balesetveszélyes. Használat és tisztítás után szerelje össze a készüléket, hogy a szabadon lévő kés ne okozhasson sérüléseket. Tárolja a kést gyermekek számára nem elérhető helyen.
- Soha ne vegye ki az élelmiszert a tálból, amíg a kés forog. Sérülésveszély!
- Várja meg, amíg a kés megáll, mielőtt leveszi a motorblokkot.
- Soha ne nyúljon a még forgásban levő késhez! Sérülésveszély!

**⚠ FIGYELMEZTETÉS! TŰZVESZÉLY!**

- Ne működtesse a készüléket 1 percnél hosszabb ideig. Ezután hagyja lehűlni.

***FIGYELEM - KÉSZÜLÉKBEN KELETKEZŐ KÁR!***

- Vegye figyelembe az „Aprítás” fejezetben található töltési mennyiségek táblázatot. Ellenkező esetben szennyeződés veszélye áll fenn a kifröccsenő élelmiszer révén.
- A motorblokkot nem szabad mosogatógépben tisztítani, mert ezáltal kár keletkezik benne.
- Ne töltsön forró folyadékot a készülékbe! Ellenkező esetben kár keletkezhet a készülékben!

# Használat

## Aprítás

***TUDNIVALÓ***

- Az első használat előtt alaposan tisztítsa meg a készüléket a tisztításról szóló fejezetben leírt utasítások szerint.

1) Tegye a tálat ❽ a támasztólábra ❿.
2) Helyezze a késtartót ❺ a késsel ❼ együtt a tengelyre ❾.
3) Készítse elő a betöltendő élelmiszert; ehhez darabolja kisebbre a nagyobb darabokat (kb. 2 cm), hogy beleférjenek a tálba ❽.

4) Tegye a betöltendő élelmiszert a tálba ❽. Vegye figyelembe a következő táblázatot:

| Élelmiszer | Töltési mennyiség | Feldolgozási idő | Sebesség |
|---|---|---|---|
| Szalámi | 13 dkg | 3 x 5 másodperc | II |
| Sajt (Gouda, fiatal, hűtőszekrény hőmérséklet) | 10 dkg | 4 x 15 másodperc | II |
| Hagyma | 10 dkg | pulzáló | I |
| Fokhagyma | 10 dkg | pulzáló | II |
| Sárgarépa | 10 dkg | 3 x 5 másodperc | I |
| Mandula | 20 dkg | durva:<br>1 x 15 másodperc<br>közepes:<br>2 x 15 másodperc<br>finom:<br>3 x 15 másodperc | II |
| Tojás (keményre főzve) | 15 dkg | 2 x 4 másodperc | II |
| Dió | 5 dkg | 2 x 8 másodperc | II |
| Jégkocka | 10 dkg | 15 x 1 másodperc<br>pulzáló | II |

5) Zárja le a tálat ❽ a köztes résszel ❹:
   - Ezt tegye rá a tálra ❽ úgy, hogy a köztes rész ❹ külső szélén lévő reteszek a tálon ❽ lévő sínekbe kapaszkodjanak (lásd az 1. ábrát).
   - Ezt követően forgassa el a köztes részt ❹ úgy, hogy a reteszek a sínekben lefelé csússzanak és bekattanjanak.

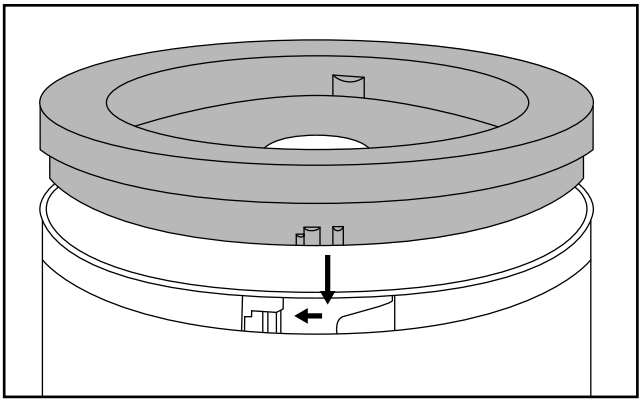

1. ábra

6) Helyezze a motorblokkot ❶ a köztes részre ❹. Ügyeljen arra, hogy a köztes rész ❹ belső szélén lévő reteszek a motorblokkon ❶ lévő mélyedésekbe kapaszkodjanak és a motorblokk ❶ stabilan felfeküdjön.

7) Az aprítandó élelmiszertől függően nyomja meg az I ❷ vagy a II sebesség gombot ❸.

***TUDNIVALÓK***

- Ha a feldolgozás során a betöltött élelmiszer nagyobb darabjai a tál falára halmozódnak, akkor emelje le a motorblokkot ❶ a köztes részről ❹. Rázza fel erősen a tálat ❽, majd kezdje elölről a feldolgozást. Az esetleges maradványokat egy tésztakaparóval távolíthatja el.
- A különösen kemény élelmiszereket feldolgozás előtt kisebb darabokra (kb. 2 cm) kell vágni. Ellenkező esetben a motor leállhat.
  Kemény élelmiszerek esetén válassza a pulzáló feldolgozást. Ehhez nyomja meg többször egymás után röviden valamelyik sebesség gombot ❷/❸.
- Ha a betöltött élelmiszert nem lehet teljesen felaprítani, akkor vágja kisebb darabokra vagy emelje le a motorblokkot ❶ a köztes részről ❹. Rázza fel erősen a tálat ❽, majd kezdje elölről a feldolgozást.

8) Ha felaprította a betöltött élelmiszert, engedje el a sebesség gombot ❷/❸.

9) Húzza ki a hálózati csatlakozódugót.

**⚠ FIGYELMEZTETÉS – SÉRÜLÉSVESZÉLY!**

- Soha ne vegye ki az élelmiszert a tálból ❽, amíg a kés ❼ forog. Sérülésveszély áll fenn és a kifröccsenő tartalom szennyeződést okozhat.

10) Várjon, amíg a kés ❼ leáll.

11) Emelje le a motorblokkot ❶ a köztes részről ❹.

12) Vegye le a köztes részt ❹.

**⚠ FIGYELMEZTETÉS – SÉRÜLÉSVESZÉLY!**

- A rendkívül éles kés ❼ használata során balesetveszély áll fenn. Tárolja a kést ❼ gyermekek számára nem elérhető helyen.

13) Óvatosan húzza ki a késtartót ❺ a késsel ❼ együtt a tálból ❽.

14) Vegye ki a betöltött élelmiszert.

**TUDNIVALÓK**

- Keményebb, dörzsölő élelmiszerek aprítása révén a tál ❽ egy idő után homályossá válhat. Ez teljesen normális és nem befolyásolja a készülék működését.
- A támasztóláb ❿ az élelmiszer feldolgozása után a tál ❽ fedeleként is használható az élelmiszer hosszabb ideig tartó frissen tartásához.
  - Vegye le a motorblokkot ❶ és a köztes részt ❹ a tálról ❽.
  - Ha akarja, akkor a késtartó ❺ és a kés ❼ a tálban ❽ maradhat.
  - Vegye le a támasztólábat ❿ a tál ❽ aljáról. Fordítsa meg a támasztólábat ❿. Ekkor a támasztólábat ❿ a tálra ❽ teheti úgy, hogy az lezárja a tálat ❽.

## Tejszín felverése

Az emulgeáló tárcsával ❻ ezzel a készülékkel tejszín is felverhető:

1) Tegye a tálat ❽ a támasztólábra ❿.
2) Csúsztassa az emulgeáló tárcsát ❻ a késtartóra ❺:
   - 100 ml tejszínhez helyezze fel a késtartóra ❺ úgy, hogy az emulgeáló tárcsa ❻ mindkét késre ❼ felfeküdjön és bekattanjon (2. ábra):

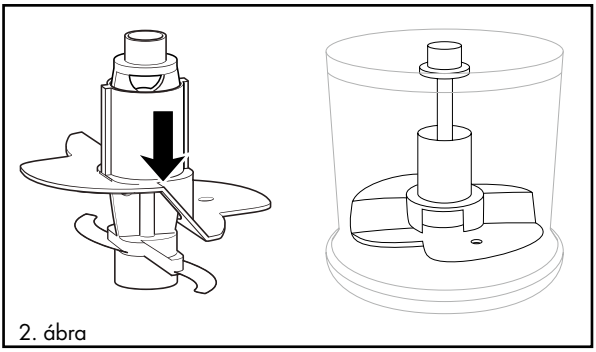

2. ábra

   - 200 ml tejszínhez forgassa el az emulgeáló tárcsát ❻ vízszintesen 180°-kal (3. ábra) úgy, hogy csak egy késre ❼ feküdjön fel és bekattanjon (4. ábra). Az emulgeáló tárcsa ❻ ekkor magasabban mozog a tejszínben:

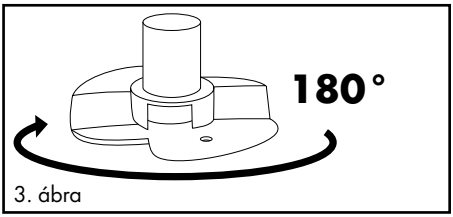


3. ábra

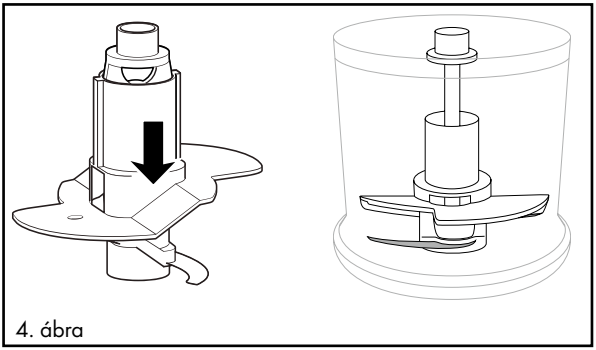

4. ábra

3) Helyezze a késtartót ❺ az emulgeáló tárcsával ❻ együtt a tengelyre ❾.

4) Töltse be a tejszínt.

5) Zárja le a tálat ❽ a köztes résszel ❹:

   – Ezt tegye rá a tálra ❽ úgy, hogy a köztes rész ❹ külső szélén lévő reteszek a tálon ❽ lévő sínekbe kapaszkodjanak (lásd az 1. ábrát).

   – Ezt követően forgassa el a köztes részt ❹ úgy, hogy a reteszek a sínekben lefelé csússzanak.

6) Helyezze a motorblokkot ❶ a köztes részre ❹. Ügyeljen arra, hogy a köztes rész ❹ belső szélén lévő reteszek a motorblokkon ❶ lévő mélyedésekbe kapaszkodjanak és a motorblokk ❶ stabilan felfeküdjön.

7) Nyomja meg az I sebesség gombot ❷.

***TUDNIVALÓ***

- A tejszín felverése előtt hűtse le a tejszínt (max. 8 °C/hűtőszekrény hőmérséklet).
- 100 ml tejszín esetén kb. 30 másodperces felverési időt javaslunk, normál sebesség mellett.
- 200 ml tejszín esetén kb. 30 – 50 másodperces felverési időt javaslunk, normál sebesség mellett.
- Különböző tényezőktől, mint pl. a tejszín zsírtartalmától vagy a külső hőmérséklettől függően a felverés ideje változhat! A felverés során figyelje a tejszínt és igény szerinti felverési időt alkalmazzon.

# Tisztítás és ápolás

**⚠ FIGYELMEZTETÉS – ÁRAMÜTÉS VESZÉLYE!**

► A készülék tisztítása előtt mindig húzza ki a hálózati csatlakozódugót a csatlakozóaljzatból.



Tisztításkor semmiképpen ne merítse vízbe a készüléket vagy ne tartsa folyó víz alá.

**⚠ FIGYELMEZTETÉS SÉRÜLÉSVESZÉLY!**

► A rendkívül éles kés ❼ használata során balesetveszély áll fenn. Használat és tisztítás után szerelje össze a készüléket, hogy a szabadon lévő kés ❼ ne okozhasson sérüléseket. Tárolja a kést ❼ gyermekek számára nem elérhető helyen.

***FIGYELEM – ANYAGI KÁR!***

► A motorblokkot ❶ nem szabad mosogatógépben tisztítani, mert kár keletkezik benne.

- Húzza ki a hálózati csatlakozódugót.
- A motorblokkot ❶ nedves törlőkendővel tisztítsa meg. Szükség esetén tegyen enyhe hatású mosogatószert a törlőkendőre. Törölje le a mosogatószer maradványokat. Győződjön meg róla, hogy a motorblokk ❶ az ismételt használat előtt száraz.
- A tálat ❽, az emulgeáló tárcsát ❻, a késtartót ❺ a késsel ❼, a köztes részt ❹ és a támasztólábat ❿ meleg, enyhén mosogatószeres vízben tisztítsa meg. Valamennyi készülékrészt öblítsen le tiszta vízzel és töröljön szárazra egy törlőkendővel.



A motorblokk ❶ kivételével, minden rész tisztítható mosogatógépben is. A részeket lehetőség szerint a mosogatógép felső kosarába helyezze. Ügyeljen arra, hogy a részek ne szoruljanak be.

# Hibaelhárítás

| PROBLÉMA | LEHETSÉGES OK | LEHETSÉGES MEGOLDÁSOK |
|---|---|---|
| A készülék nem működik. | A készüléket nem csatlakoztatta a hálózati csatlakozóaljzatba. | Csatlakoztassa a készüléket egy hálózati csatlakozóaljzatba. |
| | A készülék hibás. | Forduljon a szervizhez. |
| | A háztartási biztosíték meghibásodott. | Ellenőrizze, és szükség esetén cserélje ki a háztartási biztosítékokat. |
| | A készülék valószínűleg meghibásodott. | Forduljon a szervizhez. |

Ha a hibát nem lehet elhárítani a fenti hibaelhárító tippekkel, vagy ha ezektől eltérő zavarokat észlel, akkor forduljon szervizünkhöz.

# Függelék

## A készülék ártalmatlanítása



**Semmi esetre ne dobja a készüléket a háztartási hulladékba. Erre a termékre a 2012/19/EU európai irányelv vonatkozik.**

A készüléket kizárólag engedélyezett hulladékkezelő üzemben vagy települése hulladékkezelő létesítményében ártalmatlanítsa. Vegye figyelembe a hatályos előírásokat. Ha bizonytalan, vegye fel a kapcsolatot a hulladékkezelővel.



Az elhasználódott termék ártalmatlanításának lehetőségeiről tájékozódjon települése önkormányzatánál vagy a városi önkormányzatnál.

## A Kompernass Handels GmbH garanciája

Tisztelt Vásárlónk!

A készülékre a vásárlás napjától számított 3 év garanciát vállalunk. A termék meghibásodása esetén. Önt jogszabályban foglalt jogok illetik meg az eladóval szemben. Az alábbi garanciánk nem korlátozza vagy szünteti meg a jogszabályban biztosított jogokat.

### Garanciális feltételek

A garanciális időszak a vásárlás napján kezdődik. Gondosan őrizze meg az eredeti pénztári blokkot. Ez a dokumentum a vásárlás igazolásához szükséges.

Ha a termékvásárlás napjától számított három éven belül anyag- vagy gyártási hibát észlel, akkor a terméket saját belátásunk szerint ingyenesen megjavítjuk vagy kicseréljük. A garancia feltétele, hogy a három éves garanciaidőn belül be kell mutatni a hibás készüléket és a vásárlást igazoló bizonylatot (pénztári blokk) és röviden le kell írni, hogy miben nyilvánul meg a hiba és mikor történt.

Ha garanciánk fedezetet nyújt a hibára, akkor javított vagy egy új terméket kap vissza. A termék javítása vagy cseréje esetén a garancia nem kezdődik elölről.

### Garanciális idő és a jogszabályban foglalt szavatossági igények

A garancia ideje nem hosszabbodik meg a jótállással. Ez a cserélt és javított alkatrészekre is vonatkozik. Az esetlegesen már a vásárláskor is fennálló sérüléseket és hiányosságokat a kicsomagolás után azonnal jelezni kell. A garanciai lejárta után esedékes javítások díjkötelesek.

### A garancia köre

A készüléket szigorú minőségi előírások szerint gyártottuk és kiszállítás előtt lelkiismeretesen ellenőriztük.

A garancia anyag- vagy gyártási hibákra vonatkozik. A garancia nem terjed ki a termék normális elhasználódásnak kitett és ezért kopó alkatrészeknek tekinthető alkatrészeire vagy a kapcsolókhoz, akkumulátorokhoz, sütőformákhoz vagy üvegből készült alkatrészekhez hasonló, törékeny alkatrészek sérülésére.

A garancia megszűnik akkor, ha a termék megsérül, nem megfelelően használják vagy nem tartják karban. A termék megfelelő használata érdekében a használati útmutatóban foglalt összes utasítást pontosan be kell tartani. Feltétlenül kerülni kell minden olyan felhasználási és kezelési módot, amit a használati útmutató nem javasol, vagy amelynek elkerülésére kifejezetten figyelmeztet.

A termék csak magánhasználatra és nem ipari használatra készült. A garancia érvényét veszti visszaélésszerű vagy szakszerűtlen kezelés, erőszak alkalmazása vagy olyan beavatkozások esetén, amelyeket általunk nem engedélyezett szervizben végeztek el.

## A garancia érvényesítése

Ügyének gyors feldolgozása érdekében kövesse a következő utasításokat:

- Kérjük, hogy minden kapcsolatfelvételnél tartsa készenlétben a vásárlást igazoló pénztári blokkot és a cikkszámot (pl. IAN 12345).
- A cikkszámot az adattáblára gravírozottan, a használati útmutató címlapján (bal alsó része) vagy a termék hátoldalán, illetve az alján lévő címkén található.
- Működési hiba vagy más hiba észlelése esetén vegye fel a kapcsolatot az alábbi szervizrészleggel **telefonon** vagy **e-mailben**.
- Küldje el díjmentesen a megadott szerviz címére a hibásnak talált terméket és a vásárlást igazoló bizonylatot (pénztári blokk), illetve röviden írja le azt is, hogy hol és mikor jelentkezett a hiba.



Más használati útmutatókhoz, termékbemutató videókhoz és szoftverekhez hasonlóan ezt is letöltheti a www.lidl-service.com oldalról.

## Szerviz

HU **Szerviz Magyarország**
Tel.: 06800 21225
E-Mail: kompernass@lidl.hu

IAN 307613

## Gyártja

Ügyeljen arra, hogy az alábbi cím nem a szerviz címe. Először forduljon a megjelölt szervizhez.

KOMPERNASS HANDELS GMBH

BURGSTRASSE 21

DE-44867 BOCHUM

NÉMETORSZÁG

www.kompernass.com

# Obsah

**Úvod . . . . . 18**
**Použití v souladu s určením . . . . . 18**
**Rozsah dodávky . . . . . 18**
**Vybalení . . . . . 18**
Likvidace obalu . . . . . 19
**Popis přístroje . . . . . 19**
**Technické údaje . . . . . 20**
**Bezpečnostní pokyny . . . . . 20**
**Obsluha . . . . . 23**
Drcení . . . . . 23
Šlehání šlehačky . . . . . 26
**Čištění a údržba . . . . . 27**
**Odstranění závad . . . . . 28**
**Příloha . . . . . 28**
Likvidace přístroje . . . . . 28
Záruka společnosti Kompernass Handels GmbH . . . . . 29
Servis . . . . . 30
Dovozce . . . . . 30



Před prvním použitím si pozorně přečtěte návod k obsluze a uschovejte jej pro pozdější potřebu. V případě předání přístroje třetí osobě předejte také tento návod.

# Úvod

Blahopřejeme Vám k zakoupení Vašeho nového přístroje!

Svým nákupem jste se rozhodli pro moderní a kvalitní výrobek. Návod k obsluze je součástí tohoto výrobku. Obsahuje důležité informace o bezpečnosti, použití a likvidaci. Před použitím výrobku se seznamte se všemi provozními a bezpečnostními pokyny. Tento výrobek používejte pouze předepsaným způsobem a pro uvedené oblasti použití. Při předávání výrobku třetím osobám předejte spolu s ním i tyto podklady.

# Použití v souladu s určením

Tento přístroj slouží výlučně k drcení vykostěných potravin v malých množstvích nebo ke šlehání šlehačky. Tento přístroj je určen výlučně pro použití v soukromé domácnosti.
Jakékoli jiné použití neodpovídá určenému účelu a může vést ke vzniku hmotných škod, nebo dokonce ke škodám na zdraví osob. Za škody vzniklé použitím k jinému účelu nebo vzniklé nesprávnou obsluhou se nepřebírá ručení. Tento přístroj není určen pro provoz ve firmách, resp. pro komerční použití.

# Rozsah dodávky

Přístroj se standardně dodává s následujícími komponenty:

- univerzální drtič (motorový blok ❶, mezikus ❹, mísa ❽, nožový držák s nožem ❺, emulgační kotouč ❻, stojan ❿)
- návod k obsluze

# Vybalení

1) Vyjměte všechny části přístroje a návod k obsluze z krabice.
2) Odstraňte z přístroje všechen obalový materiál.

***UPOZORNĚNÍ***

- ► Zkontrolujte kompletnost dodávky a zda není viditelně poškozená.
- ► V případě neúplné dodávky nebo poškození vzniklého v důsledku vadného obalu nebo během přepravy kontaktujte servisní poradenskou linku (viz kapitola ***Servis***).

## Likvidace obalu

Obal chrání přístroj před poškozením při přepravě. Zvolený obalový materiál odpovídá hlediskům ochrany životního prostředí a likvidace a je tudíž recyklovatelný.



Navrácení obalu do oběhu zpracování materiálu šetří suroviny a snižuje produkci odpadů. Již nepotřebný obalový materiál zlikvidujte podle místních platných předpisů.

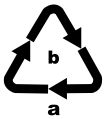


Balení zlikvidujte ekologicky.
Dbejte na označení na různých obalových materiálech a v případě potřeby tyto obaly roztřiďte. Obalové materiály jsou označeny zkratkami (a) a číslicemi (b) s následujícím významem:
1–7: plasty,
20–22: papír a lepenka,
80–98: kompozitní materiály.

***UPOZORNĚNÍ***

► Uschovejte pokud možno originální obal po dobu záruční doby přístroje, aby bylo možné v případě uplatnění záruky přístroj řádně zabalit.

# Popis přístroje

Obrázek A:

❶ motorový blok
❷ tlačítko rychlosti I
❸ tlačítko rychlosti II
❹ mezikus
❺ nožový držák
❻ emulgační kotouč
❼ nůž
❽ mísa
❾ ložisko
❿ stojan

## Technické údaje

| | |
|---|---|
| Síťové napětí | 220 – 240 V ~ (střídavý proud), 50 Hz |
| Jmenovitý výkon | 260 W |
| Třída ochrany | II / ⧈ (dvojitá izolace) |
| Doba nepřetržitého provozu | 1 minuta (s emulgačním kotoučem ❻) |
| Kapacita mísy ❽ | 500 ml |
| Max. množství naplnění během provozu | potraviny až po značku 300 ml<br>tekutiny až po značku 200 ml |
| | Všechny části tohoto přístroje, přicházející do styku s potravinami, jsou bezpečné pro potraviny. |

***DOBA NEPŘETRŽITÉHO PROVOZU***

Doba nepřetržitého provozu udává, jak dlouho je možné přístroj provozovat, aniž by se přehřál a tím se poškodil motor. Po uvedené době nepřetržitého provozu se musí přístroj vypnout na tak dlouho, dokud se motor neochladí.

## Bezpečnostní pokyny

### ⚠ NEBEZPEČÍ ÚRAZU ELEKTRICKÝM PROUDEM

- Přístroj zapojte pouze do síťové zásuvky instalované dle předpisů, se síťovým napětím 220 – 240 V ~ a frekvencí 50 Hz.
- Poškozené zástrčky nebo poškozený síťový kabel nechte ihned vyměnit autorizovaným odborným personálem nebo zákaznickým servisem, aby se tím zabránilo nebezpečí.
- V případě provozních poruch a před čištěním přístroje vytáhněte zástrčku ze síťové zásuvky.

## ⚠ NEBEZPEČÍ ÚRAZU ELEKTRICKÝM PROUDEM

- Síťový kabel vytahujte ze zásuvky vždy za zástrčku, nikdy ne za samotný kabel.
- Síťový kabel neohýbejte ani nestlačujte a položte jej tak, aby na něj nikdo nemohl stoupnout ani o něj zakopnout.
- Přístroj nevystavujte vlhkosti ani jej nepoužívejte venku. Pokud přesto do pláště přístroje vnikne kapalina, vytáhněte ihned zástrčku přístroje ze síťové zásuvky a nechte přístroj opravit kvalifikovaným odborným personálem.
- Přístroje, síťového kabelu ani zástrčky se nikdy nedotýkejte vlhkýma rukama.
- Pokud jsou síťový kabel nebo motorový blok poškozeny, musí se přístroj nechat opravit kvalifikovaným personálem, než jej opět použijete. Skříň motorového bloku nesmíte otvírat. V takovém případě není zaručena bezpečnost a zaniká záruka.
- Ihned po použití odpojte přístroj od elektrické sítě. Pouze když vytáhnete síťovou zástrčku ze síťové zásuvky, je přístroj plně odpojen od proudu.

Motorový blok nesmíte v žádném případě namáčet do tekutin a také se nesmí dostat žádné kapaliny do skříně motorového bloku.

## ⚠ VÝSTRAHA! NEBEZPEČÍ ZRANĚNÍ!

- Před výměnou příslušenství nebo dílů příslušenství, které se během provozu pohybují, musí být přístroj vypnutý a odpojený od elektrické sítě.
- Nepoužívejte přístroj nikdy pro jiné účely, než je popsáno v tomto návodu.

## ⚠ VÝSTRAHA! NEBEZPEČÍ ZRANĚNÍ!

- Buďte opatrní při vyprazdňování mísy! Nůž je velmi ostrý!
- Buďte opatrní při čištění přístroje! Nůž je velmi ostrý!
- Přístroj bez dohledu a před složením, rozebráním nebo čištěním se musí vždy odpojit od sítě.
- Přístroj nesmí používat děti.
- Přístroj a jeho přípojný kabel je nutné uchovávat mimo dosah dětí.
- Osoby s omezenými fyzickými, smyslovými nebo mentálními schopnostmi či nedostatkem zkušeností a/nebo znalostí mohou používat tento přístroj pouze tehdy, pokud jsou pod dohledem, nebo pokud byly poučeny o bezpečném používání přístroje a porozuměly z toho vyplývajícímu nebezpečí.
- Děti si nesmí s přístrojem hrát.
- Děti musí být pod dohledem, a to pro jistotu, aby si s přístrojem nehrály.
- Při manipulaci s mimořádně ostrým nožem hrozí nebezpečí poranění. Po použití a vyčištění přístroj opět složte, aby nedošlo k poranění o volně ležící nůž. Nůž uložte mimo dosah dětí.
- Nikdy nevyjímejte potraviny z mísy, pokud se nůž ještě otáčí. Nebezpečí zranění!
- Než sejmete motorový blok, vyčkejte zastavení nože.
- Nezasahujte nikdy do ještě rotujícího nože! Nebezpečí zranění!

**⚠ VÝSTRAHA! NEBEZPEČÍ POŽÁRU!**

- Přístroj nesmíte nechat běžet déle než 1 minutu. Poté jej nechte vychladnout.

***POZOR – POŠKODENÍ PŘÍSTROJE!***

- Dodržujte množství náplně uvedená v tabulce v kapitole „Drcení“. V opačném případě hrozí nebezpečí znečištění přetékajícími naplněnými potravinami.
- Motorový blok nesmíte umývat v myčce na nádobí, tím by se poškodil.
- Neplňte přístroj horkými tekutinami! V opačném případě může dojít k poškození přístroje.

# Obsluha

## Drcení

***UPOZORNĚNÍ***

- Před prvním použitím musíte přístroj důkladně očistit podle instrukcí v kapitole Čištění.

1) Nasaďte mísu ❽ do stojanu ❿.
2) Nasuňte nožový držák ❺ s nožem ❼ na ložisko ❾.
3) Připravte potraviny určené k drcení tak, že je nakrájíte na tak velké kusy (cca 2 cm), aby se vešly do mísy ❽.

4) Potraviny určené k naplnění vložte do mísy ❽. Přitom dodržujte následující tabulku:

| Potravina | Množství náplně | Doba zpracování | Rychlost |
|---|---|---|---|
| salám | 130 g | 3 x 5 s | II |
| sýr (gouda, čerstvý, teplota chladničky) | 100 g | 4 x 15 s | II |
| cibule | 100 g | pulzující | I |
| česnek | 100 g | pulzující | II |
| mrkev | 100 g | 3 x 5 s | I |
| mandle | 200 g | nahrubo: 1 x 15 s<br>středně: 2 x 15 s<br>najemno: 3 x 15 s | II |
| vejce (uvařená natvrdo) | 150 g | 2 x 4 s | II |
| vlašské ořechy | 50 g | 2 x 8 s | II |
| kostky ledu | 100 g | 15 x 1 s pulzující | II |

5) Mísu ❽ uzavřete mezikusem ❹:

- Nasaďte jej na mísu ❽ tak, aby aretace na vnějším okraji mezikusu ❹ zaskočily do žlábků na míse ❽ (viz obrázek 1).
- Potom otočte mezikus ❹ tak, aby aretace zapadly dolů a zaskočily do žlábků.

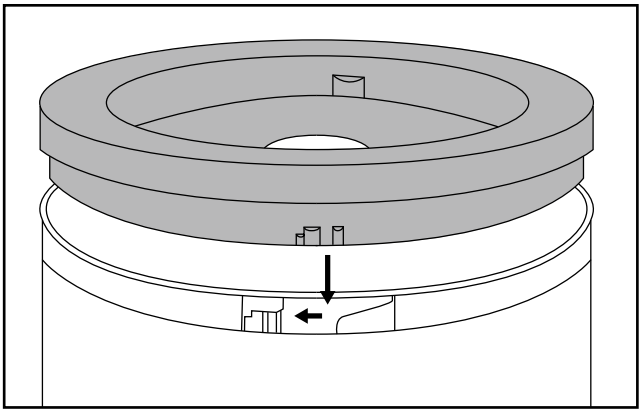

Obr. 1

6) Nasaďte motorový blok ❶ na mezikus ❹. Dbejte na to, aby aretace na vnitřním okraji mezikusu ❹ zaskočily do vyhloubení na motorovém bloku ❶ a motorový blok ❶ pevně dosedal.

7) V závislosti na naplněných potravinách, které se mají drtit, stiskněte tlačítko rychlosti I ❷ nebo tlačítko rychlosti II ❸.

***UPOZORNĚNÍ***

- ► Pokud se během zpracování na stěně mísy nahromadí větší kusy naplněných potravin, sejměte motorový blok ❶ z mezikusu ❹. Silně mísou ❽ zatřepejte a poté začněte se zpracováním od začátku. Případné zbytky odstraňte škrabkou na těsto.
- ► Především tvrdé potraviny se před zpracováním musí nakrájet na malé kousky (cca 2 cm). V opačném případě může dojít k zablokování motoru. V případě tvrdých potravin zvolte pulzující zpracování. Za tímto účelem několikrát krátce po sobě stiskněte příslušné tlačítko rychlosti ❷/❸.
- ► Pokud se naplněné potraviny nerozdrtí úplně, můžete je buď nakrájet na malé kousky nebo motorový blok ❶ sejmout z mezikusu ❹. Silně mísou ❽ zatřepejte a poté začněte se zpracováním od začátku.

8) Jakmile jsou naplněné potraviny rozdrceny, pusťte tlačítko rychlosti ❷/❸.

9) Vytáhněte síťovou zástrčku ze zásuvky.

**⚠ VÝSTRAHA – NEBEZPEČÍ ZRANĚNÍ!**

- ► Nikdy nevyjímejte potraviny z mísy ❽, pokud se nůž ❼ ještě otáčí. Hrozí nebezpečí zranění a vystřikující obsah by mohl způsobit znečištění.

10) Vyčkejte, dokud se nůž ❼ nezastaví.

11) Nadzvedněte motorový blok ❶ z mezikusu ❹.

12) Sejměte mezikus ❹.

**⚠ VÝSTRAHA – NEBEZPEČÍ ZRANĚNÍ!**

- ► Při manipulaci s mimořádně ostrým nožem ❼ hrozí nebezpečí poranění. Nůž ❼ uložte mimo dosah dětí.

13) Vytáhněte nožový držák ❺ s nožem ❼ opatrně z mísy ❽.

14) Vyjměte naplněné potraviny.

***UPOZORNĚNÍ***

- ► Drcením tvrdších, strouhaných potravin se může mísa ❽ časem zakalit. To je normální a neovlivní se tím funkce přístroje.
- ► Poté, co jste ukončili zpracování potravin, můžete stojan ❿ použít jako víko na mísu ❽, aby se potraviny udržely čerstvé po delší dobu.
  - – Sejměte motorový blok ❶ a mezikus ❹ z mísy ❽.
  - – Pokud si to přejete, může nožový držák ❺ s nožem ❼ zůstat v míse ❽.
  - – Povolte stojan ❿ ze spodní strany mísy ❽. Otočte stojan ❿. Nyní můžete stojan ❿ nasadit na mísu ❽ tak, aby mísu ❽ uzavřel.

## Šlehání šlehačky

S emulgačním kotoučem ❻ můžete tímto přístrojem vyšlehat i šlehačku:

1) Nasaďte mísu ❽ do stojanu ❿.
2) Nasuňte emulgační kotouč ❻ na nožový držák ❺:
   – Na 100 ml šlehačky jej na nožový držák ❺ nastrčte tak, aby emulgační kotouč ❻ doléhal na oba nože ❼ a aby zaskočil (obr. 2):

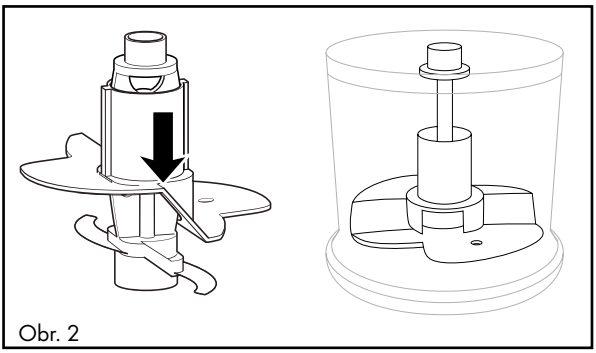

Obr. 2

   – Na 200 ml šlehačky otočte emulgační kotouč ❻ horizontálně o 180° (obr. 3) tak, aby doléhal pouze na nůž ❼ a aby zaskočil (obr. 4). Emulgační kotouč ❻ pak proplouvá šlehačkou ve vyšší výšce:

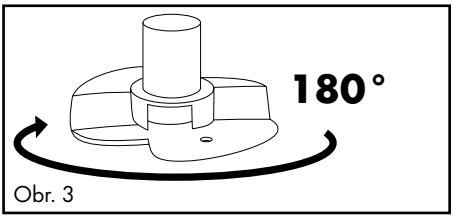


Obr. 3

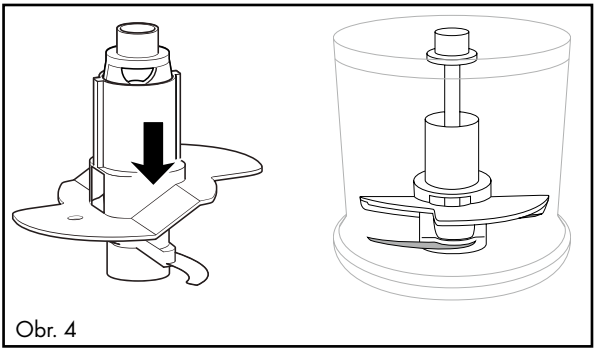

Obr. 4

3) Nasuňte nožový držák ❺ s emulgačním kotoučem ❻ na ložisko ❾.

4) Nalijte šlehačku.
5) Mísu ❽ uzavřete mezikusem ❹:
   – Nasaďte jej na mísu ❽ tak, aby aretace na vnějším okraji mezikusu ❹ zaskočily do žlábků na míse ❽ (viz obrázek 1).
   – Potom otočte mezikus ❹ tak, aby aretace zapadly dolů do žlábků.
6) Nasaďte motorový blok ❶ na mezikus ❹. Dbejte na to, aby aretace na vnitřním okraji mezikusu ❹ zaskočily do vyhloubení na motorovém bloku ❶ a motorový blok ❶ pevně dosedal.
7) Stiskněte tlačítko rychlosti I ❷.

***UPOZORNĚNÍ***

- Šlehačka by měla být před vyšleháním do tuha dobře zchlazená (max. 8 °C/teplota chladničky).
- Při 100 ml šlehačky doporučujeme dobu šlehání cca 30 sekund při normální rychlosti.
- Při 200 ml šlehačky doporučujeme dobu šlehání cca 30 – 50 sekund při normální rychlosti.
- Z důvodu různých vlivů, jako je např. obsah tuku ve šlehačce nebo venkovní teplota, se doba šlehání může měnit! Během šlehání do tuha sledujte šlehačku a přizpůsobte dobu šlehání svým požadavkům.

# Čištění a údržba

**⚠ VÝSTRAHA – NEBEZPEČÍ ÚRAZU ELEKTRICKÝM PROUDEM!**

- Než začnete přístroj čistit, vytáhněte vždy síťovou zástrčku ze zásuvky.



Při čištění v žádném případě nesmíte přístroj ponořit do vody ani jej držet pod tekoucí vodou.

**⚠ VÝSTRAHA – NEBEZPEČÍ ZRANĚNÍ!**

- Při manipulaci s mimořádně ostrým nožem ❼ hrozí nebezpečí poranění. Po použití a vyčištění přístroj opět sestavte, aby nedošlo k poranění o volně ležící nůž ❼. Nůž ❼ uložte mimo dosah dětí.

***POZOR – HMOTNÉ ŠKODY!***

- Motorový blok ❶ nesmíte umývat v myčce nádobí, protože by se poškodil.

- Vytáhněte síťovou zástrčku ze zásuvky.
- Motorový blok ❶ otřete vlhkým hadrem. V případě potřeby dejte na hadřík jemný mycí prostředek. Otřete zbytky mycího prostředku. Ujistěte se, zda motorový blok ❶ je před opětovným použitím suchý.

- Umyjte mísu ❽, emulgační kotouč ❻, nožový držák ❺ s nožem ❼, mezikus ❹ a stojan ❿ v teplé vodě a přidejte jemný mycí prostředek. Dobře opláchněte všechny části čistou vodou a osušte je utěrkou.



Alternativně můžete všechny díly, kromě motorového bloku ❶, umýt v myčce na nádobí. Při tom uložte díly pokud možno do horního koše myčky nádobí. Dbejte na to, aby díly nebyly zaklíněny.

# Odstranění závad

| PROBLÉM | MOŽNÁ PŘÍČINA | MOŽNÁ ŘEŠENÍ |
|---|---|---|
| Přístroj nefunguje. | Zástrčka přístroje není zastrčená do síťové zásuvky. | Zapojte přístroj do zásuvky. |
| | Přístroj je poškozený. | Obraťte se na servis. |
| | Domovní pojistka je vadná. | Zkontrolujte domovní pojistky a případně je vyměňte. |
| | Přístroj je možná vadný. | Obraťte se na servis. |

Pokud nemůžete odstranit poruchy výše popsaným způsobem nebo pokud zjistíte jakoukoli jinou závadu, obraťte se na náš servis.

# Příloha

## Likvidace přístroje



**V žádném případě nevyhazujte přístroj do normálního domovního odpadu. Tento výrobek podléhá evropské směrnici č. 2012/19/EU.**

Nechte přístroj zlikvidovat ve schváleném podniku pro likvidaci odpadu nebo v komunálním sběrném dvoře. Dodržujte aktuálně platné předpisy. V případě pochybností se informujte ve svém sběrném dvoře.



Informace o možnostech likvidace vysloužilého výrobku Vám podá správa Vašeho obecního nebo městského úřadu.

## Záruka společnosti Kompernass Handels GmbH

Vážená zákaznice, vážený zákazníku,

na tento přístroj získáváte záruku v trvání 3 let od data zakoupení. V případě závad tohoto výrobku máte zákonná práva vůči prodejci výrobku. Tato zákonná práva nejsou omezena naší níže uvedenou zárukou.

## Záruční podmínky

Záruční doba začíná plynout dnem nákupu. Dobře uschovejte originál pokladního lístku. Tento doklad je potřebný jako důkaz o koupi.

Pokud do tří let od data zakoupení tohoto výrobku dojde k vadě materiálu nebo výrobní závadě, pak Vám podle našeho uvážení výrobek zdarma opravíme nebo vyměníme. Předpokladem této záruky je, že bude během tříleté lhůty předložen vadný přístroj a doklad o koupi (pokladní lístek) a stručně se popíše v čem závada spočívá a kdy se vyskytla.

Vztahuje-li se na závadu naše záruka, obdržíte zpět buď opravený nebo nový produkt. Opravou nebo výměnou výrobku nezačne plynout nová záruční doba.

## Záruční doba a zákonné nároky vyplývající ze závad

Záručním plněním se záruční doba neprodlužuje. To platí i pro vyměněné a opravené součásti. Poškození nebo vady vyskytující se případně již při nákupu se musí oznámit ihned po vybalení. Po uplynutí záruční doby podléhají veškeré opravy zpoplatnění.

## Rozsah záruky

Přístroj byl vyroben pečlivě podle přísných směrnic kvality a před expedicí byl svědomitě vyzkoušen.

Záruka se vztahuje na materiálové nebo výrobní vady. Tato záruka se nevztahuje na součásti produktu, které jsou vystaveny normálnímu opotřebení, a proto je lze považovat za opotřebovatelné díly nebo za poškození křehkých součástí jako jsou např. spínače, akumulátory, formy na pečení nebo části, které jsou vyrobeny ze skla.

Tato záruka zaniká, pokud je výrobek poškozen, nebyl řádně používán nebo udržován. Pro zajištění správného používání výrobku se musí přesně dodržovat všechny pokyny uvedené v návodu k obsluze. Účelům použití a úkonům, které se v návodu k obsluze nedoporučují nebo se před nimi varuje, je třeba se bezpodmínečně vyhnout.

Výrobek je určen pouze pro soukromé účely a ne pro komerční použití. Při nesprávném a neodborném používání, při použití násilí a při zásazích, které nebyly provedeny našimi autorizovanými servisními provozovnami, záruční nároky zanikají.

## Vyřízení v případě záruky

Pro zajištění rychlého Vaší žádosti postupujte podle následujících pokynů:

- Pro všechny dotazy mějte připraven pokladní lístek a číslo výrobku (např. IAN 12345) jako doklad o koupi.
- Číslo výrobku naleznete na typovém štítku, rytině, na titulní straně svého návodu (vlevo dole) nebo jako nálepku na zadní nebo spodní straně.
- Pokud by se měly vyskytovat funkční vady nebo jiné závady, kontaktujte nejprve níže uvedené servisní oddělení **telefonicky** nebo **e-mailem**.
- Výrobek, zaevidovaný jako vadný výrobek pak můžete při přiložení dokladu o nákupu (pokladní lístek) a při uvedení, v čem spočívá vada a kdy k ní došlo, poslat výrobek pro Vás bez poštovného na adresu, kterou Vám oznámí servis.



Na webových stránkách www.lidl-service.com si můžete stáhnout tyto a mnoho dalších příruček, videí o výrobku a software.

## Servis

(CZ) **Servis Česko**
Tel.: 800143873
E-Mail: kompernass@lidl.cz

IAN 307613

## Dovozce

Dbejte prosím na to, že následující adresa není adresou servisu. Kontaktujte nejprve uvedený servis.

KOMPERNASS HANDELS GMBH

BURGSTRASSE 21

DE-44867 BOCHUM

NĚMECKO

www.kompernass.com

# Obsah

**Úvod . . . . . 32**
**Používanie v súlade s účelom . . . . . 32**
**Obsah dodávky . . . . . 32**
**Vybalenie . . . . . 32**
Likvidácia obalových materiálov . . . . . 33
**Opis prístroja . . . . . 33**
**Technické údaje . . . . . 34**
**Bezpečnostné pokyny . . . . . 34**
**Obsluha . . . . . 37**
Rozomletie . . . . . 37
Šľahanie šľahačky . . . . . 40
**Čistenie a údržba . . . . . 41**
**Odstraňovanie porúch . . . . . 42**
**Dodatok . . . . . 42**
Likvidácia prístroja . . . . . 42
Záruka spoločnosti Kompernass Handels GmbH . . . . . 43
Servis . . . . . 44
Dovozce . . . . . 44



Pred prvým použitím si pozorne prečítajte návod na obsluhu a uschovajte ho na neskoršie použitie. Pri odovzdávaní prístroja tretej osobe odovzdajte aj tento návod.

# Úvod

Srdečne vám blahoželáme ku kúpe vášho nového prístroja!

Rozhodli ste sa tým pre moderný a vysoko kvalitný výrobok. Návod na obsluhu je súčasťou tohto výrobku. Obsahuje dôležité upozornenia týkajúce sa bezpečnosti, používania a likvidácie. Pred používaním výrobku sa oboznámte so všetkými pokynmi na obsluhu a bezpečnostnými pokynmi. Výrobok používajte iba tak, ako je tu opísané a iba v uvedených oblastiach použitia. Pri postúpení výrobku tretej osobe odovzdajte spolu s ním aj všetky dokumenty.

# Používanie v súlade s účelom

Tento prístroj je určený výlučne na rozomletie malých množstiev potravín bez kostí alebo na šľahanie šľahačky. Tento prístroj je určený výlučne na používanie v domácnosti.
Akékoľvek iné používanie sa považuje za používanie v rozpore s účelom a môže spôsobiť vecné škody alebo dokonca poranenia osôb. Nepreberá sa žiadne ručenie za škody, ktoré vzniknú v dôsledku používania v rozpore s účelom. Tento prístroj nie je určený na používanie v podniku ani na priemyselné používanie.

# Obsah dodávky

Prístroj sa štandardne dodáva s nasledovnými komponentmi:

- Multifunkčný krájač (blok motora ❶, medzikus ❹, kľúč ❽, držiak noža s nožom ❺, emulgačný kotúč ❻, stojan ❿)
- Návod na obsluhu

# Vybalenie

1) Vyberte všetky diely prístroja a návod na obsluhu z kartónového obalu.
2) Odstráňte z prístroja všetky obalové materiály.

***UPOZORNENIE***

- ► Skontrolujte kompletnosť dodávky a prípadné viditeľné poškodenia.
- ► V prípade nekompletnej dodávky alebo poškodení, spôsobených nedostatočným balením alebo dopravou, sa obráťte na zákaznícku linku servisu (pozri kapitolu ***Servis***).

## Likvidácia obalových materiálov

Obal chráni prístroj pred poškodením počas prepravy. Obalové materiály sú zvolené z hľadiska ekologickej a technickej likvidácie a preto ich možno recyklovať.



Recykláciou obalu sa šetria suroviny a znižujú sa náklady za odpad. Nepotrebné obalové materiály zlikvidujte podľa miestne platných predpisov.

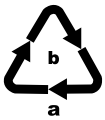


Obal zlikvidujte ekologicky.
Dbajte na označenie na rozličných obalových materiáloch a tieto prípadne zvlášť roztrieďte. Obalové materiály sú označené skratkami (a) a číslicami (b) s nasledujúcim významom:
1–7: plasty,
20–22: papier a lepenka,
80–98: kompozitné materiály.

***UPOZORNENIE***

► Pokiaľ možno, uschovajte si originálny obal počas záručnej doby prístroja, aby ste mohli prístroj v prípade uplatňovania záruky správne zabaliť.

# Opis prístroja

Obrázok A:

❶ Blok motora
❷ Tlačidlo rýchlosti I
❸ Tlačidlo rýchlosti II
❹ Medzikus
❺ Držiak noža
❻ Emulgačný kotúč
❼ Nôž
❽ Misa
❾ Ložisko
❿ Stojan

## Technické údaje

| | |
|---|---|
| Sieťové napätie | 220 – 240 V ~ (striedavý prúd), 50 Hz |
| Menovitý výkon | 260 W |
| Trieda ochrany | II / ⧈ (dvojitá izolácia) |
| Doba KP | 1 minúta (s emulgačným kotúčom ❻) |
| Kapacita misy ❽ | 500 ml |
| Max. množstvá naplnenia v prevádzke | Potraviny až po značku 300 ml<br>Tekutiny až po značku 200 ml |
| | Všetky diely tohto prístroja prichádzajúce do kontaktu s potravinami, sú bezpečné z hľadiska použitia s potravinami. |

***DOBA KP***

Doba KP (krátkodobá prevádzka) udáva, ako dlho sa dá prevádzkovať prístroj bez toho, že by sa motor prehrial a došlo k jeho poškodeniu. Po uvedenej dobe krátkodobej prevádzky musí prístroj zostať vypnutý dovtedy, dokiaľ motor nevychladne.

## Bezpečnostné pokyny

**⚠ NEBEZPEČENSTVO ZÁSAHU ELEKTRICKÝM PRÚDOM**

- Prístroj zapojte iba do elektrickej zásuvky so sieťovým napätím 220 – 240 V ~, 50 Hz, ktorá je nainštalovaná podľa predpisov.
- Poškodenú sieťovú zástrčku alebo poškodený sieťový kábel nechajte ihneď vymeniť autorizovaným odborným personálom alebo v zákazníckom servise, aby ste zabránili ohrozeniam.

## ⚠ NEBEZPEČENSTVO ZÁSAHU ELEKTRICKÝM PRÚDOM

- Pri prevádzkových poruchách a pred čistením prístroja vytiahnite zástrčku z elektrickej zásuvky.
- Sieťový kábel vyťahujte z elektrickej zásuvky vždy za zástrčku, nikdy neťahajte za samotný kábel.
- Neohýbajte ani nestláčajte sieťový kábel, a položte ho tak, aby na neho nikto nemohol stúpiť, ani sa oňho potknúť.
- Prístroj nesmiete vystaviť vlhkosti ani ho používať vonku. Ak by do krytu prístroja predsa len vnikla kvapalina, ihneď vytiahnite zástrčku prístroja z elektrickej zásuvky a nechajte prístroj opraviť kvalifikovaným odborným personálom.
- Prístroj, sieťový kábel a elektrickú zástrčku nikdy nechytajte mokrými rukami.
- Keď je sieťový kábel alebo blok motora poškodený, musíte prístroj pred jeho opätovným použitím nechať opraviť odborným personálom. Teleso bloku motora nesmiete otvárať. V takomto prípade je ohrozená bezpečnosť a zanikne záruka.
- Po použití prístroj ihneď odpojte od elektrickej siete. Len keď vytiahnete zástrčku z elektrickej zásuvky, je prístroj úplne odpojený od prúdu.

Blok motora nesmiete v žiadnom prípade ponárať do tekutín a do telesa bloku motora sa nesmú dostať žiadne tekutiny.

## ⚠ VÝSTRAHA! NEBEZPEČENSTVO PORANENIA!

- Pred výmenou príslušenstva alebo prídavných dielov, ktoré sa počas prevádzky pohybujú, musíte prístroj vypnúť a odpojiť ho od elektrickej siete.

## ⚠ VÝSTRAHA! NEBEZPEČENSTVO PORANENIA!

- Nepoužívajte prístroj na iné účely, než na účely opísané v tomto návode.
- Pri vyprázdňovaní misy postupujte opatrne! Nôž je veľmi ostrý!
- Pri čistení prístroja postupujte opatrne! Nôž je veľmi ostrý!
- Prístroj sa v prípade neexistujúceho dozoru a pred zmontovaním, rozobratím alebo čistením musí vždy odpojiť od siete.
- Tento prístroj nesmú používať deti.
- Prístroj a jeho prípojný kábel sa musia uchovávať mimo dosahu detí.
- Tento prístroj môžu používať osoby so zníženými fyzickými, senzorickými alebo mentálnymi schopnosťami, prípadne s nedostatočnými skúsenosťami a/alebo znalosťami, keď sú pod dohľadom alebo keď boli dostatočne poučené o bezpečnom používaní prístroja a pochopili z toho vyplývajúce riziká.
- Deti sa nesmú hrať s prístrojom.
- Deti by mali byť pod dohľadom, aby bolo zaručené, že sa nebudú hrať s prístrojom.
- Pri manipulácii s mimoriadne ostrým nožom hrozí nebezpečenstvo zranenia. Po použití a očistení prístroj opäť zložte, aby ste sa neporanili o voľne ležiaci nôž. Nôž uchovávajte neprístupne deťom.
- Nikdy nevyberajte potraviny z misy, pokiaľ sa nôž ešte otáča. Nebezpečenstvo poranenia!
- Skôr než odoberiete blok motora počkajte, dokiaľ sa nôž celkom nezastaví.
- Nikdy nesiahajte do priestoru, v ktorom sa ešte otáča nôž! Nebezpečenstvo poranenia!

**⚠ VÝSTRAHA! NEBEZPEČENSTVO POŽIARU!**

- Prístroj nesmiete nechať bežať dlhšie ako 1 minútu. Potom ho nechajte vychladnúť.

***POZOR – POŠKODENIA PRÍSTROJA!***

- Dodržiavajte tabuľku týkajúcu sa množstiev naplnenia v kapitole „Rozomletie“. V opačnom prípade hrozí nebezpečenstvo poranenia v dôsledku vytečeného naplneného množstva.
- Blok motora nesmiete umývať v umývačke riadu, mohol by sa tým poškodiť.
- Do prístroja nenalievajte žiadne horúce tekutiny! Inak sa môže prístroj poškodiť!

# Obsluha

## Rozomletie

***UPOZORNENIE***

- Pred prvým použitím musíte prístroj dôkladne vyčistiť podľa pokynov, uvedených v kapitole Čistenie.

1) Nasaďte misu ❽ na stojan ❿.
2) Zastrčte držiak noža ❺ s nožom ❼ na ložisko ❾.
3) Pripravte potraviny tak, že veľké kusy nakrájate na veľkosť (cca 2 cm), aby tieto vošli do misy ❽.

4) Dajte potraviny na plnenie do misy ❽. Pritom dbajte na nasledujúcu tabuľku:

| Potraviny | Množstvo na plnenie | Doba spracovania | Rýchlosť |
|---|---|---|---|
| saláma | 130 g | 3 x 5 sek. | II |
| Syr (Gouda, čerstvý, teplota chladničky) | 100 g | 4 x 15 sek. | II |
| Cibuľa | 100 g | pulzujúci | I |
| Cesnak | 100 g | pulzujúci | II |
| Mrkvy | 100 g | 3 x 5 sek. | I |
| Mandle | 200 g | nahrubo: 1 x 15 sek.<br>stredne: 2 x 15 sek.<br>najemno: 3 x 15 sek. | II |
| Vajcia (uvarené natvrdo) | 150 g | 2 x 4 sek. | II |
| Vlašské orechy | 50 g | 2 x 8 sek. | II |
| Kocky ľadu | 100 g | 15 x 1 sek. pulzujúci | II |

5) Zatvorte misu ❽ s medzikusom ❹:
   - Nasaďte ho na misu ❽ tak, aby aretácie na vonkajšom okraji medzikusu ❹ siahali do líšt na mise ❽ (pozri obrázok 1).
   - Potom otočte medzikus ❹ tak, aby aretácie vkĺzli do líšt nadol a zaskočili.

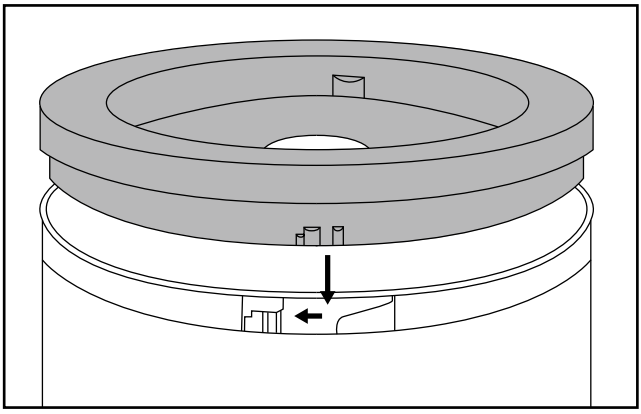

Obr. 1

6) Nasaďte blok motora ❶ na medzikus ❹. Dávajte pozor na to, aby aretácie na vnútornom okraji medzikusu ❹ siahali do výrezov na bloku motora ❶ a aby blok motora ❶ pevne dosadal.

7) Podľa druhu potravín určených na rozomletie, stlačte tlačidlo rýchlosti I ❷ alebo tlačidlo rýchlosti II ❸.

***UPOZORNENIA***

- Ak sa počas spracovania nahromadia väčšie kusy naplnených potravín na stene misy, zdvihnite blok motora ❶ z medzikusu ❹. Potraste silno misou ❽ a potom začnite so spracovaním od začiatku. Prípadné zvyšky odstráňte stierkou na cesto.
- Zvlášť tvrdé potraviny sa pred spracovaním musia nakrájať na menšie kúsky (cca 2 cm). Inak sa môže motor zablokovať.
  V prípade tvrdých potravín zvoľte pulzujúce spracovanie. Na tento účel stlačte viackrát krátko príslušné tlačidlo rýchlosti ❷/❸.
- Ak naplnené potraviny nebudú úplne rozomleté, môžete ich buď nakrájať na menšie kúsky alebo zdvihnite blok motora ❶ z medzikusu ❹. Potraste silno misou ❽ a potom začnite so spracovaním od začiatku.

8) Keď sa naplnené potraviny rozomelú, pustite tlačidlo rýchlosti ❷/❸ .

9) Vytiahnite sieťovú zástrčku.

**⚠ VÝSTRAHA – NEBEZPEČENSTVO PORANENIA!**

- Nikdy nevyberajte potraviny z misy ❽, pokiaľ sa nôž ❼ ešte točí. Hrozí nebezpečenstvo poranenia a vystreknutý obsah by mohol viesť k znečisteniu.

10) Počkajte, dokiaľ sa nôž ❼ nezastaví.

11) Nadvihnite blok motora ❶ z medzikusu ❹.

12) Odoberte medzikus ❹.

**⚠ VÝSTRAHA – NEBEZPEČENSTVO PORANENIA!**

- Pri manipulácii s mimoriadne ostrým nožom ❼ hrozí nebezpečenstvo zranenia. Nedovoľte, aby sa k nožu ❼ dostali deti.

13) Vytiahnite držiak noža ❺ s nožom ❼ opatrne z misy ❽.

14) Odoberte naplnené potraviny.

***UPOZORNENIA***

- V dôsledku rozomieľania tvrdších, otierajúcich sa potravín môže mať misa ❽ časom zakalený vzhľad. Toto je normálne a neovplyvňuje to funkciu prístroja.
- Ako ste ukončili spracovanie potravín, môžete použiť stojan ❿ ako veko na misu ❽, aby ste potraviny udržali dlhšie čerstvé.
  - Blok motora ❶ a medzikus ❹ odoberte z misy ❽.
  - Držiak noža ❺ s nožom ❼ môže, podľa želania, ostať v mise ❽.
  - Povoľte stojan ❿ zo spodnej strany misy ❽. Otočte stojan ❿. Teraz môžete stojan ❿ nasadiť na misu ❽ tak, aby tento uzavrel misu ❽.

## Šľahanie šľahačky

Pomocou emulgačného kotúča ❻ môžete týmto prístrojom šľahať tiež šľahačku:

1) Nasaďte misu ❽ na stojan ❿.
2) Nasuňte emulgačný kotúč ❻ na držiak noža ❺:
   – Na 100 ml šľahačky ho zastrčte na držiak noža ❺ tak, aby emulgačný kotúč ❻ dosadal na obidva nože ❼ a zaskočil (obr. 2):

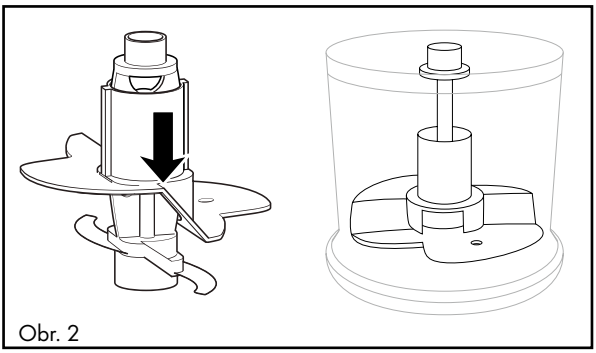

Obr. 2

   – Na 200 ml šľahačky otočte emulgačný kotúč ❻ horizontálne o 180° (obr. 3) tak, aby tento dosadal už iba na jeden nôž ❼ a zaskočil (obr. 4). Emulgačný kotúč ❻ prechádza potom šľahačkou vyššie:

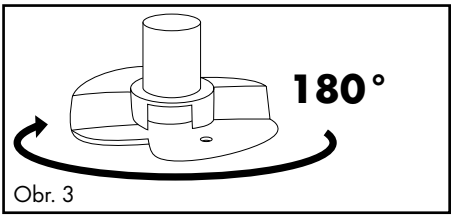


Obr. 3

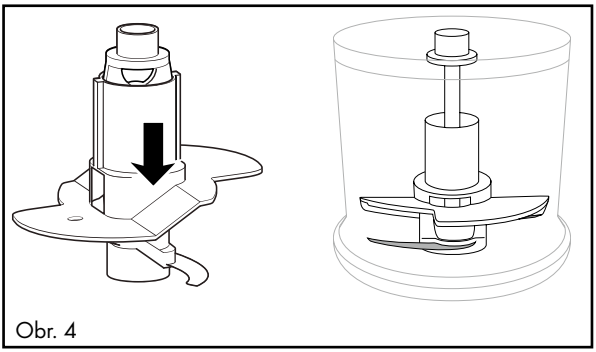

Obr. 4

3) Zastrčte držiak noža ❺ s emulgačným kotúčom ❻ na ložisko ❾.

4) Naplňte šľahačku.
5) Zatvorte misu ❽ s medzikusom ❹:
   – Nasaďte ho na misu ❽ tak, aby aretácie na vonkajšom okraji medzikusu ❹ siahali do líšt na mise ❽ (pozri obrázok 1).
   – Potom otočte medzikus ❹ tak, aby aretácie vkĺzli do líšt nadol.
6) Nasaďte blok motora ❶ na medzikus ❹. Dávajte pozor na to, aby aretácie na vnútornom okraji medzikusu ❹ siahali do výrezov na bloku motora ❶ a aby blok motora ❶ pevne dosadal.
7) Stlačte tlačidlo rýchlosti I ❷.

***UPOZORNENIE***

- Aby sa šľahačka dala vyšľahať, mala by byť táto pred vyšľahaním natuho dobre vychladená (max. 8 °C/teplota chladničky).
- Pri 100 ml šľahačky odporúčame čas šľahania cca 30 sekúnd pri normálnej rýchlosti.
- Pri 200 ml smotany odporúčame čas šľahania cca 30 – 50 sekúnd pri normálnej rýchlosti.
- Podmienene rôznymi vplyvmi, ako napr. obsah tuku šľahačky alebo vonkajšia teplota sa môže čas šľahania avšak odlišovať! Počas tuhého šľahania šľahačku sledujte a čas šľahania prispôsobte svojim potrebám.

# Čistenie a údržba

**⚠ VÝSTRAHA – NEBEZPEČENSTVO ZÁSAHU ELEKTRICKÝM PRÚDOM!**

- Skôr než začnete prístroj čistiť, vždy vytiahnite sieťovú zástrčku zo sieťovej zásuvky.

Pri čistení nesmiete prístroj v žiadnom prípade ponárať do vody ani ho držať pod tečúcou vodou.

**⚠ VÝSTRAHA – NEBEZPEČENSTVO PORANENIA!**

- Pri manipulácii s mimoriadne ostrým nožom ❼ hrozí nebezpečenstvo zranenia. Po použití a očistení znova poskladajte prístroj, aby ste sa neporanili na voľne ležiacom noži ❼. Nedovoľte, aby sa k nožu ❼ dostali deti.

***POZOR – VECNÉ ŠKODY!***

- Blok motora ❶ nesmiete umývať v umývačke riadu, mohol by sa týmto poškodiť.

- Vytiahnite sieťovú zástrčku.
- Blok motora ❶ vyčistite vlhkou utierkou. Podľa potreby dajte na utierku jemný prostriedok na umývanie. Vytrite zvyšky prostriedku na umývanie. Presvedčte sa, že je blok motora ❶ pred ďalším používaním úplne vysušený.

- Umyte misu ❽, emulgačný kotúč ❻, držiak noža ❺ s nožom ❼, medzikus ❹ a stojan ❿ v teplej vode a pridajte trochu jemného umývacieho prostriedku. Všetky diely opláchnite čistou vodou a vysušte ich suchou utierkou.



Alternatívne môžete všetky diely, okrem bloku motora ❶, umyť v umývačke riadu. Pokiaľ je to možné, diely vložte do horného koša umývačky riadu. Dajte pozor, aby diely neboli stlačené.

# Odstraňovanie porúch

| PROBLÉM | MOŽNÁ PRÍČINA | MOŽNÉ RIEŠENIA |
|---|---|---|
| Prístroj nefunguje. | Prístroj nie je zapojený do sieťovej zásuvky. | Zapojte prístroj do sieťovej zásuvky. |
| | Prístroj je poškodený. | Obráťte sa na servis. |
| | Domáca poistka je chybná. | Skontrolujte domáce poistky a prípadne ich vymeňte. |
| | Prístroj je podľa možnosti chybný. | Obráťte sa na servis. |

Ak sa poruchy nedajú odstrániť spôsobom uvedeným vyššie v tabuľke alebo ak zistíte iné druhy porúch, obráťte sa, prosím, na náš servis.

# Dodatok

## Likvidácia prístroja



**Prístroj v žiadnom prípade nevyhadzujte do bežného komunálneho odpadu. Na tento výrobok sa vzťahuje európska smernica č. 2012/19/EÚ.**

Prístroj zlikvidujte v autorizovanej prevádzke na likvidáciu odpadov alebo vo vašom miestnom zbernom dvore na likvidáciu odpadov. Dodržiavajte pritom aktuálne platné predpisy. V prípade pochybností kontaktujte váš miestny zberný dvor.



Informácie o možnostiach likvidácie výrobku, ktorý doslúžil, získate od svojej obecnej alebo mestskej samosprávy.

## Záruka společnosti Kompernass Handels GmbH

Vážená zákaznice, vážený zákazníku,

na tento přístroj získáváte záruku v trvání 3 let od data zakoupení. V případě závad tohoto výrobku máte zákonná práva vůči prodejci výrobku. Tato zákonná práva nejsou omezena naší níže uvedenou zárukou.

## Záruční podmínky

Záruční doba začíná plynout dnem nákupu. Dobře uschovejte originál pokladního lístku. Tento doklad je potřebný jako důkaz o koupi.

Pokud do tří let od data zakoupení tohoto výrobku dojde k vadě materiálu nebo výrobní závadě, pak Vám podle našeho uvážení výrobek zdarma opravíme nebo vyměníme. Předpokladem této záruky je, že bude během tříleté lhůty předložen vadný přístroj a doklad o koupi (pokladní lístek) a stručně se popíše v čem závada spočívá a kdy se vyskytla.

Vztahuje-li se na závadu naše záruka, obdržíte zpět buď opravený nebo nový produkt. Opravou nebo výměnou výrobku nezačne plynout nová záruční doba.

## Záruční doba a zákonné nároky vyplývající ze závad

Záručním plněním se záruční doba neprodlužuje. To platí i pro vyměněné a opravené součásti. Poškození nebo vady vyskytující se případně již při nákupu se musí oznámit ihned po vybalení. Po uplynutí záruční doby podléhají veškeré opravy zpoplatnění.

## Rozsah záruky

Přístroj byl vyroben pečlivě podle přísných směrnic kvality a před expedicí byl svědomitě vyzkoušen.

Záruka se vztahuje na materiálové nebo výrobní vady. Tato záruka se nevztahuje na součásti produktu, které jsou vystaveny normálnímu opotřebení, a proto je lze považovat za opotřebovatelné díly nebo za poškození křehkých součástí jako jsou např. spínače, akumulátory, formy na pečení nebo části, které jsou vyrobeny ze skla.

Tato záruka zaniká, pokud je výrobek poškozen, nebyl řádně používán nebo udržován. Pro zajištění správného používání výrobku se musí přesně dodržovat všechny pokyny uvedené v návodu k obsluze. Účelům použití a úkonům, které se v návodu k obsluze nedoporučují nebo se před nimi varuje, je třeba se bezpodmínečně vyhnout.

Výrobek je určen pouze pro soukromé účely a ne pro komerční použití. Při nesprávném a neodborném používání, při použití násilí a při zásazích, které nebyly provedeny našimi autorizovanými servisními provozovnami, záruční nároky zanikají.

## Vyřízení v případě záruky

Pro zajištění rychlého Vaší žádosti postupujte podle následujících pokynů:

- Pro všechny dotazy mějte připraven pokladní lístek a číslo výrobku (např. IAN 12345) jako doklad o koupi.
- Číslo výrobku naleznete na typovém štítku, rytině, na titulní straně svého návodu (vlevo dole) nebo jako nálepku na zadní nebo spodní straně.
- Pokud by se měly vyskytovat funkční vady nebo jiné závady, kontaktujte nejprve níže uvedené servisní oddělení **telefonicky** nebo **e-mailem**.
- Výrobek, zaevidovaný jako vadný výrobek pak můžete při přiložení dokladu o nákupu (pokladní lístek) a při uvedení, v čem spočívá vada a kdy k ní došlo, poslat výrobek pro Vás bez poštovného na adresu, kterou Vám oznámí servis.



Na webových stránkách www.lidl-service.com si můžete stáhnout tyto a mnoho dalších příruček, videí o výrobku a software.

## Servis

(CZ) **Servis Česko**
Tel.: 800143873
E-Mail: kompernass@lidl.cz

IAN 307613

## Dovozce

Dbejte prosím na to, že následující adresa není adresou servisu. Kontaktujte nejprve uvedený servis.

KOMPERNASS HANDELS GMBH

BURGSTRASSE 21

DE-44867 BOCHUM

NĚMECKO

www.kompernass.com

# Inhaltsverzeichnis

**Einleitung** . . . . . **46**
**Bestimmungsgemäße Verwendung** . . . . . **46**
**Lieferumfang** . . . . . **46**
**Auspacken** . . . . . **46**
Entsorgung der Verpackung . . . . . 47
**Gerätebeschreibung** . . . . . **47**
**Technische Daten** . . . . . **48**
**Sicherheitshinweise** . . . . . **48**
**Bedienen** . . . . . **51**
Zerkleinern . . . . . 51
Sahne schlagen . . . . . 54
**Reinigung und Pflege** . . . . . **56**
**Fehlerbehebung** . . . . . **57**
**Anhang** . . . . . **57**
Gerät entsorgen . . . . . 57
Garantie der Kompernaß Handels GmbH . . . . . 58
Service . . . . . 59
Importeur . . . . . 59

Lesen Sie die Bedienungsanleitung vor der ersten Verwendung aufmerksam durch und heben Sie diese für den späteren Gebrauch auf. Händigen Sie bei Weitergabe des Gerätes an Dritte auch die Anleitung aus.

# Einleitung

Herzlichen Glückwunsch zum Kauf Ihres neuen Gerätes!

Sie haben sich damit für ein modernes und hochwertiges Produkt entschieden. Die Bedienungsanleitung ist Bestandteil dieses Produktes. Sie enthält wichtige Hinweise für Sicherheit, Gebrauch und Entsorgung. Machen Sie sich vor der Benutzung des Produkts mit allen Bedien- und Sicherheitshinweisen vertraut. Benutzen Sie dieses Produkt nur wie beschrieben und für die angegebenen Einsatzbereiche. Händigen Sie alle Unterlagen bei Weitergabe des Produkts an Dritte mit aus.

# Bestimmungsgemäße Verwendung

Dieses Gerät dient ausschließlich dem Zerkleinern von knochenlosen Lebensmitteln in kleinen Mengen oder dem Schlagen von Sahne. Dieses Gerät ist ausschließlich für die Benutzung im privaten Haushalt bestimmt.
Jede andere Verwendung gilt als nicht bestimmungsgemäß und kann zu Sachschäden oder sogar zu Personenschäden führen. Es werden keine Haftungen für Schäden, die durch nicht bestimmungsgemäßen Gebrauch entstehen, übernommen. Dieses Gerät ist nicht für den Betrieb in einem Unternehmen bzw. den gewerblichen Einsatz vorgesehen.

# Lieferumfang

Das Gerät wird standardmäßig mit folgenden Komponenten geliefert:

- Multizerkleinerer (Motorblock ❶, Zwischenstück ❹, Schüssel ❽, Messerhalter mit Messer ❺, Emulgierscheibe ❻, Standfuß ❿)
- Bedienungsanleitung

# Auspacken

1) Entnehmen Sie alle Teile des Gerätes und die Bedienungsanleitung aus dem Karton.
2) Entfernen Sie sämtliches Verpackungsmaterial vom Gerät.

***HINWEIS***

- ► Prüfen Sie die Lieferung auf Vollständigkeit und auf sichtbare Schäden.
- ► Bei einer unvollständigen Lieferung oder Schäden infolge mangelhafter Verpackung oder durch Transport wenden Sie sich an die Service-Hotline (siehe Kapitel ***Service***).

## Entsorgung der Verpackung

Die Verpackung schützt das Gerät vor Transportschäden. Die Verpackungsmaterialien sind nach umweltverträglichen und entsorgungstechnischen Gesichtspunkten ausgewählt und deshalb recyclebar.



Die Rückführung der Verpackung in den Materialkreislauf spart Rohstoffe und verringert das Abfallaufkommen. Entsorgen Sie nicht mehr benötigte Verpackungsmaterialien gemäß den örtlich geltenden Vorschriften.

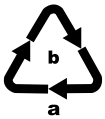


Entsorgen Sie die Verpackung umweltgerecht.
Beachten Sie die Kennzeichnung auf den verschiedenen Verpackungsmaterialien und trennen Sie diese gegebenenfalls gesondert. Die Verpackungsmaterialien sind gekennzeichnet mit Abkürzungen (a) und Ziffern (b) mit folgender Bedeutung:
1–7: Kunststoffe,
20–22: Papier und Pappe,
80–98: Verbundstoffe.

***HINWEIS***

- Heben Sie, wenn möglich, die Originalverpackung während der Garantiezeit des Gerätes auf, um das Gerät im Garantiefall ordnungsgemäß verpacken zu können.

# Gerätebeschreibung

Abbildung A:

1. Motorblock
2. Geschwindigkeitstaste I
3. Geschwindigkeitstaste II
4. Zwischenstück
5. Messerhalter
6. Emulgierscheibe
7. Messer
8. Schüssel
9. Lager
10. Standfuß

## Technische Daten

| | |
|---|---|
| Netzspannung | 220 – 240 V ~ (Wechselstrom), 50 Hz |
| Nennleistung | 260 W |
| Schutzklasse | II / ⧈ (Doppelisolierung) |
| KB-Zeit | 1 Minute (mit Emulgierscheibe ❻) |
| Fassungsvermögen Schüssel ❽ | 500 ml |
| Max. Einfüllmengen im Betrieb | Lebensmittel bis zur 300 ml-Markierung<br>Flüssigkeiten bis zur 200 ml-Markierung |
| | Alle Teile dieses Gerätes, die mit Lebensmitteln in Berührung kommen, sind lebensmittelecht. |

***KB-ZEIT***

Die KB-Zeit (Kurzzeitbetrieb) gibt an, wie lange man ein Gerät betreiben kann, ohne dass der Motor überhitzt und Schaden nimmt. Nach der angegebenen KB-Zeit muss das Gerät solange ausgeschaltet werden, bis sich der Motor abgekühlt hat.

## Sicherheitshinweise

### ⚠ STROMSCHLAGGEFAHR

- Schließen Sie das Gerät nur an eine vorschriftsmäßig installierte Netzsteckdose mit einer Netzspannung von 220 – 240 V ~ mit 50 Hz an.
- Lassen Sie beschädigte Netzstecker oder Netzkabel sofort von autorisiertem Fachpersonal oder dem Kundenservice austauschen, um Gefährdungen zu vermeiden.

## ⚠ STROMSCHLAGGEFAHR

- Ziehen Sie bei Betriebsstörungen und bevor Sie das Gerät reinigen den Netzstecker aus der Netzsteckdose.
- Ziehen Sie das Netzkabel stets am Stecker aus der Netzsteckdose, ziehen Sie nicht am Kabel selbst.
- Knicken oder quetschen Sie das Netzkabel nicht und verlegen Sie das Netzkabel so, dass niemand darauf treten oder darüber stolpern kann.
- Sie dürfen das Gerät keiner Feuchtigkeit aussetzen und nicht im Freien benutzen. Falls doch einmal Flüssigkeit in das Gerätegehäuse gelangt, ziehen Sie sofort den Netzstecker des Geräts aus der Netzsteckdose und lassen Sie es von qualifiziertem Fachpersonal reparieren.
- Fassen Sie Gerät, Netzkabel und -stecker nie mit nassen Händen an.
- Wenn das Netzkabel oder der Motorblock beschädigt sind, müssen Sie das Gerät von Fachpersonal reparieren lassen, bevor Sie es erneut verwenden. Sie dürfen das Motorblockgehäuse nicht öffnen. In diesem Falle ist die Sicherheit nicht gegeben und die Gewährleistung erlischt.
- Trennen Sie das Gerät sofort nach dem Gebrauch vom Stromnetz. Nur wenn Sie den Netzstecker aus der Netzsteckdose ziehen, ist es vollständig stromfrei.

Sie dürfen den Motorblock keinesfalls in Flüssigkeit tauchen und keine Flüssigkeiten in das Gehäuse des Motorblocks gelangen lassen.

## ⚠ WARNUNG! VERLETZUNGSGEFAHR!

- Vor dem Auswechseln von Zubehör oder Zusatzteilen, die im Betrieb bewegt werden, muss das Gerät ausgeschaltet und vom Netz getrennt werden.

## ⚠ WARNUNG! VERLETZUNGSGEFAHR!

- Missbrauchen Sie das Gerät nicht für andere Zwecke, als in dieser Anleitung beschrieben.
- Gehen Sie vorsichtig beim Leeren der Schüssel vor! Das Messer ist sehr scharf!
- Gehen Sie vorsichtig beim Reinigen des Gerätes vor! Das Messer ist sehr scharf!
- Das Gerät ist bei nicht vorhandener Aufsicht und vor dem Zusammenbau, dem Auseinandernehmen oder Reinigen, stets vom Netz zu trennen.
- Das Gerät darf nicht von Kindern benutzt werden.
- Das Gerät und seine Anschlussleitung sind von Kindern fernzuhalten.
- Dieses Gerät kann von Personen mit reduzierten physischen, sensorischen oder mentalen Fähigkeiten oder Mangel an Erfahrung und/oder Wissen benutzt werden, wenn sie beaufsichtigt oder bezüglich des sicheren Gebrauchs des Gerätes unterwiesen wurden und die daraus resultierenden Gefahren verstanden haben.
- Kinder dürfen nicht mit dem Gerät spielen.
- Kinder sollten beaufsichtigt werden, um sicherzustellen, dass sie nicht mit dem Gerät spielen.
- Beim Umgang mit dem extrem scharfen Messer besteht Verletzungsgefahr. Setzen Sie das Gerät nach Benutzung und Reinigung wieder zusammen, damit Sie sich nicht am freiliegenden Messer verletzen. Halten Sie das Messer für Kinder unzugänglich.
- Entnehmen Sie niemals die Lebensmittel aus der Schüssel, solange sich das Messer noch dreht. Verletzungsgefahr!
- Warten Sie, bis das Messer steht, bevor Sie den Motorblock abnehmen.

**⚠ WARNUNG! VERLETZUNGSGEFAHR!**

- Greifen Sie niemals in das noch rotierende Messer! Verletzungsgefahr!

**⚠ WARNUNG! BRANDGEFAHR!**

- Sie dürfen das Gerät nicht länger als 1 Minute laufen lassen. Lassen Sie es danach abkühlen.

***ACHTUNG – GERÄTESCHÄDEN!***

- Beachten Sie die Tabelle über die Füllmengen im Kapitel "Zerkleinern". Andernfalls besteht Verschmutzungsgefahr durch herausquellendes Füllgut.
- Sie dürfen den Motorblock nicht in der Geschirrspülmaschine reinigen, dieser würde dadurch beschädigt.
- Füllen Sie keine heißen Flüssigkeiten in das Gerät! Ansonsten kann das Gerät beschädigt werden!

# Bedienen

## Zerkleinern

***HINWEIS***

- Vor der ersten Benutzung müssen Sie das Gerät entsprechend den Anweisungen im Reinigungskapitel gründlich reinigen.

1) Setzen Sie die Schüssel ❽ in den Standfuß ❿.
2) Stecken Sie den Messerhalter ❺ mit dem Messer ❼ auf das Lager ❾.
3) Bereiten Sie das Füllgut vor, indem Sie große Stücke soweit zerkleinern (ca. 2 cm), dass diese in die Schüssel ❽ passen.

4) Geben Sie das Füllgut in die Schüssel ❽. Beachten Sie dabei folgende Tabelle:

| Lebensmittel | Füllmenge | Bearbeitungszeit | Geschwindigkeit |
|---|---|---|---|
| Salami | 130 g | 3 x 5 Sek. | II |
| Käse (Gouda, jung, Kühlschrank-temperatur) | 100 g | 4 x 15 Sek. | II |
| Zwiebeln | 100 g | pulsierend | I |
| Knoblauch | 100 g | pulsierend | II |
| Karotten | 100 g | 3 x 5 Sek. | I |
| Mandeln | 200 g | grob: 1 x 15 Sek.<br>mittel: 2 x 15 Sek.<br>fein: 3 x 15 Sek. | II |
| Eier (hart gekocht) | 150 g | 2 x 4 Sek. | II |
| Walnüsse | 50 g | 2 x 8 Sek. | II |
| Eiswürfel | 100 g | 15 x 1 Sek. pulsierend | II |

5) Verschließen Sie die Schüssel ❽ mit dem Zwischenstück ❹:

- Setzen Sie dieses so auf die Schüssel ❽, dass die Arretierungen am äußeren Rand des Zwischenstücks ❹ in die Schienen an der Schüssel ❽ greifen (siehe Abbildung 1).
- Drehen Sie das Zwischenstück ❹ dann so, dass die Arretierungen in den Schienen nach unten gleiten und einrasten.

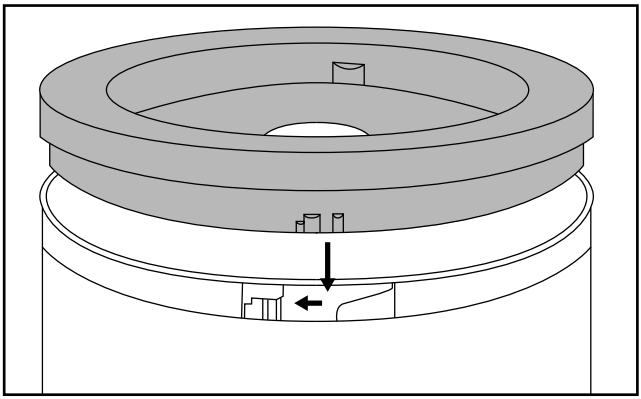

Abb. 1

6) Setzen Sie den Motorblock ❶ auf das Zwischenstück ❹. Achten Sie darauf, dass die Arretierungen am inneren Rand des Zwischenstücks ❹ in die Aussparungen am Motorblock ❶ greifen und der Motorblock ❶ fest aufliegt.

7) Drücken Sie, je nach zu zerkleinerndem Füllgut, die Geschwindigkeitstaste I ❷ oder die Geschwindigkeitstaste II ❸.

***HINWEISE***

- Sollten sich während der Bearbeitung größere Stücke des Füllguts an der Schüsselwand ansammeln, heben Sie den Motorblock ❶ vom Zwischenstück ❹ ab. Schütteln Sie die Schüssel ❽ kräftig durch und beginnen Sie anschließend mit der Bearbeitung von vorne. Entfernen Sie eventuelle Rückstände mit einem Teigschaber.
- Besonders harte Lebensmittel müssen vor der Bearbeitung in kleinere Stücke zerteilt werden (ca. 2 cm). Ansonsten kann der Motor blockieren. Wählen Sie eine pulsierende Bearbeitung bei harten Lebensmitteln. Drücken Sie hierzu mehrfach kurzzeitig die jeweilige Geschwindigkeitstaste ❷/❸ hintereinander.
- Sollte das Füllgut nicht vollständig zerkleinert werden, können Sie es entweder in kleinere Stücke schneiden oder heben Sie den Motorblock ❶ vom Zwischenstück ❹ ab. Schütteln Sie die Schüssel ❽ kräftig durch und beginnen Sie anschließend mit der Bearbeitung von vorne.

8) Wenn das Füllgut zerkleinert worden ist, lassen Sie die Geschwindigkeitstaste ❷/❸ los.

9) Ziehen Sie den Netzstecker.

**⚠ WARNUNG – VERLETZUNGSGEFAHR!**

- Entnehmen Sie niemals die Lebensmittel aus der Schüssel ❽, solange sich das Messer ❼ noch dreht. Es besteht Verletzungsgefahr und herausspritzender Inhalt könnte zu Verschmutzungen führen.

10) Warten Sie, bis das Messer ❼ still steht.

11) Heben Sie den Motorblock ❶ vom Zwischenstück ❹.

12) Nehmen Sie das Zwischenstück ❹ ab.

**⚠ WARNUNG – VERLETZUNGSGEFAHR!**

- Beim Umgang mit dem extrem scharfen Messer ❼ besteht Verletzungsgefahr. Machen Sie das Messer ❼ für Kinder unzugänglich.

13) Ziehen Sie den Messerhalter ❺ mit dem Messer ❼ vorsichtig aus der Schüssel ❽.

14) Entnehmen Sie das Füllgut.

***HINWEISE***

- Durch das Zerkleinern von härteren, reibenden Lebensmitteln kann die Schüssel ❽ mit der Zeit ein trübes Aussehen bekommen. Dies ist normal und beeinträchtigt die Funktion des Gerätes nicht.
- Sie können den Standfuß ❿, nachdem Sie die Bearbeitung der Lebensmittel beendet haben, als Deckel für die Schüssel ❽ verwenden, um die Lebensmittel länger frisch zu halten.
  - Nehmen Sie den Motorblock ❶ und das Zwischenstück ❹ von der Schüssel ❽ ab.
  - Der Messerhalter ❺ mit dem Messer ❼ kann, wenn Sie wünschen, in der Schüssel ❽ verbleiben.
  - Lösen Sie den Standfuß ❿ von der Unterseite der Schüssel ❽. Drehen Sie den Standfuß ❿ um. Sie können den Standfuß ❿ nun auf die Schüssel ❽ setzen, so dass dieser die Schüssel ❽ verschließt.

## Sahne schlagen

Mit der Emulgierscheibe ❻ können Sie mit diesem Gerät auch Sahne schlagen:

1) Setzen Sie die Schüssel ❽ in den Standfuß ❿.
2) Schieben Sie die Emulgierscheibe ❻ auf den Messerhalter ❺:
   - Für 100 ml Sahne stecken Sie ihn so auf den Messerhalter ❺, dass die Emulgierscheibe ❻ auf beiden Messern ❼ aufliegt und einrastet (Abb.2):

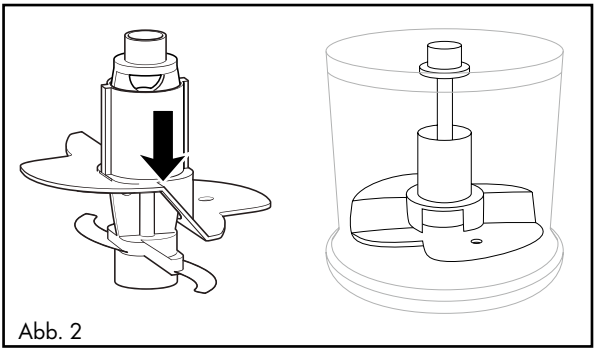

Abb. 2

– Für 200 ml Sahne drehen Sie die Emulgierscheibe ❻ horizontal um 180° (Abb.3), so dass diese nur noch auf einem Messer ❼ aufliegt und einrastet (Abb.4). Die Emulgierscheibe ❻ pflügt dann höher durch die Sahne:

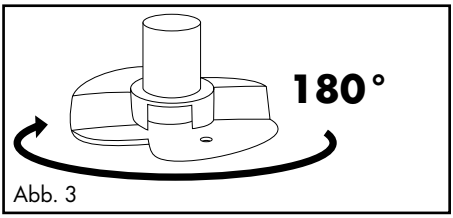

Abb. 3

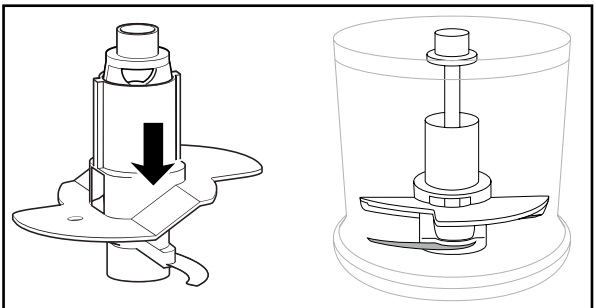
Abb. 4

3) Stecken Sie den Messerhalter ❺ mit der Emulgierscheibe ❻ auf das Lager ❾.

4) Füllen Sie die Sahne ein.

5) Verschließen Sie die Schüssel ❽ mit dem Zwischenstück ❹:

   – Setzen Sie dieses so auf die Schüssel ❽, dass die Arretierungen am äußeren Rand des Zwischenstücks ❹ in die Schienen an der Schüssel ❽ greifen (siehe Abbildung 1).

   – Drehen Sie das Zwischenstück ❹ dann so, dass die Arretierungen in den Schienen nach unten gleiten.

6) Setzen Sie den Motorblock ❶ auf das Zwischenstück ❹. Achten Sie darauf, dass die Arretierungen am inneren Rand des Zwischenstücks ❹ in die Aussparungen am Motorblock ❶ greifen und der Motorblock ❶ fest aufliegt.

7) Drücken Sie die Geschwindigkeitstaste I ❷.

***HINWEIS***

- Um Sahne zu schlagen, sollte diese vor dem Steifschlagen gut gekühlt sein (max. 8 °C/Kühlschranktemperatur).
- Wir empfehlen bei 100 ml Sahne eine Schlagzeit von ca. 30 Sekunden bei normaler Geschwindigkeit.
- Bei 200 ml Sahne empfehlen wir eine Schlagzeit von ca. 30 – 50 Sekunden bei normaler Geschwindigkeit.
- Bedingt durch verschiedene Einflüsse, wie z. B. Fettgehalt der Sahne oder die Außentemperatur, kann die Schlagzeit jedoch variieren! Beobachten Sie die Sahne während des Steifschlagens und passen Sie die Schlagzeit Ihren Bedürfnissen an.

## Reinigung und Pflege

**⚠ WARNUNG – STROMSCHLAGGEFAHR!**

- Bevor Sie das Gerät reinigen, ziehen Sie immer den Netzstecker aus der Netzsteckdose.



Sie dürfen das Gerät bei der Reinigung keinesfalls in Wasser tauchen oder unter fließendes Wasser halten.

**⚠ WARNUNG – VERLETZUNGSGEFAHR!**

- Beim Umgang mit dem extrem scharfen Messer ❼ besteht Verletzungsgefahr. Setzen Sie das Gerät nach Benutzung und Reinigung wieder zusammen, damit Sie sich nicht am freiliegenden Messer ❼ verletzen. Machen Sie das Messer ❼ für Kinder unzugänglich.

***ACHTUNG – SACHSCHADEN!***

- Sie dürfen den Motorblock ❶ nicht in der Geschirrspülmaschine reinigen, dieser würde dadurch beschädigt.

- Ziehen Sie den Netzstecker.
- Reinigen Sie den Motorblock ❶ mit einem feuchten Tuch. Geben Sie bei bedarf ein mildes Spülmittel auf das Tuch. Wischen Sie Spülmittelreste ab. Stellen Sie sicher, dass der Motorblock ❶ vor einer erneuten Benutzung trocken ist.
- Reinigen Sie die Schüssel ❽, die Emulgierscheibe ❻, den Messerhalter ❺ mit Messer ❼, das Zwischenstück ❹ und den Standfuß ❿ in warmem Wasser und geben Sie ein mildes Spülmittel hinzu. Spülen Sie alle Teile mit klarem Wasser ab und trocknen Sie diese mit einem Trockentuch.



Alternativ können alle Teile, bis auf den Motorblock ❶, in der Geschirrspülmaschine gereinigt werden. Legen Sie dabei, wenn möglich, die Teile in den oberen Korb der Spülmaschine. Achten Sie darauf, dass die Teile nicht eingeklemmt werden.

# Fehlerbehebung

| PROBLEM | MÖGLICHE URSACHE | MÖGLICHE LÖSUNGEN |
|---|---|---|
| Das Gerät funktioniert nicht. | Das Gerät ist nicht mit einer Netzsteckdose verbunden. | Schließen Sie das Gerät an eine Netzsteckdose an. |
| | Das Gerät ist beschädigt. | Wenden Sie sich an den Service. |
| | Eine Haushaltssicherung ist defekt. | Überprüfen Sie die Haushaltssicherungen und erneuern Sie diese gegebenenfalls. |
| | Das Gerät ist möglicherweise defekt. | Wenden Sie sich an den Service. |

Sollten sich die Störungen nicht mit oben stehenden Fehlerbehebungen beheben lassen, oder wenn Sie andere Arten von Störungen feststellen, wenden Sie sich bitte an unseren Service.

# Anhang

## Gerät entsorgen



**Werfen Sie das Gerät keinesfalls in den normalen Hausmüll. Dieses Produkt unterliegt der europäischen Richtlinie 2012/19/EU.**

Entsorgen Sie das Gerät über einen zugelassenen Entsorgungsbetrieb oder über Ihre kommunale Entsorgungseinrichtung. Beachten Sie die aktuell geltenden Vorschriften. Setzen Sie sich im Zweifelsfall mit Ihrer Entsorgungseinrichtung in Verbindung.



Möglichkeiten zur Entsorgung des ausgedienten Produkts erfahren Sie bei Ihrer Gemeinde- oder Stadtverwaltung.

## Garantie der Kompernaß Handels GmbH

Sehr geehrte Kundin, sehr geehrter Kunde,

Sie erhalten auf dieses Gerät 3 Jahre Garantie ab Kaufdatum. Im Falle von Mängeln dieses Produkts stehen Ihnen gegen den Verkäufer des Produkts gesetzliche Rechte zu. Diese gesetzlichen Rechte werden durch unsere im Folgenden dargestellte Garantie nicht eingeschränkt.

### Garantiebedingungen

Die Garantiefrist beginnt mit dem Kaufdatum. Bitte bewahren Sie den Original-Kassenbon gut auf. Diese Unterlage wird als Nachweis für den Kauf benötigt.

Tritt innerhalb von drei Jahren ab dem Kaufdatum dieses Produkts ein Material- oder Fabrikationsfehler auf, wird das Produkt von uns – nach unserer Wahl – für Sie kostenlos repariert oder ersetzt. Diese Garantieleistung setzt voraus, dass innerhalb der Drei-Jahres-Frist das defekte Gerät und der Kaufbeleg (Kassenbon) vorgelegt und schriftlich kurz beschrieben wird, worin der Mangel besteht und wann er aufgetreten ist.

Wenn der Defekt von unserer Garantie gedeckt ist, erhalten Sie das reparierte oder ein neues Produkt zurück. Mit Reparatur oder Austausch des Produkts beginnt kein neuer Garantiezeitraum.

### Garantiezeit und gesetzliche Mängelansprüche

Die Garantiezeit wird durch die Gewährleistung nicht verlängert. Dies gilt auch für ersetzte und reparierte Teile. Eventuell schon beim Kauf vorhandene Schäden und Mängel müssen sofort nach dem Auspacken gemeldet werden. Nach Ablauf der Garantiezeit anfallende Reparaturen sind kostenpflichtig.

### Garantieumfang

Das Gerät wurde nach strengen Qualitätsrichtlinien sorgfältig produziert und vor Auslieferung gewissenhaft geprüft.

Die Garantieleistung gilt für Material- oder Fabrikationsfehler. Diese Garantie erstreckt sich nicht auf Produktteile, die normaler Abnutzung ausgesetzt sind und daher als Verschleißteile angesehen werden können oder für Beschädigungen an zerbrechlichen Teilen, z. B. Schalter, Akkus, Backformen oder Teile die aus Glas gefertigt sind.

Diese Garantie verfällt, wenn das Produkt beschädigt, nicht sachgemäß benutzt oder gewartet wurde. Für eine sachgemäße Benutzung des Produkts sind alle in der Bedienungsanleitung aufgeführten Anweisungen genau einzuhalten. Verwendungszwecke und Handlungen, von denen in der Bedienungsanleitung abgeraten oder vor denen gewarnt wird, sind unbedingt zu vermeiden.

Das Produkt ist nur für den privaten und nicht für den gewerblichen Gebrauch bestimmt. Bei missbräuchlicher und unsachgemäßer Behandlung, Gewaltanwendung und bei Eingriffen, die nicht von unserer autorisierten Service-Niederlassung vorgenommen wurden, erlischt die Garantie.

## Abwicklung im Garantiefall

Um eine schnelle Bearbeitung Ihres Anliegens zu gewährleisten, folgen Sie bitte den folgenden Hinweisen:

- Bitte halten Sie für alle Anfragen den Kassenbon und die Artikelnummer (z. B. IAN 12345) als Nachweis für den Kauf bereit.
- Die Artikelnummer entnehmen Sie bitte dem Typenschild, einer Gravur, auf dem Titelblatt Ihrer Anleitung (unten links) oder als Aufkleber auf der Rück- oder Unterseite.
- Sollten Funktionsfehler oder sonstige Mängel auftreten, kontaktieren Sie zunächst die nachfolgend benannte Serviceabteilung **telefonisch** oder per **E-Mail**.
- Ein als defekt erfasstes Produkt können Sie dann unter Beifügung des Kaufbelegs (Kassenbon) und der Angabe, worin der Mangel besteht und wann er aufgetreten ist, für Sie portofrei an die Ihnen mitgeteilte Service-Anschrift übersenden.



Auf www.lidl-service.com können Sie diese und viele weitere Handbücher, Produktvideos und Software herunterladen.

## Service

(DE) **Service Deutschland**
Tel.: 0800 5435 111 (Kostenfrei aus dem dt. Festnetz/Mobilfunknetz)
E-Mail: kompernass@lidl.de

(AT) **Service Österreich**
Tel.: 0820 201 222 (0,15 EUR/Min.)
E-Mail: kompernass@lidl.at

(CH) **Service Schweiz**
Tel.: 0842 665566 (0,08 CHF/Min., Mobilfunk max. 0,40 CHF/Min.)
E-Mail: kompernass@lidl.ch

IAN 307613

## Importeur

Bitte beachten Sie, dass die folgende Anschrift keine Serviceanschrift ist. Kontaktieren Sie zunächst die benannte Servicestelle.

KOMPERNASS HANDELS GMBH

BURGSTRASSE 21

DE-44867 BOCHUM

DEUTSCHLAND

www.kompernass.com

**KOMPERNASS HANDELS GMBH**
BURGSTRASSE 21
DE-44867 BOCHUM
GERMANY
www.kompernass.com

Információk állása · Stav informací · Stav informácií · Stand der Informationen:
09/2018 · Ident.-No.: SMZT260A1-082018-2