PARKSIDE

HAMMER DRILL PBH 1500 E5

(HR)

UDARNI ČEKIĆ-BUŠILICA

Prijevod originalnih uputa za uporabu

(BG)

ПЕРФОРАТОР

Превод на оригиналното ръководство за експлоатация

(DE) (AT) (CH)

BOHR- UND MEISSELHAMMER

Originalbetriebsanleitung

(RO)

CIOCAN ROTOPERCUTOR

Traducerea instrucțiunilor de utilizare original

(GR) (CY)

ΣΚΑΠΤΙΚΟ ΔΡΑΠΑΝΟ ΜΕ ΚΑΛΕΜΙ

Μετάφραση των αυθεντικών οδηγιών λειτουργίας

IAN 298871

(HR) (RO)
(BG) (GR)

HR

Prije nego što pročitate tekst, otvorite stranicu sa slikama i upoznajte se na osnovu toga sa svim funkcijama uređaja.

RO

Înainte de a citi instrucțiunile, priviți imaginile și familiarizați-vă cu toate funcțiile aparatului.

BG

Преди да прочетете отворете страницата с фигурите и след това се запознайте с всички функции на уреда.

GR CY

Πριν ξεκινήσετε την ανάγνωση, ανοίξτε τη σελίδα με τις εικόνες και εξοικειωθείτε με όλες τις λειτουργίες της συσκευής.

DE AT CH

Klappen Sie vor dem Lesen die Seite mit den Abbildungen aus und machen Sie sich anschließend mit allen Funktionen des Gerätes vertraut.

HR	Prijevod originalnih uputa za uporabu	Stranica	1
RO	Traducerea instrucțiunilor de utilizare original	Pagina	11
BG	Превод на оригиналното ръководство за експлоатация	Страница	21
GR / CY	Μετάφραση των αυθεντικών οδηγιών λειτουργίας	Σελίδα	33
DE / AT / CH	Originalbetriebsanleitung	Seite	45

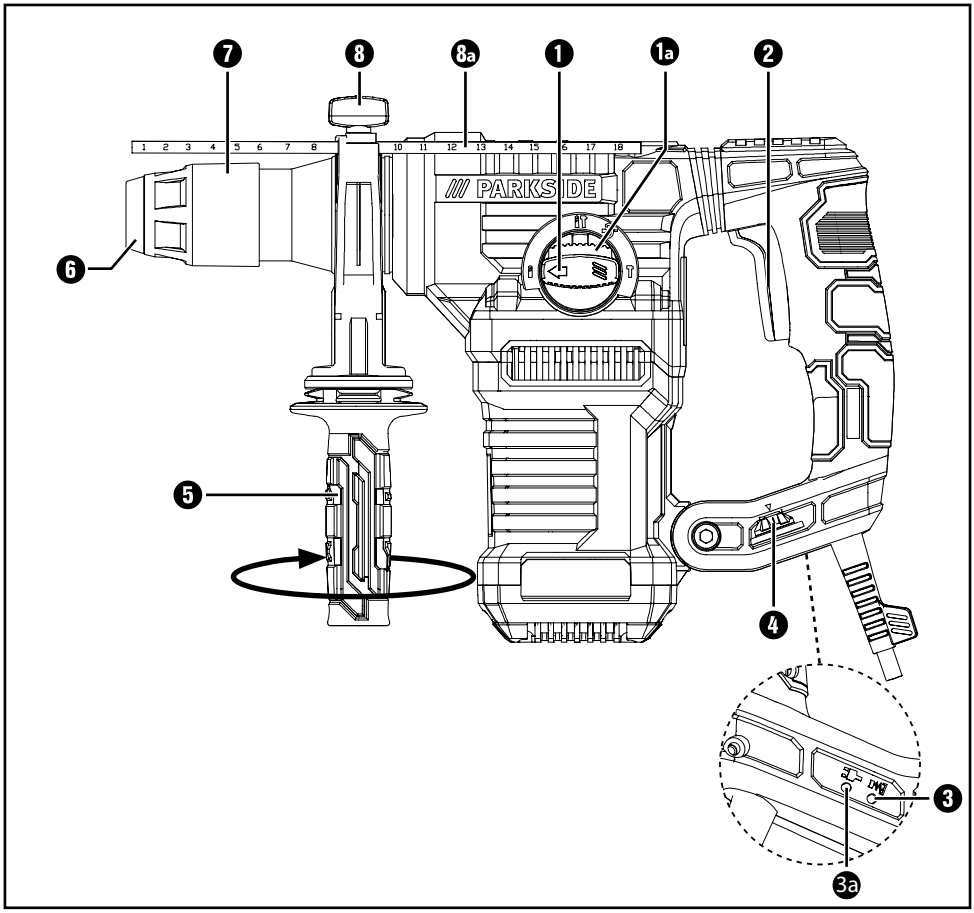
7
8
8a
1
1a
2
6
5
4
3
3a
PARKSIDE

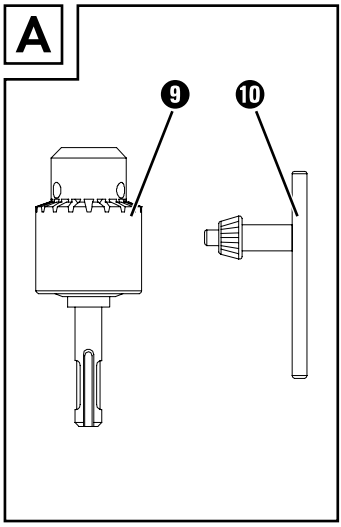
A
9
10

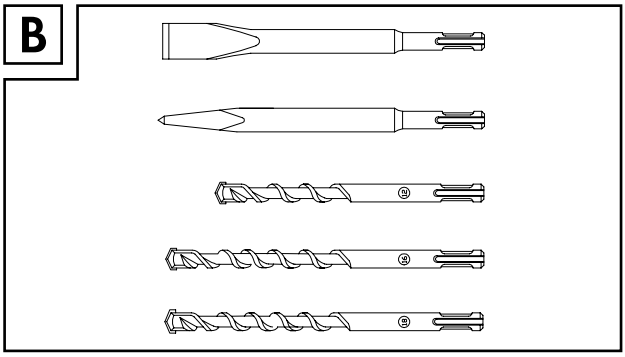
B

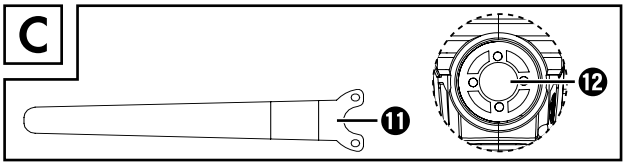
C
11
12

Sadržaj

Uvod 2
Namjenska uporaba 2
Prikazane komponente 2
Opseg isporuke 2
Tehnički podaci 2

Opće sigurnosne upute za električne alate 3
1. Sigurnost na radnom mjestu 3
2. Električna sigurnost 3
3. Sigurnost 4
4. Korištenje i rukovanje električnim alatom 4
5. Servis 5
Sigurnosne napomene specifične za udarne bušilice 5
Originalni pribor/dodatni uređaji 5

Puštanje u rad 5
Dodatna ručka 5
Dubinski graničnik 5

Rukovanje 6
Odabir načina rada 6
Predodabir broja okretaja 6
LED-indikator 6
Uključivanje i isključivanje 7

Održavanje i čišćenje 7

Zbrinjavanje 7

Jamstvo tvrtke Kompernass Handels GmbH 8

Servis 9

Uvoznik 9

Prijevod originalne izjave o sukladnosti 10

UDARNI ČEKIĆ-BUŠILICA PBH 1500 E5

Uvod

Čestitamo na kupnji Vašeg novog uređaja. Time ste se odlučili za vrlo kvalitetan proizvod. Upute za uporabu dio su opreme ovog proizvoda. One sadrže važne napomene za sigurnost, rukovanje i zbrinjavanje. Prije uporabe proizvoda upoznajte se sa svim napomenama za rukovanje i svim sigurnosnim napomenama. Proizvod koristite isključivo na opisani način i u navedenim područjima uporabe. U slučaju predaje proizvoda trećim osobama, priložite i također predajte i svu dokumentaciju.

Namjenska uporaba

Udarni čekić-bušilica PBH 1500 E5 (u nastavku „uređaj“) prikladna je za:

- Udarno bušenje u cigli, betonu i kamenu
- Klesanje u betonu, kamenu i žbuci
- Bušenje u kamenu, drvetu i metalu

Svaki drugi način uporabe i svaka izmjena uređaja smatra se nenamjenskom i krije znatnu opasnost od nezgode.
Proizvođač ne preuzima odgovornost za štete nastale nenamjenskom uporabom uređaja. Uređaj nije namijenjen za komercijalnu uporabu.

Prikazane komponente

❶ Sklopka za odabir funkcije
❶a Tipka za deblokadu sklopke za odabir funkcije
❷ Sklopka za uključivanje/isključivanje
❸ Crveni LED-indikator
❸a Zeleni LED-indikator
❹ Kotačić za predodabir broja okretaja
❺ Dodatna ručka
❻ Prihvatnik za alat s poklopcem za zaštitu od prašine
❼ Čahura za blokadu
❽ Leptirasti vijak
❽a Dubinski graničnik
❾ Čeljust s nazubljenim obodom
❿ Ključ za nazubljeni obod
⓫ Ključ s čeonim otvorom
⓬ Poklopac kućišta udarnog uređaja

Opseg isporuke

1 udarni čekić-bušilica PBH 1500 E5
1 dodatna ručka
3 SDS-svrdla (vidi sliku B)
1 plosnato dlijeto (vidi sliku B)
1 šiljato dlijeto (vidi sliku B)
1 metalni dubinski graničnik
1 čeljust s nazubljenim obodom za svrdlo s okruglom osnovom (vidi sliku A)
1 ključ za nazubljeni obod (vidi sliku A)
1 ključ s čeonim otvorom (vidi sliku C)
1 kovčeg za nošenje
1 upute za uporabu

Tehnički podaci

Nazivna snaga:	1500 W
Nazivni napon:	230 V ~ 50 Hz (izmjenična struja)
Broj okretaja u praznom hodu:	n_0 0 - 800 min^{-1}
Broj udaraca:	0 - 3900 min^{-1}
Energija udarca:	5 J
Maksimalan promjer bušenja:	13 mm za čelik 40 mm za drvo 32 mm za beton
Razred zaštite:	II / ⧈ (dvostruka izolacija)

Vrijednost emisije buke:

Mjerna vrijednost buke izmjerena je sukladno EN 60745. Procijenjena A razina emisije buke električnog alata tipično iznosi:

Udarno bušenje:

Razina zvučnog tlaka:	L_{pA} = 91,7 dB (A)
Odstupanje K:	3 dB
Razina zvučne snage:	L_{WA} = 102,7 dB (A)
Odstupanje K:	3 dB

Klesanje:

Razina zvučnog tlaka:	L_{pA} = 89,7 dB (A)
Odstupanje K:	3 dB
Razina zvučne snage:	L_{WA} = 103,7 dB (A)
Odstupanje K:	3 dB

Zajamčena razina jačine zvuka L_{WA} u dB.

Ukupna vrijednost vibracija:

Ukupne vrijednosti vibracija (zbroj vektora triju smjerova) izračunate su u skladu s normom EN 60745:

Udarno bušenje u betonu: $a_{h(HD)}$ = 9,9 m/s², K = 1,5 m/s²

Klesanje: $a_{h(CHeq)}$ = 18,5 m/s², K = 1,5 m/s²

⚠ UPOZORENJE!

- Razina vibracija navedena u ovim uputama izmjerena je u skladu s normiranom procedurom mjerenja u skladu s normom EN 60745 i može se koristiti za usporedbu uređaja. Navedena razina emisije vibracija može se koristiti i za uvodnu procjenu izloženosti. Razina vibracija mijenja se ovisno o uporabi električnog alata i u mnogim slučajevima može biti iznad vrijednosti navedene u ovim uputama.

NAPOMENA

- Nastojte održavati što manje opterećenje vibracijama. Primjerne mjere za smanjenje opterećenja vibracijama su nošenje rukavica prilikom uporabe uređaja i ograničenje radnog vremena. Pritom morate uzeti u obzir sve dijelove ciklusa pogona (primjerice razdoblja u kojima je električni uređaji isključen, kao i razdoblja u kojima je uređaj uključen ali radi bez opterećenja).

⚠ Opće sigurnosne upute za električne alate

⚠ UPOZORENJE!

- **Pročitajte sve sigurnosne napomene i upute.** Nepridržavanje sigurnosnih napomena i uputa može uzrokovati strujni udar, požar i/ili teške ozljede.

Sačuvajte sve sigurnosne napomene i upute za buduću uporabu.

Pojam „električni alat“ koji se koristi u sigurnosnim napomenama odnosi se na električni alat s mrežnim napajanjem (s mrežnim kabelom) i na električni alat s pogonom na baterije (bez mrežnog kabela).

1. Sigurnost na radnom mjestu

a) **Radno mjesto držite čistim i dobro osvijetljenim.** Neuredno i neosvijetljeno radno mjesto može uzrokovati nezgode.

b) **Električni alat ne koristite u eksplozivnom okruženju u kojem se nalaze zapaljive tekućine, plinovi ili prašina.** Električni uređaji stvaraju iskre koje mogu zapaliti prašinu ili pare.

c) **Djecu i druge osobe držite podalje tijekom korištenja električnog alata.** U slučaju nepažnje možete izgubiti kontrolu nad uređajem.

2. Električna sigurnost

a) **Utikač električnog alata mora pristajati u utičnicu. Utikač se ni na koji način ne smije mijenjati.**
Ne koristite adapterske utikače s uzemljenim električnim alatom. Neizmijenjeni utikači i odgovarajuće utičnice umanjuju rizik od strujnog udara.

b) **Izbjegavajte tjelesni kontakt s uzemljenim površinama kao što su cijevi, sustavi grijanja, štednjaci ili hladnjaci.** Rizik od strujnog udara veći je kada je tijelo uzemljeno.

c) **Električni alat držite podalje od kiše i vlage.** Prodiranje vode u električni uređaj povećava rizik od strujnog udara.

d) **Ne koristite kabel za druge namjene, primjerice za nošenje uređaja, vješanje uređaja ili izvlačenje utikača iz utičnice. Kabel uređaja držite podalje od izvora topline, ulja, oštrih bridova i pokretnih dijelova uređaja.** Oštećeni ili zapetljani kabeli povećavaju rizik od strujnog udara.

e) **Ako električni alat koristite na otvorenom, koristite samo produžne kabele koji su odobreni za uporabu na otvorenom.** Uporaba takve vrste produžnog kabela prikladnog za uporabu na otvorenom umanjuje rizik od strujnog udara.

f) **Ako nije moguće izbjeći uporabu električnog alata u vlažnom okruženju, koristite fido sklopku.** Korištenje fido sklopke smanjuje rizik od strujnog udara.

3. Sigurnost

a) **Uvijek budite pažljivi i pazite na ono što radite, i električnim alatom rukujte razumno. Električni alat ne koristite ako ste umorni ili pod utjecajem droga, alkohola ili lijekova.** Samo jedan trenutak nepažnje za vrijeme uporabe električnog alata može dovesti do ozbiljnih ozljeda.

b) **Nosite osobnu zaštitnu opremu i uvijek nosite zaštitne naočale.** Nošenje osobne zaštitne opreme kao što je maska protiv prašine, nošenje sigurnosnih cipela s potplatima koji ne klize, zaštitnih rukavica, zaštitne kacige ili zaštite za sluh – ovisno o vrsti i namjeni električnog alata – umanjuje rizik od ozljeda.

c) **Izbjegavajte nehotično uključivanje uređaja. Uvjerite se da je električni alat isključen prije nego ga priključite na napajanje i/ili bateriju, uhvatite ili nosite.** Ako prilikom nošenja uređaja prst držite na sklopci za uključivanje/isključivanje ili priključite napajanje uključenog uređaja, može doći do nezgode.

d) **Alat za namještanje ili ključeve za matice uklonite prije uključivanja električnog alata.** Alat ili ključ koji se nalazi u rotirajućem dijelu uređaja mogu dovesti do ozljeda.

e) **Izbjegavajte neprirodan položaj tijela. Pobrinite se da čvrsto stojite i održavajte ravnotežu u svakom trenutku.** Na taj ćete način moći bolje kontrolirati električni alat u neočekivanim situacijama.

f) **Nosite prikladnu odjeću. Ne nosite široku odjeću ili nakit. Kosu, odjeću i rukavice držite podalje od pokretnih dijelova.** Pokretni dijelovi mogu zahvatiti ležernu, široku odjeću, nakit ili kosu.

g) **Ako je moguće montirati usisivač i sustav za prihvat piljevine, uvjerite se da su priključeni i da se ispravno koriste.** Uporaba usisivača može smanjiti ugroženost prašinom.

4. Korištenje i rukovanje električnim alatom

a) **Ne preopterećujte uređaj. Koristite električni alat prikladan za vrstu posla koji obavljate.** Prikladnim električnim alatom moći ćete bolje i sigurnije raditi u navedenom području.

b) **Ne koristite električne alate s oštećenim sklopkama.** Električni alat koji ne možete uključiti i isključiti opasan je i treba ga popraviti.

c) **Izvucite utikač iz utičnice i/ili odstranite bateriju prije nego što započnete namještati uređaj, mijenjati pribor ili odložite uređaj.** Ova mjera predostrožnosti onemogućuje nehotično uključivanje uređaja.

d) **Električni alat koji se ne koristi čuvajte izvan dohvata djece. Osobama koje nisu upoznate s načinom rada uređaja ili nisu pročitale upute nemojte dozvoliti da koriste uređaj.** Električni alat je opasan ako njime rukuju osobe bez iskustva.

e) **Pažljivo održavajte električni alat. Provjerite rade li svi pokretni dijelovi uređaja besprijekorno i da slučajno nisu zaglavljeni. Provjerite da dijelovi uređaja eventualno nisu odlomljeni ili da dijelovi nisu do te mjere oštećeni, da ometaju rad električnog alata.**
Prije uporabe uređaja oštećene dijelove dajte na popravak. Mnoge nesreće uzrokovane su loše održavanim električnim alatom.

f) **Sav alat za rezanje održavajte oštrim i čistim.** Pažljivo održavani alat za rezanje s oštrim oštricama rjeđe se zaglavljuje i lakše se navodi.

g) **Električni alat, pribor i drugi alat koristite prema odgovarajućim uputama. Pritom u obzir uvijek uzmite i uvjete rada, kao i vrstu posla koji treba obaviti.** Uporaba električnog alata u druge svrhe osim ovdje opisanih može uzrokovati opasne situacije.

5. Servis

a) **Popravak električnog alata prepustite isključivo kvalificiranim stručnjacima i koristite samo originalne zamjenske dijelove.** Na taj način osiguravate trajnu sigurnost električnog alata.

Sigurnosne napomene specifične za udarne bušilice

- **Nosite zaštitu sluha.** Djelovanje buke može uzrokovati gubitak sluha.
- **Koristite dodatne ručke isporučene s uređajem.** Gubitak kontrole može dovesti do ozljeda.
- **Tijekom izvođenja radova prilikom kojih alat može zahvatiti skrivene naponske vodove ili vlastiti mrežni kabel, električni alat držite samo za izoliranu površinu namijenjenu za pridržavanje.** Kontakt s vodom pod naponom može pod napon dovesti i metalne dijelove uređaja te uzrokovati strujni udar.
- **Nosite masku za zaštitu od prašine.**

⚠UPOZORENJE! OTROVNE PRAŠINE!

► Obrađivanje štetnih/otrovnih prašina predstavlja ugrožavanje zdravlja osobe koja rukuje uređajem i osoba koje se nalaze u blizini.

- OPREZ, VODOVI! OPASNOST!
  Pazite kako ne biste došli u dodir s vodovima struje, vode ili plina, prilikom rada s električnim alatima. Prije bušenja i izrade otvora u zidovima eventualno obavite provjeru pomoću uređaja za traženje vodova.

⚠ OPREZ ⚠

UPOZORENJE: Mogućnost strujnog udara !
Ne otvarati kućište proizvoda !

Originalni pribor/dodatni uređaji

- **Koristite samo pribor i dodatne uređaje navedene u uputama za uporabu, odnosno čiji su nastavci kompatibilni s uređajem.**

Puštanje u rad

Dodatna ručka

NAPOMENA

► Iz sigurnosnih razloga ovaj uređaj smijete koristiti isključivo s montiranom dodatnom ručkom ❺.

- Otpustite dodatnu ručku ❺ okretanjem u smjeru kazaljke na satu (vidi otklopnu stranicu).
- Okretanjem dodatnu ručku ❺ postavite u željeni položaj.
- Zategnite dodatnu ručku ❺ okretanjem u smjeru suprotnom od smjera kazaljke na satu u novom položaju.

Dubinski graničnik

- Otpustite leptirasti vijak ❽.
- Umetnite dubinski graničnik ❽a u dodatnu ručku ❺.
- Pritom pazite da nazubljenje dubinskog graničnika ❽a pokazuje prema gore.
- Izvucite graničnik dubine ❽a toliko da razmak između vrha svrdla i vrha graničnika dubine odgovara željenoj dubini bušenja.
- Ponovno zategnite leptirastu maticu ❽.

Alat/prihvatnik alata:

- Povucite čahuru za blokadu ❼ prema nazad i alat/čeljust s nazubljenim obodom ❾ umetnite u steznik za alat ❻.
- Otpustite čahuru za blokadu ❼. Na taj način će se blokirati prihvatnik. Povlačenjem alata provjerite ispravnu blokadu. Zbog načina rada sustava, alat ima kružni hod.

Vađenje alata/prihvatnika alata:

- Povucite čahuru za blokadu ❼ alata prema nazad.

NAPOMENA

Ravnomjerno zategnite svrdlo u čeljusti s nazubljenim obodom ❾! U tu svrhu postavite ključ za nazubljeni obod ❿ uokolo na sva 3 položaja čeljusti s nazubljenim obodom ❾ i ravnomjerno zategnite alat (npr. svrdlo).

► **Zatezanje alata:**
Okrenite ključ za nazubljeni obod ❿ u smjeru kazaljke na satu.

► **Vađenje alata:**
Okrenite ključ za nazubljeni obod ❿ u smjeru protivnom smjeru kazaljke na satu.

⚠ UPOZORENJE!

► Ne koristite čeljust s nazubljenim obodom ❾ prilikom udarnog bušenja ili klesanja!

Rukovanje

Odabir načina rada

⚠ UPOZORENJE!

► Aktivirajte sklopku za odabir funkcije ❶ tek kada se uređaj potpuno zaustavi. Prebacivanje funkcije tijekom okretanja alata može dovesti do oštećenja uređaja.

Sklopka za odabir funkcije:

- Pritisnite i držite tipku za deblokadu ❶a sklopke za odabir funkcije ❶. Okrenite sklopku za odabir funkcije ❶ tako da željena funkcija ulegne na oznaci strelice:

Funkcija	Simbol
Bušenje	
Udarno bušenje	
Klesanje	
Namještanje položaja dlijeta	

Namještanje položaja dlijeta:

Ovom funkcijom možete alat za klesanje okrenuti u željeni položaj.

- Okrenite sklopku za odabir funkcije ❶ u položaj ✣.
- Okrenite alat u prihvatniku za alat ❻ u potreban položaj.
- Za postupak klesanja okrenite sklopku za odabir funkcije ❶ u položaj T.

Predodabir broja okretaja

Kotačićem za predodabir broja okretaja ❹ možete unaprijed odabrati broj okretaja. Stupanj 1 (niski broj okretaja) do stupnja 6 (visoki broj okretaja)

Praktičnim testom ustanovite odgovarajuće postavke:

- Stupanj 3 – 6: visoki broj okretaja: za udarno bušenje/klesanje u betonu ili kamenu
- Stupanj 1 – 3: niski broj okretaja: za bušenje u čeliku ili drvetu

LED-indikator

■ Zeleni LED-indikator ❸a svijetli kada je mrežni utikač utaknut.

■ Crveni LED-indikator ❸ svijetli kada su ugljene četke istrošene.
Završite sve radove i uređaj pošaljite servisu za kupce.

Uključivanje i isključivanje

Uključivanje uređaja:

- Pritisnite sklopku za uključivanje/isključivanje ❷.

Isključivanje uređaja:

- Pustite sklopku za uključivanje/isključivanje ❷.

Održavanje i čišćenje

UPOZORENJE! OPASNOST OD OZLJEDA! Prije radova na uređaju obvezno ga isključite i izvucite utikač iz utičnice.

- Uređaj uvijek mora biti čist, suh i na njemu ne smije biti ulja ni masnoće.
- Za čišćenje kućišta koristite suhu krpu.
- Redovito čistite prihvatnik alata ❻.
- U tu svrhu povucite čahuru za blokadu ❼ prema nazad i povlačenjem skinite poklopac za zaštitu od prašine s prihvatnika alata ❻.
- Prije umetanja alata prihvatnik za alat ❻ malo podmažite.

⚠ UPOZORENJE!

- Ako je potrebno zamijeniti priključni kabel, to treba obaviti proizvođač ili njegov predstavnik kako se ne bi ugrozila sigurnost uporabe uređaja.

Udarno kućište napunite mazivom

- Redovito, najmanje svakih 50 pogonskih sati, provjeravajte ima li dovoljno maziva u udarnom kućištu.
- Otvorite poklopac ⓬ udarnog kućišta uz pomoć ključa s čeonim otvorom ⓫.
  Svi pokretni dijelovi stroja udarnog uređaja moraju biti pokriveni slojem maziva.
- Dopunite dovoljnu količinu masti za podmazivanje dok svi dijelovi stroja ne budu potpuno prekriveni.
- Zatvorite poklopac ⓬ udarnog kućišta uz pomoć ključa s čeonim otvorom ⓫.

Zbrinjavanje

Ambalaža se sastoji od materijala neškodljivih za okoliš koji se mogu zbrinuti preko mjesnih ispostava za recikliranje.

Ne bacajte električne alate s kućnim otpadom!

U skladu s europskom direktivom 2012/19/EU stari električni alati moraju se prikupiti odvojeno i zbrinuti na ekološki prihvatljiv način.

O mogućnostima zbrinjavanja starih uređaja možete saznati u gradskom ili općinskom poglavarstvu.

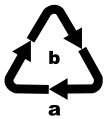

Pakiranje zbrinite na ekološki prihvatljiv način.
Obratite pozornost na oznake na različitim materijalima ambalaže i po potrebi ih zbrinite odvojeno. Materijali ambalaže označeni su kraticama (a) i brojkama (b) sljedećeg značenja:
1 – 7: Plastika
20 – 22: Papir i karton
80 – 98: Kompozitni materijali

O mogućnostima zbrinjavanja starih uređaja možete se raspitati u gradskom ili općinskom poglavarstvu.

Jamstvo tvrtke Kompernass Handels GmbH

Poštovani kupci,

Za ovaj uređaj odobrava se jamstvo u trajanju od 3 godine od datuma kupnje. U slučaju nedostataka ovoga proizvoda, Vama pripadaju zakonska prava na teret prodavača proizvoda. U nastavku izloženo jamstvo ne ograničava ova zakonska prava.

Uvjeti jamstva

Jamstveni rok započinje danom kupnje. Molimo Vas da dobro sačuvate originalni račun. Ovaj dokument je potreban kao dokaz o kupnji.

Ako u roku od tri godine od dana kupnje ovog proizvoda dođe do greške u materijalu ili izradi, proizvod ćemo - prema našem izboru - besplatno popraviti ili zamijeniti. Za takvo ispunjenje jamstvene obaveze potrebno je unutar trogodišnjeg roka uređaj s nedostatkom i dokaz o kupnji (račun) predočite i pismeno ukratko opisati u čemu se sastoji greška proizvoda i kada se pojavila.

Ako je kvar pokriven našim jamstvom, poslat ćemo Vam popravljen ili novi proizvod. Popravkom ili zamjenom proizvoda ne započinje novi jamstveni rok.

Jamstveni rok i zakonsko pravo u slučaju nedostataka

Korištenje prava na jamstvo ne produžuje jamstveni rok. To vrijedi i za zamijenjene i popravljene dijelove. Štete i nedostatke koji eventualno postoje već prilikom kupnje treba javiti neposredno nakon raspakiranja. Nakon isteka jamstvenog roka izvršeni popravci se naplaćuju.

Opseg jamstva

Uređaj je pažljivo proizveden sukladno strogim smjernicama u pogledu kvalitete i prije isporuke brižljivo provjeren.

Ovo jamstvo vrijedi za greške u materijalu i izradi. Jamstvo ne obuhvaća dijelove proizvoda koji su izloženi normalnom trošenju i stoga se mogu smatrati potrošnim dijelovima, niti oštećenja lomljivih dijelova, npr. prekidača, baterija, kalupa za pečenje ili dijelova izrađenih od stakla.

Ovo jamstvo propada ako je proizvod oštećen, i ako nije stručno korišten ili servisiran. Za stručno korištenje proizvoda potrebno je točno poštivati sve naputke navedene u uputama za uporabu. Uporabne namjene i radnje, koje se u uputama ne preporučuju ili na koje se upozorava, obavezno se moraju izbjegavati.

Proizvod je namijenjen isključivo za privatnu, nekomercijalnu uporabu. Jamstvo prestaje vrijediti u slučaju zloporabe, nenamjenskog korištenja, primjene sile i zahvata na uređaju koje nije obavila za to ovlaštena podružnica servisa.

Realizacija u slučaju jamstvenog zahtjeva

Kako bismo zajamčili brzu obradu Vašeg zahtjeva, molimo slijedite sljedeće napomene:

- Molimo Vas da za sve upite u pripravnosti držite blagajnički račun i broj artikla (npr. IAN 12345) kao dokaz o kupnji.
- Broj artikla možete pronaći na tipskoj pločici u obliku gravure, na naslovnoj stranici Vaših uputa (dolje lijevo) ili u obliku naljepnice na stražnjoj ili donjoj strani.
- Ako dođe do smetnji u radu ili drugih nedostataka, najprije **telefonski** ili **preko elektronske pošte** kontaktirajte servisni odjel naveden u nastavku.
- Proizvod registriran kao neispravan onda možete zajedno s priloženim dokazom o kupnji (blagajnički račun) i s opisom nedostatka i kada se pojavio, besplatno poslati na dobivenu adresu servisa.

NAPOMENA

- Kod alata Parkside i Florabest pošaljite isključivo neispravan proizvod bez opreme (npr. baterije, kofer za čuvanje, alat za montažu i slično).

Na stranici www.lidl-service.com možete preuzeti ove i mnoge druge priručnike, videosnimke o proizvodu i softver.

Servis

⚠ UPOZORENJE!

- **Uređaje na popravak predajte podružnici servisa ili stručnom električaru uz isključivu uporabu originalnih zamjenskih dijelova.** Tako se jamči očuvanje sigurnosti uređaja.
- **Zamjenu utikača ili priključnog voda uvijek treba izvršiti proizvođač uređaja ili njegov servis.** Tako se jamči očuvanje sigurnosti uređaja.

HR **Servis Hrvatska**
Tel.: 0800 777 999
E-Mail: kompernass@lidl.hr

IAN 298871

Uvoznik

Molimo obratite pozornost na to, da adresa navedena u nastavku nije adresa servisa. Najprije kontaktirajte navedenu ispostavu servisa.

Lidl Hrvatska d.o.o. k.d.,
Ulica kneza Ljudevita Posavskog 53,
HR-10410 Velika Gorica, Hrvatska

Proizvođač:

KOMPERNASS HANDELS GMBH

BURGSTRASSE 21

DE-44867 BOCHUM

NJEMAČKA

www.kompernass.com

Prijevod originalne izjave o sukladnosti

Mi, tvrtka KOMPERNASS HANDELS GMBH, osoba odgovorna za dokumentaciju: g. Semi Uguzlu, BURGSTR. 21, DE - 44867 BOCHUM, Njemačka, ovime izjavljujemo da ovaj proizvod zadovoljava sljedeće norme, normativne dokumente i direktive EU:

Direktivu o strojevima

(2006 / 42 / EC)

Direktivu o elektromagnetskoj kompatibilnosti

(2014/30/EU)

Direktivu za emisiju buke

(2000 / 14 / EC)

(2005 / 88 / EC)

Direktivu RoHS (direktivu o ograničenju uporabe opasnih tvari u električnoj i elektroničkoj opremi)

(2011 / 65 / EU)*

*Odgovornost za izdavanje ove izjave o sukladnosti isključivo snosi proizvođač. Gore opisan predmet izjave ispunjava propise smjernice 2011/65/EU Europskog parlamenta i Vijeća od 8. lipnja 2011 za ograničenje uporabe određenih opasnih tvari u električnim i elektronskim uređajima.

Primijenjene usklađene norme:

EN 60745-1:2009/A11:2010

EN 60745-2-6:2010

EN 55014-1:2017

EN 55014-2:2015

EN 61000-3-2:2014

EN 61000-3-3:2013

EN 50581:2012

Oznaka tipa stroja: Udarni čekić-bušilica PBH 1500 E5

Godina proizvodnje: 02 - 2018

Serijski broj: IAN 298871

Bochum, 27.2.2018.

CE

Semi Uguzlu

- Voditelj odjela kvalitete -

Zadržavamo pravo na tehničke izmjene u svrhu daljnjeg razvoja proizvoda.

Cuprins

Introducere 12
Utilizarea conform destinației 12
Componente ilustrate 12
Furnitura 12
Date tehnice 12

Indicații generale de siguranță pentru sculele electrice 13
1. Siguranța zonei de lucru 13
2. Siguranța electrică 13
3. Siguranța persoanelor 14
4. Utilizarea și manevrarea sculei electrice 14
5. Service 15
Indicații de siguranță specifice pentru ciocane perforatoare 15
Accesorii/aparate auxiliare originale 15

Punerea în funcțiune. 15
Mâner suplimentar 15
Opritor de adâncime 15

Operarea. 16
Alegerea regimului de funcționare 16
Preselectarea turației 16
Afișaj cu led 16
Pornirea și oprirea 17

Întreținerea și curățarea 17

Eliminarea 17

Garanția Kompernass Handels GmbH 18

Service-ul 19

Importator. 19

Traducerea declarației de conformitate originale 20

CIOCAN ROTOPERCUTOR PBH 1500 E5

Introducere

Felicitări pentru achiziționarea noului dvs. aparat. Ați decis să alegeți un produs de calitate superioară. Instrucțiunile de utilizare fac parte integrantă din acest produs. Acestea cuprind informații importante privind siguranța, utilizarea și eliminarea. Înainte de utilizarea produsului, familiarizați-vă cu toate indicațiile privind operarea și siguranța. Utilizați produsul numai în modul descris și numai în domeniile de utilizare menționate. În cazul transmiterii produsului unei alte persoane, predați-i toate documentele aferente acestuia.

Utilizarea conform destinației

Ciocan rotopercutor PBH 1500 E5 (denumit în continuare „aparatul") este adecvat pentru:

- Perforare în cărămidă, beton și piatră
- Dăltuire în beton, piatră și tencuială
- Găurire în piatră, lemn și metal

Orice altă utilizare sau modificare a aparatului este considerată a fi neconformă și atrage pericole considerabile de accidentare.
Producătorul nu își asumă răspunderea pentru prejudiciile rezultate în urma unei utilizări care contravine destinației. Este interzisă utilizarea aparatului în scopuri comerciale.

Componente ilustrate

❶ Comutator de selectare a funcției
❶a Tastă de deblocare pentru comutatorul de selectare a funcției
❷ Comutator Pornit/Oprit
❸ Afișaj cu led roșu
❸a Afișaj cu led verde
❹ Rotiță de preselectare a turației
❺ Mâner suplimentar
❻ Portsculă cu capac de protecție împotriva prafului
❼ Manșon de blocare
❽ Șurub-fluture
❽a Opritor de adâncime
❾ Mandrină de găurit cu coroană dințată
❿ Cheie pentru coroana dințată (CCD)
⓫ Cheie-furcă
⓬ Capacul mecanismului de percuție

Furnitura

1 ciocan rotopercutor PBH 1500 E5
1 mâner suplimentar
3 burghie SDS (a se vedea fig. B)
1 daltă plată (a se vedea fig. B)
1 daltă ascuțită (a se vedea fig. B)
1 opritor de adâncime din metal
1 Mandrină de găurit cu coroană dințată pentru burghie cu tijă rotundă (a se vedea fig. A)
1 cheie pentru coroana dințată (a se vedea fig. A)
1 cheie-furcă (a se vedea fig. C)
1 geantă de transport
1 exemplar instrucțiuni de utilizare

Date tehnice

Consum nominal:	1500 W
Tensiune nominală:	230 V ~ 50 Hz (curent alternativ)
Turația la mers în gol:	n_0 0 - 800 min^{-1}
Număr de bătăi:	0 - 3900 min^{-1}
Energie de batere:	5 J
Diametru max. burghiu:	13 mm pentru oțel 40 mm pentru lemn 32 mm pentru beton
Clasa de protecție:	II / ⧈ (izolare dublă)

Valoarea emisiei de zgomot:

Valoarea măsurată pentru zgomot determinată conform EN 60745. Nivelul de zgomot A al sculei electrice este în mod standard de:

Perforare:

Nivelul presiunii acustice:	L_{pA} = 91,7 dB (A)
Incertitudine K:	3 dB
Nivelul puterii acustice:	L_{WA} = 102,7 dB (A)
Incertitudine K:	3 dB

Dăltuire:

Nivelul presiunii acustice:	L_{pA} = 89,7 dB (A)
Incertitudine K:	3 dB
Nivelul puterii acustice:	L_{WA} = 103,7 dB (A)
Incertitudine K:	3 dB

Nivelul garantat al puterii acustice L_{WA} în dB.

Valoarea totală a vibrațiilor:

Valorile totale ale vibrațiilor (suma vectorială a trei direcții) determinate conform EN 60745:

Perforare în beton: $a_{h(HD)}$ = 9,9 m/s², K = 1,5 m/s²

Dăltuire: $a_{h(CHeq)}$ = 18,5 m/s², K = 1,5 m/s²

⚠ AVERTIZARE!

- Nivelul vibrațiilor indicat în aceste instrucțiuni a fost măsurat conform unei proceduri standardizate de măsurare specificată în EN 60745 și poate fi utilizat pentru compararea aparatelor. Valoarea indicată a vibrațiilor emise poate fi utilizată și pentru o evaluare preliminară a expunerii.
  Nivelul vibrațiilor se modifică în funcție de utilizarea sculei electrice, iar în anumite cazuri poate depăși valoarea indicată în aceste instrucțiuni.

INDICAȚIE

- Încercați să mențineți sarcina prin vibrații la un nivel cât mai redus. Măsuri exemplificative pentru reducerea expunerii la vibrații sunt purtarea mănușilor în timpul utilizării sculei și limitarea timpului de lucru. În acest scop, trebuie luate în considerare toate componentele ciclului de funcționare (de exemplu perioadele în care scula electrică a fost oprită și perioadele în care, deși a fost pornită, a funcționat fără sarcină).

⚠ Indicații generale de siguranță pentru sculele electrice

⚠ AVERTIZARE!

- **Citiți toate indicațiile de siguranță și instrucțiunile.** Nerespectarea indicațiilor de siguranță și a instrucțiunilor poate duce la electrocutare, incendiu și/sau răniri grave.

Păstrați toate indicațiile de siguranță și instrucțiunile pentru consultarea ulterioară.

Noțiunea de „sculă electrică" utilizată în indicațiile de siguranță se referă la sculele electrice alimentate de la rețea (cu cablu de alimentare) și la sculele electrice cu acumulatori (fără cablu de alimentare).

1. Siguranța zonei de lucru

a) **Păstrați zona de lucru curată și bine iluminată.** Dezordinea și zonele de lucru iluminate necorespunzător pot duce la accidentări.

b) **Nu lucrați cu scula electrică în medii cu potențial exploziv în care se găsesc lichide, gaze sau pulberi inflamabile.** Sculele electrice produc scântei care pot aprinde pulberea sau vaporii.

c) **În timpul utilizării sculei electrice țineți la distanță copiii și alte persoane.** Dacă sunteți distras, puteți pierde controlul asupra aparatului.

2. Siguranța electrică

a) **Fișa de conectare a sculei electrice trebuie să se potrivească în priză. Ștecărul nu trebuie modificat în niciun fel.**
Nu folosiți adaptoare împreună cu scule electrice protejate prin împământare. Ștecărele nemodificate și prizele adecvate reduc riscul de electrocutare.

b) **Evitați contactul corpului cu suprafețele împământate, precum țevi, calorifere, aragaze și frigidere.** În cazul în care contactul există, riscul de electrocutare este crescut.

c) **Nu expuneți sculele electrice ploii sau umezelii.** Pătrunderea apei într-un aparat electric crește riscul de electrocutare.

d) **Nu utilizați cablul într-un alt scop decât cel destinat, de exemplu, pentru a transporta sau pentru a suspenda scula electrică sau pentru a trage ștecărul din priză. Feriți cablul de temperaturi ridicate, ulei, muchii ascuțite sau de piese mobile ale aparatului.** Cablurile deteriorate sau încurcate cresc riscul de electrocutare.

e) **Atunci când lucrați cu o sculă electrică în aer liber, utilizați numai prelungitoare care sunt permise pentru uzul în exterior.** Utilizarea unui prelungitor adecvat pentru uzul în exterior reduce riscul de electrocutare.

f) **Dacă utilizarea sculei electrice într-un mediu umed este inevitabilă, utilizați un întrerupător de protecție contra curenților vagabonzi.** Utilizarea unui întrerupător de protecție contra curenților vagabonzi reduce riscul de electrocutare.

3. Siguranța persoanelor

a) **Fiți mereu precaut, fiți atent la ceea ce lucrați și acționați în mod rațional atunci când lucrați cu o sculă electrică. Nu utilizați sculele electrice dacă sunteți obosit sau dacă vă aflați sub influența drogurilor, alcoolului sau a medicamentelor.** Un moment de neatenție în timpul utilizării sculei electrice poate duce la răniri grave.

b) **Purtați echipament individual de protecție și întotdeauna ochelari de protecție.** Purtarea de echipament individual de protecție, precum mască antipraf, încălțăminte de protecție antiderapantă, cască de protecție sau protecție auditivă, în funcție de tipul și utilizarea sculei electrice, reduce riscul de rănire.

c) **Evitați punerea în funcțiune neintenționată. Asigurați-vă că scula electrică este oprită înainte de a o conecta la alimentarea cu curent și/sau la acumulator, de a o lua în mână sau de a o transporta.** Transportul sculei electrice cu degetul pe comutator sau conectarea aparatului deja pornit la alimentarea cu curent poate provoca accidentări.

d) **Îndepărtați sculele de reglare sau cheile înainte de a porni scula electrică.** O sculă sau o cheie care se află într-o piesă rotativă a aparatului poate provoca răniri.

e) **Evitați pozițiile anormale ale corpului. Asigurați o poziție fixă și păstrați-vă echilibrul în orice moment.** Astfel puteți controla mai bine scula electrică în situații neașteptate.

f) **Purtați îmbrăcăminte adecvată. Nu purtați îmbrăcăminte largă sau bijuterii. Țineți părul, îmbrăcămintea și mănușile departe de componentele mobile.** Îmbrăcămintea largă, bijuteriile sau părul lung se pot agăța de componentele mobile.

g) **Dacă pot fi montate dispozitive de aspirare și de captare a prafului, asigurați-vă că acestea sunt racordate și că sunt utilizate corect.** Utilizarea unui dispozitiv de aspirare a prafului poate reduce expunerea la pericole provocate de praf.

4. Utilizarea și manevrarea sculei electrice

a) **Nu suprasolicitați aparatul. Utilizați pentru lucrarea dvs. scula electrică destinată respectivei lucrări.** Cu scula electrică adecvată lucrați mai bine și mai sigur în domeniul de putere specificat.

b) **Nu utilizați nicio sculă electrică al cărei comutator este defect.** O sculă electrică a cărei pornire sau oprire nu mai este posibilă, este periculoasă și trebuie reparată.

c) **Scoateți ștecărul din priză și/sau îndepărtați acumulatorul înainte de a efectua reglaje la aparat, de a schimba accesoriile sau de a pune aparatul deoparte.** Această măsură de precauție împiedică pornirea neintenționată a sculei electrice.

d) **Nu păstrați sculele electrice neutilizate la îndemâna copiilor. Nu permiteți ca aparatul să fie utilizat de persoane care nu sunt familiarizate cu aparatul sau care nu au citit aceste instrucțiuni.** Sculele electrice sunt periculoase dacă sunt utilizate de persoane fără experiență.

e) **Îngrijiți cu atenție sculele electrice. Verificați dacă componentele mobile funcționează ireproșabil și dacă nu se blochează, dacă există componente rupte sau deteriorate în așa fel încât să fie afectată funcționarea sculei electrice. Înainte de utilizarea aparatului solicitați repararea componentelor deteriorate.** Multe accidente sunt provocate de întreținerea necorespunzătoare a sculelor electrice.

f) **Mențineți sculele de tăiere ascuțite și curate.** Sculele de tăiere îngrijite cu atenție, cu muchii de tăiere ascuțite se blochează mai rar și sunt mai ușor de controlat.

g) **Utilizați sculele electrice, accesoriile, capetele atașabile etc. conform acestor instrucțiuni. În același timp aveți în vedere condițiile de lucru și activitatea pe care trebuie să o executați.** Utilizarea sculelor electrice pentru alte aplicații decât cele prevăzute poate duce la situații periculoase.

5. Service

a) **Dispuneți repararea sculei electrice pe care o dețineți numai de către personal calificat și numai cu piese de schimb originale.** Astfel se asigură menținerea siguranței sculei electrice.

Indicații de siguranță specifice pentru ciocane perforatoare

- **Purtați protecție auditivă.** Zgomotul poate provoca pierderea auzului.
- **Utilizați mânerul suplimentar livrat împreună cu aparatul.** Pierderea controlului poate duce la răniri.
- **Țineți aparatul de suprafețele de prindere izolate atunci când executați lucrări în cadrul cărora accesoriul poate intra în contact cu cabluri electrice ascunse sau cu propriul cablu de alimentare.** Contactul cu un cablu sub tensiune poate pune sub tensiune și componentele metalice ale aparatului, putând astfel provoca electrocutarea.
- **Purtați mască antipraf.**

⚠ AVERTIZARE! PULBERI TOXICE!

► Prelucrarea pulberilor nocive/toxice periclitează sănătatea operatorului sau a persoanelor care se află în apropiere.

- ATENȚIE - CABLURI! PERICOL!
  În timpul lucrului cu scula electrică asigurați-vă că nu întâlniți cabluri electrice, conducte de gaz sau de apă. Dacă este necesar, verificați cu ajutorul unui detector de conducte înainte de a găuri sau de a cresta peretele.

Accesorii/aparate auxiliare originale

- **Utilizați numai accesorii și aparate auxiliare indicate în instrucțiunile de utilizare, respectiv a căror prindere este compatibilă cu aparatul.**

Punerea în funcțiune

Mâner suplimentar

INDICAȚIE

► Din motive de siguranță, acest aparat se va utiliza numai cu mânerul suplimentar ❺ montat.

- Desprindeți mânerul suplimentar ❺ prin rotire în sens orar (a se vedea pagina pliată).
- Rotiți mânerul suplimentar ❺ în poziția dorită.
- Fixați din nou mânerul suplimentar ❺ în noua poziție prin rotire în sens antiorar.

Opritor de adâncime

- Deșurubați șurubul-fluture ❽.
- Introduceți opritorul de adâncime ❽a în mânerul suplimentar ❺.
- Se va avea în vedere ca dințarea opritorului de adâncime ❽a să fie orientată în sus.
- Scoateți opritorul de adâncime ❽a până când distanța dintre vârful burghiului și vârful opritorului de adâncime corespunde adâncimii de găurire dorite.
- Strângeți din nou șurubul-fluture ❽.

Scula/mandrina de găurit:

- Trageți spre spate manșonul de blocare ❼ și introduceți scula/mandrina de găurit cu coroană dințată ❾ în portsculă ❻.
- Eliberați manșonul de blocare ❼. În acest mod sistemul de prindere este blocat. Verificați blocarea perfectă prin tragerea sculei. Scula prezintă un joc radial condiționat de sistem.

Îndepărtarea sculei/mandrinei de găurit:

- Trageți spre spate manșonul de blocare ❼ a sculei.

INDICAȚIE

Strângeți uniform burghiul în mandrina de găurit cu coroană dințată ❾! În acest scop așezați cheia pentru coroana dințată ❿ în jurul tuturor celor 3 poziții la mandrina de găurit cu coroană dințată ❾ și fixați uniform scula (de exemplu burghiul).

► **Tensionarea sculei:**
Rotiți cheiapentru coroana dințată ❿ în sens orar.

► **Îndepărtarea sculei:**
Rotiți cheiapentru coroana dințată ❿ în sens antiorar.

⚠ AVERTIZARE!

► Nu utilizați mandrina de găurit cu coroană dințată ❾ în regimul de perforare sau dăltuire!

Operarea

Alegerea regimului de funcționare

⚠ AVERTIZARE!

► Acționați comutatorul de selectare a funcției ❶ numai după ce aparatul s-a oprit complet. Comutarea funcției cu scula aflată în rotație poate deteriora aparatul.

Comutator de selectare a funcției:

- Apăsați și mențineți apăsată tasta de deblocare ❶a a comutatorului de selectare a funcției ❶. Rotiți comutatorul de selectare a funcției ❶ astfel încât funcția dorită să se blocheze la marcajul-săgeată:

Funcția	Simbolul
Găurirea	
Perforarea	
Dăltuirea	
Reglarea poziției dălții	

Reglarea poziției dălții:

Cu această funcție puteți roti scula pentru procesul de dăltuire în poziția necesară.

- Rotiți comutatorul de selectare a funcției ❶ în poziția ✣.
- Rotiți scula din portsculă ❻ în poziția necesară.
- Pentru procesul de dăltuire rotiți comutatorul de selectare a funcției ❶ în poziția ⊤.

Preselectarea turației

Cu ajutorul rotiței de preselectare a turației ❹ se poate preselecta turația. De la treapta 1 (turație mică) până la treapta 6 (turație mare)

Determinați reglajul corect cu ajutorul unui test practic:

- Treapta 3 – 6: turație mare: pentru perforare/dăltuire în beton sau piatră
- Treapta 1 – 3: turație mică: pentru găurire în oțel sau lemn

Afișaj cu led

■ Afișajul cu led verde ❸a se aprinde atunci când țecărul este introdus.

■ Afișajul cu led roșu ❸ se aprinde atunci când periile de carbon sunt uzate.
Finalizați toate lucrările și trimiteți aparatul la serviciul pentru clienți.

Pornirea și oprirea

Pornirea aparatului:

- Apăsați comutatorul PORNIT/OPRIT ❷.

Oprirea aparatului:

- Eliberați comutatorul PORNIT/OPRIT ❷.

Întreținerea și curățarea

AVERTIZARE! PERICOL DE RĂNIRE! Înaintea tuturor lucrărilor la aparat opriți aparatul și scoateți ștecărul din priză.

- Aparatul trebuie să fie permanent curat, uscat și să nu prezinte ulei sau unsori.
- Pentru curățarea carcasei, utilizați o lavetă uscată.
- Curățați periodic portscula ❻.
- În acest sens trageți spre spate manșonul de blocare ❼ și scoateți capacul de protecție împotriva prafului de pe portscula ❻.
- Lubrifiați ușor portscula ❻ înaintea introducerii sculei.

⚠ AVERTIZARE!

- Dacă este necesară înlocuirea cablului de conexiune, aceasta trebuie realizată de către producător sau reprezentantul acestuia, în vederea evitării pericolelor privind siguranța.

Umplerea carcasei mecanismului de percuție cu lubrifiant

- Verificați periodic – cel puțin la fiecare 50 de ore de funcționare – dacă în carcasa mecanismului de percuție se află suficient lubrifiant.
- Deschideți capacul ⓬ carcasei mecanismului de percuție cu ajutorul cheii-furcă ⓫.
  Toate componentele mobile ale mecanismului de percuție trebuie să fie acoperite cu un strat de lubrifiant.
- Completați cu suficient lubrifiant până când toate componentele echipamentului sunt acoperite complet.
- Închideți capacul ⓬ carcasei mecanismului de percuție cu ajutorul cheii-furcă ⓫.

Eliminarea

Ambalajul este format din materiale ecologice pe care le puteți elimina prin intermediul centrelor locale de reciclare.

Nu aruncați sculele electrice în gunoiul menajer!

Conform Directivei europene 2012/19/EU, sculele electrice uzate trebuie colectate separat și eliminate în cadrul unui punct de reciclare ecologic.

Informații despre posibilitățile de eliminare a aparatului uzat pot fi obținute de la administrația locală.

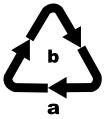

Eliminați ambalajul în mod ecologic. Respectați marcajul de pe diferitele materiale de ambalare și separați-le dacă este cazul. Materialele de ambalare sunt marcate cu abrevieri (a) și cifre (b) având următoarele semnificații:

1–7: materiale plastice,

20–22: hârtie și carton,

80–98: materiale compozite

Informații despre posibilitățile de eliminare a produsului scos din uz pot fi obținute de la administrația locală.

Garanția Kompernass Handels GmbH

Stimate client,

Pentru acest aparat se acordă o garanție de 3 ani de la data cumpărării. În cazul în care produsul prezintă defecte, beneficiați de drepturi legale față de vânzătorul produsului. Aceste drepturi legale nu sunt limitate prin garanția noastră prezentată în cele ce urmează.

Condiții de garanție

Perioada de garanție începe de la data cumpărării. Păstrați cu grijă bonul fiscal original. Acesta este necesar pentru a dovedi cumpărarea.

Dacă în decurs de trei ani de la data cumpărării acestui produs apare un defect de material sau de fabricație, produsul va fi reparat sau înlocuit de către noi – la alegerea noastră – în mod gratuit. Garanția presupune ca în timpul perioadei de trei ani să se prezinte aparatul defect și dovada cumpărării (bonul fiscal), precum și o scurtă descriere în scris, în care să se specifice în ce constă defectul și când a apărut acesta.

Dacă defectul este acoperit de garanția noastră, veți primi înapoi produsul reparat sau unul nou. Odată cu reparația sau înlocuirea produsului nu începe o nouă perioadă de garanție.

Perioada de garanție și pretențiile legale privind defectele

Perioada de garanție nu este prelungită după efectuarea reparațiilor realizate în perioada de garanție. Acest lucru este valabil și pentru piesele înlocuite și reparate.
Eventualele deteriorări și deficiențe prezente deja la cumpărare trebuie semnalate imediat după dezambalarea produsului. Reparațiile necesare după expirarea perioadei de garanție se efectuează contra cost.

Domeniul de aplicare a garanției

Aparatul a fost produs cu grijă, în conformitate cu orientările stricte privind calitatea și verificat cu rigurozitate înaintea livrării.

Garanția se acordă în caz de defecte de material sau de fabricație. Această garanție nu se extinde asupra componentelor produsului care sunt expuse uzurii normale și care, prin urmare, pot fi considerate piese de uzură sau asupra deteriorărilor apărute la componentele fragile, de exemplu comutatoare, acumulatori, forme de copt sau componente realizate din sticlă.

Această garanție se pierde în cazul în care produsul a fost deteriorat, a fost utilizat sau întreținut în mod necorespunzător. Pentru utilizarea corespunzătoare a produsului trebuie respectate cu strictețe toate indicațiile prezentate în instrucțiunile de utilizare. Trebuie evitate în mod obligatoriu utilizările și acțiunile nerecomandate sau care fac obiectul unor avertizări în cadrul instrucțiunilor de utilizare.

Aparatul este destinat numai uzului privat și nu utilizărilor comerciale. În cazul manevrării abuzive sau necorespunzătoare, al uzului de forță și al intervențiilor care nu au fost realizate de către filiala noastră autorizată de service, garanția își pierde valabilitatea.

Procedura de acordare a garanției

Pentru a se asigura prelucrarea rapidă a solicitării dvs., urmați instrucțiunile de mai jos:

- Pentru toate solicitările păstrați la îndemână bonul fiscal și numărul articolului (de exemplu IAN 12345) ca dovadă a cumpărării.
- Numărul articolului poate fi consultat pe plăcuța de caracteristici, pe o gravură, pe coperta instrucțiunilor (în partea stângă, jos) sau pe autocolantul de pe partea din spate sau de jos.
- În cazul în care apar defecte funcționale sau alte defecțiuni, contactați mai întâi **telefonic** sau **prin e-mail** departamentul de service menționat în continuare.
- Apoi puteți expedia produsul înregistrat ca fiind defect la adresa de service care v-a fost comunicată, fără a plăti taxe poștale, anexând dovada cumpărării (bonul fiscal) și indicând în ce constă defectul și când a apărut acesta.

INDICAȚIE

- În cazul sculelor Parkside și Florabest trimiteți numai articolul defect, fără accesorii (de exemplu acumulator, geantă de depozitare, scule de montaj etc.).

Acest manual, precum și multe altele, videoclipuri cu produsele și software-uri pot fi descărcate de pe www.lidl-service.com.

Service-ul

⚠ AVERTIZARE!

- **Dispuneți efectuarea lucrărilor de reparație a aparatelor numai la centrele de service sau de către electricieni specialiști și numai cu piese de schimb originale.** Astfel se asigură menținerea siguranței aparatului.
- **Solicitați întotdeauna producătorului aparatului sau serviciului clienți al acestuia înlocuirea țecărului sau a cablului de alimentare.** Astfel se asigură menținerea siguranței aparatului.

RO **Service România**
Tel.: 0800896637
E-Mail: kompernass@lidl.ro

IAN 298871

Importator

Vă rugăm să aveți în vedere faptul că următoarea adresă nu reprezintă o adresă pentru service. Contactați mai întâi centrul de service indicat.

KOMPERNASS HANDELS GMBH
BURGSTRASSE 21
DE-44867 BOCHUM
GERMANIA
www.kompernass.com

Traducerea declarației de conformitate originale

Firma KOMPERNASS HANDELS GMBH, responsabil cu documentația: dl Semi Uguzlu, BURGSTR. 21, DE - 44867 BOCHUM, GERMANIA, declară prin prezenta că acest produs corespunde următoarelor norme, documente normative și directive CE:

Directiva privind echipamentele tehnice

(2006/42/EC)

Directiva privind compatibilitatea electromagnetică

(2014/30/EU)

Directiva privind emisia de zgomot

(2000/14/EC)

(2005 / 88 / EC)

Directiva privind restricțiile de utilizare a anumitor substanțe periculoase în echipamentele electrice și electronice (RoHS)

(2011/65/EU)*

*Responsabilitatea privind redactarea prezentei declarații de conformitate revine exclusiv producătorului. Obiectul declarației descris anterior corespunde prevederilor Directivei 2011/65/EU a Parlamentului European și a Consiliului din 8 iunie 2011 privind restricțiile de utilizare a anumitor substanțe periculoase în echipamentele electrice și electronice.

Norme armonizate aplicate:

EN 60745-1:2009/A11:2010

EN 60745-2-6:2010

EN 55014-1:2017

EN 55014-2:2015

EN 61000-3-2:2014

EN 61000-3-3:2013

EN 50581:2012

Denumirea tipului mașinii: Ciocan rotopercutor PBH 1500 E5

Anul de fabricație: 02-2018

Număr de serie: IAN 298871

Bochum, 27.02.2018

CE

Semi Uguzlu

- Manager calitate -

Ne rezervăm dreptul asupra modificărilor tehnice în scopul dezvoltării ulterioare.

Съдържание

Въведение 22
Употреба по предназначение 22
Компоненти, показани на фигурата 22
Окомплектовка на доставката 22
Технически характеристики 22

Общи указания за безопасност за електрически инструменти 23
1. Безопасност на работното място 23
2. Електрическа безопасност 24
3. Безопасност на хората 24
4. Употреба и обслужване на електрическия инструмент 25
5. Сервиз 25
Указания за безопасност, специфични за перфоратори 25
Оригинални принадлежности/допълнителни уреди 26

Пускане в експлоатация 26
Допълнителна ръкохватка 26
Ограничител за дълбочина 26

Работа с уреда 27
Избор на режим на работа 27
Предварителен избор на честотата на въртене 27
Светодиодна индикация 27
Включване и изключване 27

Поддръжка и почистване 28

Предаване за отпадъци 28

Гаранция 29

Сервиз 30

Вносител 30

Превод на оригиналната декларация за съответствие 32

ПЕРФОРАТОР PBH 1500 E5

Въведение

Поздравяваме ви за покупката на вашия нов уред. Избрали сте висококачествен продукт. Ръководството за потребителя е част от този продукт. То съдържа важни указания относно безопасността, употребата и предаването за отпадъци. Преди да използвате продукта, се запознайте с всички указания за обслужване и безопасност. Използвайте продукта единствено според описанието и за указаните области на приложение. Предавайте продукта на трети лица заедно с цялата документация.

Употреба по предназначение

Перфоратор PBH 1500 E5 (наричан по-нататък „уред“) е подходящ за:

- ударно пробиване в тухли, бетон и камък
- къртене на бетон, камък и мазилка
- пробиване в камък, дърво и метал

Всяка друга употреба или промяна на уреда се счита за нецелесъобразна и крие значителни опасности от злополука.
За повреди вследствие на употреба, която не отговаря на предназначението, производителят не поема отговорност. Уредът не е предназначен за професионална употреба.

Компоненти, показани на фигурата

❶ Превключвател за избор на функция
❶a Бутон за деблокиране на превключвателя за избор на функция
❷ Превключвател за включване/изключване
❸ Червен светодиоден индикатор
❸a Зелен светодиоден индикатор
❹ Регулатор за настройка на честотата на въртене
❺ Допълнителна ръкохватка
❻ Захват на инструмента с прахозащитна капачка
❼ Блокираща гилза
❽ Крилчат винт
❽a Ограничител за дълбочина
❾ Патронник със зъбен венец за свредла
❿ Ключ за патронник със зъбен венец (КПЗВ)
⓫ Ключ за челни отвори
⓬ Капак на корпуса на ударния механизъм

Окомплектовка на доставката

1 перфоратор PBH 1500 E5
1 допълнителна ръкохватка
3 свредла SDS (вж. фиг. Б)
1 плосък секач (вж. фиг. Б)
1 секач шило (вж. фиг. Б)
1 метален ограничител за дълбочина
1 патронник със зъбен венец за свредла с кръгла опашка (вж. фиг. A)
1 ключ за патронник със зъбен венец (вж. фиг. A)
1 ключ за челни отвори (вж. фиг. B)
1 куфар за носене
1 ръководство за потребителя

Технически характеристики

Номинална консумирана мощност:	1500 W
Номинално напрежение:	230 V ~ 50 Hz (променлив ток)
Честота на въртене на празен ход:	n_0 0 – 800 min^{-1}
Брой удари:	0 – 3900 min^{-1}
Сила на удара:	5 J
Макс. диаметър на пробиване:	13 mm за стомана 40 mm за дърво 32 mm за бетон
Клас на защита:	II/⧈ (двойна изолация)

Стойност на шумовите емисии:

Измерена стойност за шум съгласно EN 60745.
Измереното по скала „A“ ниво на шума на електрическия инструмент обикновено възлиза на:

Ударно пробиване:

Ниво на звуковото налягане:	L_{pA} = 91,7 dB (A)
Възможна неточност на измерването K:	3 dB
Ниво на звуковата мощност:	L_{WA} = 102,7 dB (A)
Възможна неточност на измерването K:	3 dB

Къртене:

Ниво на звуковото налягане:	L_{pA} = 89,7 dB (A)
Възможна неточност на измерването K:	3 dB
Ниво на звуковата мощност:	L_{WA} = 103,7 dB (A)
Възможна неточност на измерването K:	3 dB

Гарантирано ниво на звуковата мощност L_{WA} в dB.

Сумарна стойност на вибрациите:

Сумарни стойности на вибрациите (векторна сума от трите посоки), определени съгласно EN 60745:

Ударно пробиване в бетон: $a_{h(HD)}$ = 9,9 m/s², K = 1,5 m/s²

Къртене: $a_{h(CHeq)}$ = 18,5 m/s², K = 1,5 m/s²

⚠ ПРЕДУПРЕЖДЕНИЕ!

- Посоченото в тези указания ниво на вибрациите е измерено съгласно нормиран в EN 60745 метод на измерване и може да се използва за сравняване на уреди. Посочената стойност на вибрационните емисии може да се използва и за начална оценка на експозицията.
  Нивото на вибрациите се променя според употребата на електрическия инструмент и в някои случаи може да е над посочената в тези указания стойност.

УКАЗАНИЕ

- Постарайте се да поддържате вибрационното натоварване максимално ниско. Примерни мерки за намаляване на вибрационното натоварване са носене на ръкавици при употреба на инструмента и ограничаване на работното време. При това трябва да се вземат предвид всички части на работния цикъл (напр. периодите, през които електрическият инструмент е изключен, както и периодите, през които инструментът е включен, но работи без натоварване).

Общи указания за безопасност за електрически инструменти

⚠ ПРЕДУПРЕЖДЕНИЕ!

- **Прочетете всички указания за безопасност и инструкции.** Пропуски при спазването на указанията за безопасност и инструкциите могат да причинят токов удар, пожар и/или тежки наранявания.

Запазете всички указания за безопасност и инструкции за бъдещи справки.

Използваният в указанията за безопасност термин „електрически инструмент" се отнася за работещи със захранване от мрежата електрически инструменти (със захранващ кабел) и за работещи с акумулаторни батерии електрически инструменти (без захранващ кабел).

1. Безопасност на работното място

а) **Поддържайте работното си място чисто и добре осветено.** Безпорядък и неосветени работни места могат да причинят злополуки.

б) **Не работете с електрическия инструмент в потенциално експлозивна среда с наличие на запалими течности, газове или прахове.** Електрическите инструменти образуват искри, които могат да запалят праха или парите.

в) **По време на употреба на електрическия инструмент дръжте на разстояние деца и други лица.** При отвличане на вниманието е възможно да загубите контрол над уреда.

2. Електрическа безопасност

а) **Свързващият щепсел на електрическия инструмент трябва да е подходящ за контакта. Щепселът не трябва да се променя по никакъв начин.**
Не използвайте преходни щепсели заедно със защитно заземените електрически инструменти. Щепсели, по които не са правени промени, и подходящи електрически контакти намаляват риска от токов удар.

б) **Избягвайте контакт на тялото със заземени повърхности, като например тръби, радиатори, печки и хладилници.** Съществува повишен риск от токов удар, когато тялото ви е заземено.

в) **Пазете електрическите инструменти от дъжд и влага.** Проникването на вода в електрически уред повишава риска от токов удар.

г) **Не променяйте предназначението на кабела, например за носене или окачване на електрическия инструмент с него или за дърпане на щепсела от контакта. Пазете кабела от нагряване, масло, остри ръбове или движещи се части на уреда.** Повредени или оплетени кабели увеличават риска от токов удар.

д) **Когато работите на открито с електрически инструмент, използвайте само удължители, които са разрешени за ползване на открито.** Употребата на годни за работа на открито удължители намалява риска от токов удар.

е) **Когато работата с електрическия инструмент във влажна обстановка е неизбежна, използвайте прекъсвач с дефектнотокова защита.** Използването на прекъсвач с дефектнотокова защита намалява риска от токов удар.

3. Безопасност на хората

а) **Винаги бъдете внимателни, съсредоточете се върху това, което извършвате, и подхождайте разумно към работата с електрически инструменти. Не използвайте електрически инструмент, когато сте уморени или сте под въздействието на наркотици, алкохол или медикаменти.** Един момент невнимание при работа с електрическия инструмент може да доведе до сериозни наранявания.

б) **Използвайте лични предпазни средства и винаги носете защитни очила.** Използването на лични предпазни средства като прахозащитна маска, устойчиви на плъзгане защитни обувки, каска или антифони – в зависимост от вида и приложението на електрическия инструмент – намалява риска от наранявания.

в) **Избягвайте неволно пускане. Уверете се, че електрическият инструмент е изключен, преди да го свържете към електрозахранването и/или акумулаторната батерия, да го вземете или носите.** Когато при носене на електрическия инструмент държите пръста си на превключвателя или свържете вече включен уред към електрозахранването, са възможни злополуки.

г) **Отстранявайте инструментите за настройка или гаечните ключове, преди да включите електрическия инструмент.** Намиращ се във въртяща се част на уреда инструмент или ключ може да причини наранявания.

д) **Избягвайте неестествено положение на тялото. Заемете стабилна позиция и винаги пазете равновесие.** Така ще можете да контролирате по-добре електрическия инструмент в неочаквани ситуации.

е) **Носете подходящо работно облекло. Не носете широки дрехи или бижута. Дръжте косите, облеклото и ръкавиците си далече от движещи се части.** Свободните дрехи, бижутата и дългите коси могат да бъдат захванати от движещи се части.

ж) **Ако е възможно монтиране на прахосмукачки и прахоуловители, се уверете, че са свързани и се използват правилно.** Използването на устройство за изсмукване на прах може да намали опасностите поради наличие на прах.

4. Употреба и обслужване на електрическия инструмент

а) **Не претоварвайте уреда. За работата си използвайте предназначения за нея електрически инструмент.** С подходящия електрически инструмент ще работите по-добре и по-безопасно в посочения работен диапазон.

б) **Не използвайте електрически инструмент с повреден превключвател.** Електрически инструмент, който не може да се включва и изключва, е опасен и трябва да се ремонтира.

в) **Изключете щепсела от контакта и/или отстранете акумулаторната батерия, преди да предприемете настройки на уреда, да смените принадлежности или да оставите уреда.** Тази предпазна мярка предотвратява неволното пускане на електрическия инструмент.

г) **Когато не използвате електрическите инструменти, ги съхранявайте извън обсега на деца. Не позволявайте използването на уреда от лица, които не са запознати с него или не са прочели тези указания.** Електрическите инструменти са опасни, ако се използват от лица без опит.

д) **Поддържайте старателно електрическите инструменти. Проверявайте дали движещите се части функционират правилно и не се заклинват, дали има счупени части или части, които са повредени така, че съществува опасност за функционирането на електрическия инструмент. Преди използване на уреда повредените части трябва да се ремонтират.** Причина за много злополуки е лоша поддръжка на електрическите инструменти.

е) **Поддържайте режещите инструменти остри и чисти.** Старателно поддържаните режещи инструменти с остри режещи ръбове се заклинват по-рядко и се направляват по-лесно.

ж) **Използвайте електрическия инструмент, принадлежностите, работните инструменти и т.н. в съответствие с тези указания. Вземайте под внимание работните условия и извършваната дейност.** Употребата на електрически инструменти за други, различни от предвидените приложения може да доведе до опасни ситуации.

5. Сервиз

а) **Електрическият инструмент трябва да се ремонтира само от квалифицирани специалисти и само с оригинални резервни части.** С това се гарантира запазването на безопасността на електрическия инструмент.

Указания за безопасност, специфични за перфоратори

- **Носете антифони.** Експозицията на шум може да причини загуба на слуха.
- **Използвайте доставената с уреда допълнителна ръкохватка.** Загубата на контрол може да причини наранявания.
- **Дръжте уреда за изолираните повърхности на ръкохватката, когато извършвате работи, при които работният инструмент може да докосне скрити електрически проводници или своя захранващ кабел.** Контактът с намиращ се под напрежение проводник може да захрани с напрежение и металните части на уреда и да причини токов удар.
- **Носете прахозащитна маска.**

⚠ ПРЕДУПРЕЖДЕНИЕ! ОТРОВНИ ПРАХОВЕ!

► Обработката на вредни/отровни прахове представлява опасност за здравето на оператора или намиращите се в близост лица.

■ ВНИМАНИЕ! ЕЛЕКТРО-, ГАЗО- И ВОДОПРОВОДИ! ОПАСНОСТ!
Уверете се, че не съществува опасност от пробиване на електро-, газо- и водопроводи, когато работите с електрическия инструмент. При необходимост извършете проверка с кабело-/тръботърсач, преди да пробиете стена респ. да направите канали в нея.

Оригинални принадлежности/допълнителни уреди

■ **Използвайте само принадлежности и допълнителни уреди, които са посочени в ръководството за потребителя респ. чийто захват е съвместим с уреда.**

Пускане в експлоатация

Допълнителна ръкохватка

УКАЗАНИЕ

► С оглед на безопасността трябва да използвате този уред само с монтирана допълнителна ръкохватка ❺.

♦ Развийте допълнителната ръкохватка ❺ чрез въртене по часовниковата стрелка (вж. разгъващата се страница).

♦ Завъртете допълнителната ръкохватка ❺ в желаната позиция.

♦ Чрез въртене обратно на часовниковата стрелка затегнете отново допълнителната ръкохватка ❺ в новата позиция.

Ограничител за дълбочина

♦ Отворете крилчатия винт ❽.

♦ Поставете ограничителя за дълбочина ❽a в допълнителната ръкохватка ❺.

♦ Внимавайте зъбният венец на ограничителя за дълбочина ❽a да сочи нагоре.

♦ Издърпайте ограничителя за дълбочина ❽a така, че разстоянието между върха на свредлото и върха на ограничителя за дълбочината да отговаря на желаната дълбочина на пробиване.

♦ Затегнете отново крилчатия винт ❽.

Инструмент/Патронник:

♦ Дръпнете блокиращата гилза ❼ назад и поставете инструмента/патронника със зъбен венец за свредла ❾ в захвата на инструмента ❻.

♦ Отпуснете блокиращата гилза ❼. Захватът се блокира. Чрез дръпване на инструмента проверете правилното блокиране. Инструментът има системно обусловена радиална хлабина.

Отстраняване на инструмента/патронника:

♦ Дръпнете блокиращата гилза ❼ на инструмента назад.

УКАЗАНИЕ

Затегнете равномерно свредлото в патронника със зъбен венец за свредла ❾! За тази цел поставете ключа за патронник със зъбен венец ❿, като го завъртате, на 3-те позиции на патронника със зъбен венец за свредла ❾ и затегнете инструмента (напр. свредло) равномерно.

► **Затягане на инструмента:**
Завъртете ключа за патронник със зъбен венец ❿ по часовниковата стрелка.

► **Сваляне на инструмента:**
Завъртете ключа за патронник със зъбен венец ❿ обратно на часовниковата стрелка.

⚠ ПРЕДУПРЕЖДЕНИЕ!

► Не използвайте патронника със зъбен венец за свредла ❾ в режим на работа ударно пробиване или кълтене!

Работа с уреда

Избор на режим на работа

⚠ ПРЕДУПРЕЖДЕНИЕ!

► Задействайте превключвателя за избор на функция ❶ едва когато уредът е спрял напълно. Превключване на функцията при въртящ се инструмент може да повреди уреда.

Превключвател за избор на функция:

♦ Натиснете и задръжте бутона за деблокиране ❶a на превключвателя за избор на функция ❶. Завъртете превключвателя за избор на функция ❶ така, че на маркировката със стрелка да се фиксира желаната функция:

Функция	Символ
Пробиване	
Ударно пробиване	
Кълтене	
Настройване на позицията на секача	

Настройка на позицията на секача:

С тази функция можете да завъртите инструмента за кълтене в необходимата позиция.

♦ Завъртете превключвателя за избор на функция ❶ на позиция ✣.

♦ Завъртете инструмента в захвата на инструмента ❻ в необходимата позиция.

♦ За кълтене завъртете превключвателя за избор на функция ❶ в позиция ⊤.

Предварителен избор на честотата на въртене

С регулатора за настройка на честотата на въртене ❹ можете да изберете предварително честотата на въртене. Степен 1 (ниска честота на въртене) до 6 (висока честота на въртене)

Определете правилната настройка чрез практически тест:

- степен 3 – 6: висока честота на въртене: за ударно пробиване/кълтене на бетон или камък
- степен 1 – 3: ниска честота на въртене: за пробиване в стомана или дърво

Светодиодна индикация

■ Зеленият светодиоден индикатор ❸a светва, когато щепселът е включен в мрежата.

■ Червеният светодиоден индикатор ❸ светва, когато са износени въгленовите четки. Прекратете всякакви работи и изпратете уреда на сервиза за клиенти.

Включване и изключване

Включване на уреда:

♦ Натиснете превключвателя за включване/изключване ❷.

Изключване на уреда:

♦ Отпуснете превключвателя за включване/изключване ❷.

Поддръжка и почистване

ПРЕДУПРЕЖДЕНИЕ! ОПАСНОСТ ОТ НАРАНЯВАНЕ! Преди всякакви работи по уреда изключвайте уреда и издърпвайте щепсела от контакта.

- Уредът трябва да е винаги чист, сух и без замърсявания от масло или смазочни греси.
- За почистване на корпуса използвайте суха кърпа.
- Почиствайте редовно захвата на инструмента ❻.
- ♦ За тази цел дръпнете блокиращата гилза ❼ назад и свалете прахозащитната капачка от захвата на инструмента ❻.
- ♦ Преди поставяне на инструмента гресирайте леко захвата на инструмента ❻.

⚠ ПРЕДУПРЕЖДЕНИЕ!

- Ако е необходима смяна на свързващия кабел, тя трябва да се извърши от производителя или негов представител, за да се избегнат опасности.

Напълване на корпуса на ударния механизъм с грес

- Проверявайте редовно, минимум на всеки 50 часа, дали в корпуса на ударния механизъм има достатъчно грес.
- ♦ Отворете капака ⓬ на корпуса на ударния механизъм с помощта на ключа за челни отвори ⓫.
  Всички подвижни машинни части на ударния механизъм трябва да са покрити със слой грес.
- ♦ Допълнете достатъчно количество грес, така че всички машинни части да са покрити изцяло.
- ♦ Затворете капака ⓬ на корпуса на ударния механизъм с помощта на ключа за челни отвори ⓫.

Предаване за отпадъци

Опаковката е произведена от екологични материали, които могат да се предават в местните пунктове за рециклиране.

Не изхвърляйте електрически инструменти заедно с битовите отпадъци!

Съгласно европейската директива 2012/19/EU излезлите от употреба електрически инструменти трябва да се събират разделно и да се предават за рециклиране съобразно екологичните изисквания.

Информация относно възможностите за предаване за отпадъци на излезлия от употреба уред можете да получите от вашата общинска или градска управа.

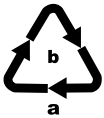

Предайте опаковката за отпадъци в съответствие с екологичните изисквания.
Вземете под внимание обозначението върху различните опаковъчни материали и при необходимост ги събирайте разделно. Опаковъчните материали са обозначени със съкращения (а) и цифри (б) със следното значение:
1 – 7: пластмаси,
20 – 22: хартия и картон,
80 – 98: композитни материали

Информация относно възможностите за предаване за отпадъци на излезлия от употреба продукт можете да получите от вашата общинска или градска управа.

Гаранция

Уважаеми клиенти,

за този уред получавате 3 години гаранция от датата на покупката. В случай на несъответствие на продукта с договора за продажба Вие имате законно право да предявите рекламация пред продавача на продукта при условията и в сроковете, определени в чл.112-115* от Закона за защита на потребителите. Вашите права, произтичащи от посочените разпоредби, не се ограничават от нашата по-долу представена търговска гаранция и независимо от нея продавачът на продукта отговаря за липсата на съответствие на потребителската стока с договора за продажба съгласно Закона за защита на потребителите.

Гаранционни условия

Гаранционният срок започва да тече от датата на покупката. Пазете добре

оригиналната касова бележка. Този документ е необходим като доказателство за покупката. Ако в рамките на три години от датата на закупуване на този продукт се появи дефект на материала или производствен дефект, продуктът ще бъде безплатно ремонтиран или заменен – по наш избор. Гаранцията предполага в рамките на тригодишния гаранционен срок да се представят дефектният уред и касовата бележка (касовият бон) и писмено да се обясни в какво се състои дефектът и кога е възникнал. Ако дефектът е покрит от нашата гаранция, Вие ще получите обратно ремонтирания или нов продукт. С ремонта или смяната на продукта не започва да тече нов гаранционен срок.

Гаранционен срок и законови
претенции при дефекти

Гаранционната услуга не удължава гаранционния срок. Това важи също и за сменените и ремонтирани части. За евентуално наличните повреди и дефекти още при покупката трябва да се съобщи веднага след разопаковането. Евентуалните ремонти след изтичане на гаранционния срок са срещу заплащане.

Обхват на гаранцията

Уредът е произведен грижливо според строгите изисквания за качество и добросъвестно изпитан преди доставка. Гаранцията важи за дефекти на материала или прsоизводствени дефекти. Гаранцията не обхваща частите на продукта, които подлежат на нормално износване, поради което могат да бъдат разглеждани като бързо износващи се части (например филтри или приставки) или повредите на чупливи части (например прекъсвачи, батерии или такива произведени от стъкло). Гаранцията отпада, ако уредът е повреден поради неправилно използване или в резултат на неосъществяване на техническа поддръжка. За правилната употреба на продукта трябва точно да се спазват всички указания в упътването за обслужване.

Предназначение и действия, които не се препоръчват от упътването за експлоатация или за които то предупреждава, трябва задължително да се избягват. Продуктът е предназначен само за частна, а не за стопанска употреба. При злоупотреба и неправилно третиране, употреба на сила и при интервенции, които не са извършени от клона на нашия оторизиран сервиз, гаранцията отпада.

Процедура при гаранционен случай

За да се гарантира бърза обработка на Вашия случай, следвайте следните указания:

- За всички запитвания подгответе касовата бележка и идентификационния номер (IAN 298871) като доказателство за покупката.
- Вземете артикулния номер от фабричната табелка.
- При възникване на функционални или други дефекти първо се свържете по телефона или чрез имейл с долупосочения сервизен отдел. След това ще получите допълнителна информация за уреждането на Вашата рекламация.

- След съгласуване с нашия сервиз можете да изпратите дефектния продукт на посочения Ви адрес на сервиза безплатно за Вас, като приложите касовата бележка (касовия бон) и посочите в какво се състои дефектът и кога е възникнал. За да се избегнат проблеми с приемането и допълнителни разходи, задължително използвайте само адреса, който Ви е посочен. Осигурете изпращането да не е като експресен товар или като друг специален товар. Изпратете уреда заедно с всички принадлежности, доставени при покупката, и осигурете достатъчно сигурна транспортна опаковка.

Ремонтен сервиз / извънгаранционно обслужване

Ремонти извън гаранцията можете да възложите на клона на нашия сервиз срещу заплащане. Той с удоволствие ще Ви направи предварителна калкулация. Можем да обработваме само уреди, които са достатъчно опаковани и изпратени с платени транспортни разходи.

Внимание: Изпратете Вашия уред на клона на нашия сервиз почистен и с указание за дефекта. Уредите, изпратени с неплатени транспортни разходи – с наложен платеж, като експресен или друг специален товар – не се приемат.

Ние ще извършим безплатно изхвърлянето на изпратените от Вас дефектни уреди.

УКАЗАНИЕ

- При инструментите Parkside и Florabest моля изпращайте единствено дефектния артикул без принадлежностите (напр. акумулаторна батерия, куфар за съхранение, монтажни инструменти и др.).

Сервиз

⚠ ПРЕДУПРЕЖДЕНИЕ!

- **Уредите трябва да се ремонтират от сервиз или електротехник и само с оригинални резервни части.** С това се гарантира, че безопасността на уреда ще бъде запазена.
- **Смяната на щепсела или мрежовия кабел трябва да се извършва винаги от производителя на уреда или неговия сервиз.** С това се гарантира, че безопасността на уреда ще бъде запазена.

BG **България**
Тел.: 00800 111 4920
E-мейл:kompernass@lidl.bg

IAN 298871

Вносител

Моля, обърнете внимание, че следващият адрес не е адрес на сервиза.
Първо се свържете с горепосочения сервизен център.

KOMPERNASS HANDELS GMBH

BURGSTRASSE 21

DE-44867 BOCHUM

ГЕРМАНИЯ

www.kompernass.com

* Чл. 112.

(1) При несъответствие на потребителската стока с договора за продажба потребителятима право да предяви рекламация, като поиска от продавача да приведе стоката в съответствие с договора за продажба. В този случай потребителят може да избира между извършване на ремонт на стоката или замяната й с нова, освен ако това е невъзможно или избраният от него начин за обезщетение е непропорционален в сравнение с другия.

(2) Смята се, че даден начин за обезщетяване на потребителя е непропорционален, ако неговото използване налага разходи на продавача, които в сравнение с другия начин на обезщетяване са неразумни, като се вземат предвид:

1. стойността на потребителската стока, ако нямаше липса на несъответствие;
2. значимостта на несъответствието;
3. възможността да се предложи на потребителя друг начин на обезщетяване, който не е свързан със значителни неудобства за него.

Чл. 113.

(1) Когато потребителската стока не съответства на договора за продажба, продавачът е длъжен да я приведе в съответствие с договора за продажба.

(2) Привеждането на потребителската стока в съответствие с договора за продажба трябва да се извърши в рамките на един месец, считано от предявяването на рекламацията от потребителя.

(3) След изтичането на срока по ал. 2 потребителят има право да развали договора и да му бъде възстановена заплатената сума или да иска намаляване на цената на потребителската стокасъгласно чл. 114.

(4) Привеждането на потребителската стока в съответствие с договора за продажба е безплатно за потребителя. Той не дължи разходи за експедиране на потребителската стока или за материали и труд, свързани с ремонта й, и не трябва да понася значителни неудобства.

(5) Потребителят може да иска и обезщетение за претърпените вследствие на несъответствието вреди.

Чл. 114.

(1) При несъответствие на потребителската стока с договора за продажба и когато потребителят не е удовлетворен от решаването на рекламацията по чл. 113 , той има право на избор между една от следните възможности: 1. разваляне на договора и възстановяване на заплатената от него сума; 2. намаляване на цената.

(2) Потребителят не може да претендира за възстановяване на заплатената сума или за намаляване цената на стоката, когато търговецът се съгласи да бъде извършена замяна на потребителската стока с нова или да се поправи стоката в рамките на един месец от предявяване на рекламацията от потребителя.

(3) Търговецът е длъжен да удовлетвори искане за разваляне на договора и да възстанови заплатената от потребителя сума, когато след като е удовлетворил три рекламации на потребителя чрез извършване на ремонт на една и съща стока, в рамките на срока на гаранцията по чл. 115, е налице следваща поява на несъответствие на стоката с договора за продажба. (4) (Предишна ал. 3 - ДВ, бр. 61 от 2014 г., в сила от 25.07.2014 г.) Потребителят не може да претендира за разваляне на договора, ако несъответствието на потребителската стока с договора е незначително.

Чл. 115.

(1) Потребителят може да упражни правото си по този раздел в срок до две години, считано от доставянето на потребителската стока.

(2) Срокът по ал. 1 спира да тече през времето, необходимо за поправката или замяната на потребителската стока или за постигане на споразумение между продавача и потребителя за решаване на спора.

(3) Упражняването на правото на потребителя по ал. 1 не е обвързано с никакъв друг срок за предявяване на иск, различен от срока по ал. 1.

Превод на оригиналната декларация за съответствие

Ние, KOMPERNASS HANDELS GMBH, отговорник за документацията: г-н Семи Угузлу, BURGSTR. 21, DE - 44867 BOCHUM, Германия, декларираме, че този продукт съответства на следните стандарти, нормативни документи и директиви на ЕО:

Директива относно машините

(2006/42/EC)

Електромагнитна съвместимост

(2014/30/EU)

Директива относно шумовите емисии

(2000/14/EC)

(2005/88/EC)

Директива относно ограничението за употребата на определени опасни вещества в електрическото и електронното оборудване (ЕЕО)

(2011/65/EU)*

*Издаването на тази декларация за съответствие е на собствена отговорност на производителя. Гореописаният предмет на Декларацията отговаря на разпоредбите на Директивата 2011/65/EU на Европейския парламент и на Съвета от 8 юни 2011 г. относно ограничението за употребата на определени опасни вещества в електрическото и електронното оборудване.

Приложени хармонизирани стандарти:

EN 60745-1:2009/A11:2010

EN 60745-2-6:2010

EN 55014-1:2017

EN 55014-2:2015

EN 61000-3-2:2014

EN 61000-3-3:2013

EN 50581:2012

Типово обозначение на машината: Перфоратор PBH 1500 E5

Година на производство: 02-2018

Сериен номер: IAN 298871

Бохум, 27.2.2018 г.

Семи Угузлу

- Мениджър качество -

Запазено право на технически изменения с цел усъвършенстване.

Περιεχόμενα

Εισαγωγή 34
Προβλεπόμενη χρήση 34
Απεικονιζόμενα στοιχεία 34
Παραδοτέος εξοπλισμός 34
Τεχνικά χαρακτηριστικά 34

Γενικές υποδείξεις ασφαλείας για ηλεκτρικά εργαλεία 35
1. Ασφάλεια στο χώρο εργασίας 36
2. Ηλεκτρική ασφάλεια 36
3. Ασφάλεια ατόμων 36
4. Χρήση και χειρισμός του ηλεκτρικού εργαλείου 37
5. Σέρβις 37
Συγκεκριμένες υποδείξεις ασφαλείας για κρουστικά δράπανα 37
Γνήσια εξαρτήματα/πρόσθετες συσκευές 38

Θέση σε λειτουργία 38
Πρόσθετη χειρολαβή 38
Αναστολέας βάθους 38

Χειρισμός 39
Επιλογή είδους λειτουργίας 39
Προεπιλογή αριθμού στροφών 39
Ένδειξη LED 39
Ενεργοποίηση και απενεργοποίηση 39

Συντήρηση και καθαρισμός 40

Απόρριψη 40

Εγγύηση της Kompernass Handels GmbH 41

Σέρβις 42

Εισαγωγέας 42

Μετάφραση της Πρωτότυπης Δήλωση συμμόρφωσης 43

ΣΚΑΠΤΙΚΟ ΔΡΑΠΑΝΟ ΜΕ ΚΑΛΕΜΙ PBH 1500 E5

Εισαγωγή

Σας συγχαίρουμε για την αγορά της νέας σας συσκευής. Το προϊόν που αποκτήσατε είναι ένα προϊόν υψηλής ποιότητας. Οι οδηγίες χρήσης αποτελούν τμήμα αυτού του προϊόντος. Περιλαμβάνουν σημαντικές υποδείξεις για την ασφάλεια, τη χρήση και την απόρριψη. Πριν από τη χρήση του προϊόντος, εξοικειωθείτε με όλες τις υποδείξεις χειρισμού και ασφάλειας. Χρησιμοποιείτε το προϊόν αποκλειστικά όπως περιγράφεται και για τους αναφερόμενους τομείς χρήσης. Παραδίδετε όλα τα έγγραφα σε περίπτωση παράδοσης του προϊόντος σε τρίτους.

Προβλεπόμενη χρήση

Το σκαπτικό δράπανο με καλέμι PBH 1500 E5 (εφεξής καλούμενο Συσκευή) είναι κατάλληλο για:

- κρουστική διάτρηση τούβλων, μπετόν και πέτρας
- σμίλευμα μπετόν, πέτρας και επιστρώσεων
- διάτρηση πέτρας, ξύλου και μετάλλου

Κάθε άλλη χρήση ή μετατροπή της συσκευής ισχύει ως μη σύμφωνη με τους κανονισμούς και ενέχει σημαντικούς κινδύνους ατυχημάτων.
Για βλάβες από χρήση μη σύμφωνη με τους κανονισμούς, ο κατασκευαστής δεν αναλαμβάνει καμία ευθύνη. Η συσκευή δεν προορίζεται για επαγγελματική χρήση.

Απεικονιζόμενα στοιχεία

❶ Διακόπτης επιλογής λειτουργίας
❶a Πλήκτρο απασφάλισης διακόπτη επιλογής λειτουργίας
❷ Διακόπτης ON/OFF
❸ Ένδειξη LED κόκκινου χρώματος
❸a Ένδειξη LED πράσινου χρώματος
❹ Τροχίσκος προεπιλογής αριθμού στροφών
❺ Πρόσθετη χειρολαβή
❻ Υποδοχή εργαλείων με πώμα προστασίας από τη σκόνη
❼ Υποδοχή ασφάλισης
❽ Πεταλούδα
❽a Αναστολέας βάθους
❾ Τσοκ οδοντωτής στεφάνης
❿ Κλειδί οδοντωτής στεφάνης (ZKS)
⓫ Κλειδί κοχλία κλειδώματος
⓬ Καπάκι περιβλήματος μηχανισμού κρούσης

Παραδοτέος εξοπλισμός

1 Σκαπτικό δράπανο με καλέμι PBH 1500 E5
1 Πρόσθετη χειρολαβή
3 τρυπάνια SDS (βλ. Εικ. B)
1 Επίπεδο καλέμι (βλ. Εικ. B)
1 Λαξευτήρι σημειακής αιχμής (βλ. Εικ. B)
1 Μεταλλικός αναστολέας βάθους
1 Τσοκ οδοντωτής στεφάνης για τρυπάνι με κυλινδρικό στέλεχος (βλ. Εικ. A)
1 Κλειδί οδοντωτής στεφάνης (βλ. Εικ. A)
1 Κλειδί κοχλία κλειδώματος (βλ. Εικ. C)
1 Βαλιτσάκι μεταφοράς
1 Οδηγίες χρήσης

Τεχνικά χαρακτηριστικά

Ονομαστική απορροφούμενη ισχύς:	1500 W
Ονομαστική τάση:	230 V ~ 50 Hz (εναλλασσόμενο ρεύμα)
Αριθμός στροφών ρελαντί:	n_0 0 - 800 min^{-1}
Αριθμός χτυπημάτων:	0 - 3900 min^{-1}
Ενέργεια κρούσης:	5 J
Μέγ. διάμετρος τρυπανιού:	13 mm για χάλυβα 40 mm για ξύλο 32 mm για σκυρόδεμα
Κατηγορία προστασίας:	II / ⧈ (διπλή μόνωση)

Τιμή εκπομπής θορύβου:

Τιμή μέτρησης για θόρυβο διακριβωμένη σύμφωνα με το EN 60745. Το επίπεδο θορύβου A-στάθμισης του ηλεκτρικού εργαλείου ανέρχεται συνήθως:

Κρουστική διάτρηση:

Στάθμη ηχητικής πίεσης:	L_{pA} = 91,7 dB (A)
Αβεβαιότητα K:	3 dB
Στάθμη ηχητικής ισχύος:	L_{WA} = 102,7 dB (A)
Αβεβαιότητα K:	3 dB

Σμίλευμα:

Στάθμη ηχητικής πίεσης:	L_{pA} = 89,7 dB (A)
Αβεβαιότητα K:	3 dB
Στάθμη ηχητικής ισχύος:	$_{LWA}$ = 103,7 dB (A)
Αβεβαιότητα K:	3 dB

Εγγυημένη στάθμη ηχητικής ισχύος L_{WA} σε dB.

Συνολική τιμή κραδασμών:

Οι συνολικές τιμές κραδασμών (διανυσματικό άθροισμα τριών κατευθύνσεων) υπολογίστηκαν σύμφωνα με το πρότυπο EN 60745:

Κρουστική διάτρηση σε μπετόν: $a_{h(HD)}$ = 9,9 m/s², K = 1,5 m/s²

Σμίλευμα: $a_{h(CHeq)}$ = 18,5 m/s², K = 1,5 m/s²

⚠ ΠΡΟΕΙΔΟΠΟΙΗΣΗ!

► Το αναφερόμενο σε αυτές τις οδηγίες επίπεδο κραδασμών έχει μετρηθεί σύμφωνα με μια τυποποιημένη στο EN 60745 διαδικασία μέτρησης και μπορεί να χρησιμοποιείται για τη σύγκριση συσκευών. Η αναφερόμενη τιμή εκπομπής κραδασμών μπορεί επίσης να χρησιμοποιείται για μια αρχική εκτίμηση της έκθεσης.
Το επίπεδο κραδασμών αλλάζει ανάλογα με τη χρήση του ηλεκτρικού εργαλείου και σε ορισμένες περιπτώσεις μπορεί να βρίσκεται πάνω από την αναφερόμενη σε αυτές τις οδηγίες τιμή.

ΥΠΟΔΕΙΞΗ

► Προσπαθείτε να κρατάτε την επιβάρυνση λόγω δονήσεων όσο το δυνατόν μικρότερη. Παραδειγματικά μέτρα μείωσης της επιβάρυνσης λόγω δονήσεων είναι η χρήση γαντιών κατά τη χρήση του εργαλείου και ο περιορισμός του χρόνου εργασίας. Εδώ πρέπει να συνυπολογίζονται όλα τα μέρη του κύκλου εργασίας (παραδείγματος χάριν χρόνοι, κατά τους οποίους το ηλεκτρικό εργαλείο είναι απενεργοποιημένο, και χρόνοι, κατά τους οποίους είναι μεν ενεργοποιημένο, αλλά λειτουργεί χωρίς φορτίο).

⚠ Γενικές υποδείξεις ασφαλείας για ηλεκτρικά εργαλεία

⚠ ΠΡΟΕΙΔΟΠΟΙΗΣΗ!

► **Διαβάστε όλες τις υποδείξεις ασφαλείας και τις οδηγίες.** Παραλείψεις κατά την τήρηση των υποδείξεων ασφαλείας και των οδηγιών μπορούν να προκαλέσουν ηλεκτροπληξία, πυρκαγιά και/ή σοβαρούς τραυματισμούς.

Φυλάξτε όλες τις υποδείξεις ασφαλείας και τις οδηγίες για το μέλλον.

Ο χρησιμοποιούμενος σε αυτές τις υποδείξεις ασφαλείας όρος «Ηλεκτρικό εργαλείο» αναφέρεται σε ηλεκτρικά εργαλεία (με καλώδιο) που λειτουργούν με ρεύμα και σε ηλεκτρικά εργαλεία (χωρίς καλώδιο) που λειτουργούν με συσσωρευτή.

1. Ασφάλεια στο χώρο εργασίας

α) **Διατηρείτε το χώρο εργασίας σας καθαρό και φροντίζετε για επαρκή φωτισμό.** Η ακατασταστασία και οι μη φωτισμένοι χώροι εργασίας μπορούν να οδηγήσουν σε ατυχήματα.

β) **Μην εργάζεστε με το ηλεκτρικό εργαλείο σε εκρήξιμα περιβάλλοντα με εύφλεκτα υγρά, αέρια ή σκόνη.** Τα ηλεκτρικά εργαλεία δημιουργούν σπινθήρες, οι οποίοι μπορούν να προκαλέσουν ανάφλεξη στη σκόνη ή στους ατμούς.

γ) **Κρατάτε τα παιδιά και άλλα άτομα μακριά κατά τη χρήση του ηλεκτρικού εργαλείου.** Σε περίπτωση διάσπασης της προσοχής, μπορεί να χάσετε τον έλεγχο της συσκευής.

2. Ηλεκτρική ασφάλεια

α) **Το βύσμα σύνδεσης του ηλεκτρικού εργαλείου πρέπει να ταιριάζει στην πρίζα. Το βύσμα δεν επιτρέπεται να τροποποιηθεί με κανέναν τρόπο. Μην χρησιμοποιείτε βύσματα προσαρμογέων μαζί με γειωμένα ηλεκτρικά εργαλεία.** Τα βύσματα που δεν έχουν τροποποιηθεί και οι κατάλληλες πρίζες μειώνουν τον κίνδυνο ηλεκτροπληξίας.

β) **Αποφεύγετε τη σωματική επαφή με γειωμένες επιφάνειες, όπως σωλήνες, θερμαντικά σώματα, εστίες και ψυγεία.** Υπάρχει αυξημένος κίνδυνος λόγω ηλεκτροπληξίας όταν το σώμα σας είναι γειωμένο.

γ) **Κρατάτε τα ηλεκτρικά εργαλεία μακριά από βροχή ή υγρασία.** Η διείσδυση νερού σε μια ηλεκτρική συσκευή αυξάνει τον κίνδυνο ηλεκτροπληξίας.

δ) **Μη χρησιμοποιείτε το καλώδιο άσκοπα, π.χ. για να μεταφέρετε το ηλεκτρικό εργαλείο, να το κρεμάσετε ή για να τραβήξετε το βύσμα από την πρίζα. Κρατάτε το καλώδιο μακριά από υψηλές θερμοκρασίες, λάδια, αιχμηρές άκρες ή κινούμενα τμήματα της συσκευής.** Τα φθαρμένα ή μπερδεμένα καλώδια αυξάνουν τον κίνδυνο ηλεκτροπληξίας.

ε) **Όταν εργάζεστε με ένα ηλεκτρικό εργαλείο σε εξωτερικό χώρο, χρησιμοποιείτε αποκλειστικά εγκεκριμένα για εξωτερικούς χώρους καλώδια προέκτασης.** Η χρήση κατάλληλου καλωδίου προέκτασης για εξωτερικό χώρο μειώνει τον κίνδυνο ηλεκτροπληξίας.

στ) **Εάν δεν μπορεί να αποφευχθεί η λειτουργία του ηλεκτρικού εργαλείου σε υγρό περιβάλλον, χρησιμοποιείτε διακόπτη ασφαλείας.** Η χρήση διακόπτη ασφαλείας μειώνει τον κίνδυνο ηλεκτροπληξίας.

3. Ασφάλεια ατόμων

α) **Να είστε πάντα προσεκτικοί. Προσέχετε τι κάνετε και χρησιμοποιείτε τη λογική όταν εργάζεστε με ένα ηλεκτρικό εργαλείο. Μη χρησιμοποιείτε ηλεκτρικά εργαλεία εάν είστε κουρασμένοι ή υπό την επήρεια ναρκωτικών, αλκοόλ ή φαρμάκων.** Ένα μόνο λεπτό απροσεξίας κατά τη χρήση του ηλεκτρικού εργαλείου αρκεί για να οδηγήσει σε σοβαρούς τραυματισμούς.

β) **Φοράτε μέσα ατομικής προστασίας και πάντα γυαλιά προστασίας.** Όταν φοράτε μέσα ατομικής προστασίας, όπως μάσκα για τη σκόνη, αντιολισθητικά υποδήματα ασφαλείας, κράνος ή προστασία για την ακοή, ανάλογα με το είδος και τη χρήση του ηλεκτρικού εργαλείου, μειώνεται ο κίνδυνος τραυματισμών.

γ) **Αποφεύγετε τυχόν ακούσια έναρξη λειτουργίας. Βεβαιώνεστε ότι το ηλεκτρικό εργαλείο έχει απενεργοποιηθεί, προτού το συνδέσετε στην τροφοδοσία ρεύματος και/ή το συσσωρευτή, το σηκώσετε ή το μεταφέρετε.** Όταν μεταφέρετε το ηλεκτρικό εργαλείο και έχετε το δάχτυλο στο διακόπτη ή εάν έχετε συνδέσει την ήδη ενεργοποιημένη συσκευή στην παροχή ρεύματος, αυτό μπορεί να οδηγήσει σε ατυχήματα.

δ) **Απομακρύνετε εργαλεία ρύθμισης ή μηχανικά κλειδιά πριν ενεργοποιήσετε το ηλεκτρικό εργαλείο.** Ένα εργαλείο ή κλειδί, το οποίο βρίσκεται σε ένα περιστρεφόμενο τμήμα της συσκευής, μπορεί να οδηγήσει σε τραυματισμούς.

ε) **Αποφεύγετε τυχόν μη φυσιολογικές στάσεις του σώματος. Φροντίζετε για ασφαλή στάση και διατηρείτε πάντα την ισορροπία.** Έτσι, μπορείτε να ελέγχετε το ηλεκτρικό εργαλείο καλύτερα σε μη αναμενόμενες καταστάσεις.

στ) **Φοράτε κατάλληλο ρουχισμό. Μη φοράτε μακριά ρούχα ή κοσμήματα. Κρατάτε τα μαλλιά, τα ρούχα και τα γάντια μακριά από κινούμενα εξαρτήματα.** Τα χαλαρά ρούχα, τα κοσμήματα ή τα μακριά μαλλιά μπορούν να πιαστούν από κινούμενα τμήματα.

ζ) **Εάν είναι δυνατή η τοποθέτηση διατάξεων αναρρόφησης και συλλογής σκόνης, βεβαιωθείτε ότι έχουν συνδεθεί και χρησιμοποιούνται σωστά.** Η χρήση μιας διάταξης αναρρόφησης σκόνης μπορεί να μειώσει τους κινδύνους από τη σκόνη.

4. Χρήση και χειρισμός του ηλεκτρικού εργαλείου

α) **Μην καταπονείτε υπερβολικά τη συσκευή. Χρησιμοποιείτε για την εργασία σας το αντίστοιχο ηλεκτρικό εργαλείο.** Με το κατάλληλο ηλεκτρικό εργαλείο εργάζεστε καλύτερα και ασφαλέστερα στο δοθέν πεδίο απόδοσης.

β) **Μη χρησιμοποιείτε ηλεκτρικά εργαλεία, των οποίων ο διακόπτης έχει υποστεί βλάβη.** Ένα ηλεκτρικό εργαλείο, το οποίο δεν μπορεί πλέον να ενεργοποιηθεί ή απενεργοποιηθεί, είναι επικίνδυνο και πρέπει να επισκευαστεί.

γ) **Αποσυνδέετε το βύσμα από την πρίζα ή/και αφαιρείτε τον συσσωρευτή πριν από τη διεξαγωγή ρυθμίσεων στη συσκευή, πριν από την αλλαγή αξεσουάρ ή πριν από την αποθήκευση της συσκευής.** Αυτό το μέτρο ασφαλείας εμποδίζει τη μη ηθελημένη εκκίνηση του ηλεκτρικού εργαλείου.

δ) **Φυλάτε τα μη χρησιμοποιούμενα ηλεκτρικά εργαλεία εκτός εμβέλειας των παιδιών. Μην επιτρέπετε να χρησιμοποιούν τη συσκευή άτομα, τα οποία δεν έχουν εξοικειωθεί μαζί της ή δεν έχουν διαβάσει αυτές τις οδηγίες.** Τα ηλεκτρικά εργαλεία είναι επικίνδυνα όταν χρησιμοποιούνται από άπειρα άτομα.

ε) **Φροντίζετε τα ηλεκτρικά εργαλεία με προσοχή. Ελέγχετε εάν τα κινούμενα τμήματα λειτουργούν σωστά και δεν κολλάνε, εάν κάποια μέρη έχουν σπάσει ή παρουσιάζουν τέτοια βλάβη, ώστε να επηρεάζεται η λειτουργία του ηλεκτρικού εργαλείου. Τα εξαρτήματα που έχουν υποστεί βλάβη πρέπει να επισκευάζονται πριν από τη χρήση της συσκευής.** Η αιτία πολλών ατυχημάτων οφείλεται στην κακή συντήρηση των ηλεκτρικών εργαλείων.

στ) **Διατηρείτε τα εργαλεία κοπής αιχμηρά και καθαρά.** Τα προσεκτικά φροντισμένα εργαλεία κοπής με αιχμηρές ακμές κοπής κολλάνε λιγότερο και είναι ευκολότερα στο χειρισμό.

ζ) **Χρησιμοποιείτε το ηλεκτρικό εργαλείο, τα αξεσουάρ, τα εργαλεία, κλπ., σύμφωνα με τις παρούσες οδηγίες. Λαμβάνετε υπόψη τις συνθήκες εργασίας και την προς διεξαγωγή ενέργεια.** Η χρήση ηλεκτρικών εργαλείων για διαφορετικές από τις προβλεπόμενες χρήσεις μπορεί να οδηγήσει σε επικίνδυνες καταστάσεις.

5. Σέρβις

α) **Το ηλεκτρικό εργαλείο σας πρέπει να επισκευάζεται αποκλειστικά από καταρτισμένο και εξειδικευμένο προσωπικό και μόνο με γνήσια ανταλλακτικά.** Κατά αυτόν τον τρόπο, διατηρείται η ασφάλεια του ηλεκτρικού εργαλείου.

Συγκεκριμένες υποδείξεις ασφαλείας για κρουστικά δράπανα

- **Φοράτε προστασία για την ακοή.** Η επίδραση του θορύβου μπορεί να επιφέρει απώλεια της ακοής.
- **Χρησιμοποιείτε την πρόσθετη χειρολαβή που παραδίδεται μαζί με τη συσκευή.** Η απώλεια ελέγχου μπορεί να προκαλέσει τραυματισμούς.
- **Όταν διεξάγετε εργασίες, κατά τις οποίες το εργαλείο εφαρμογής μπορεί να έρθει σε επαφή με κρυμμένα καλώδια ρεύματος ή το καλώδιο δικτύου, πιάνετε τη συσκευή από τις μονωμένες επιφάνειες των λαβών.** Η επαφή με ένα ρευματοφόρο καλώδιο μπορεί να θέσει υπό τάση μεταλλικά εξαρτήματα της συσκευής προκαλώντας ηλεκτροπληξία.

■ **Φοράτε μάσκα προστασίας από τη σκόνη.**

⚠ ΠΡΟΕΙΔΟΠΟΙΗΣΗ! ΔΗΛΗΤΗΡΙΩΔΕΙΣ ΣΚΟΝΕΣ!

► Η επεξεργασία επιβλαβών / δηλητηριωδών σκονών αποτελεί κίνδυνο για την υγεία του χειριστή ή των ατόμων, τα οποία βρίσκονται κοντά.

■ ΠΡΟΣΟΧΗ ΑΓΩΓΟΙ! ΚΙΝΔΥΝΟΣ!
Βεβαιωθείτε ότι κατά την εργασία δε θα χτυπήσετε με το ηλεκτρικό εργαλείο σε αγωγούς ρεύματος, αερίου ή νερού. Ελέγχετε, εάν χρειάζεται, με έναν ανιχνευτή αγωγών, πριν τη διάτρηση ή την εντομή σε τοίχο.

Γνήσια εξαρτήματα/πρόσθετες συσκευές

■ **Χρησιμοποιείτε μόνο εξαρτήματα και πρόσθετες συσκευές που αναφέρονται στις οδηγίες χρήσης ή που οι υποδοχές τους είναι συμβατές με τη συσκευή.**

Θέση σε λειτουργία

Πρόσθετη χειρολαβή

ΥΠΟΔΕΙΞΗ

► Για λόγους ασφαλείας, επιτρέπεται να χρησιμοποιείτε αυτή τη συσκευή μόνο με τοποθετημένη την πρόσθετη χειρολαβή ❺.

♦ Χαλαρώστε την πρόσθετη χειρολαβή ❺ γυρίζοντάς τη προς τα δεξιά (βλ. αναδιπλούμενη σελίδα).

♦ Περιστρέψτε την πρόσθετη χειρολαβή ❺ στην επιθυμητή θέση.

♦ Σφίξτε πάλι την πρόσθετη χειρολαβή ❺ στη νέα θέση, γυρίζοντάς τη προς τα αριστερά.

Αναστολέας βάθους

♦ Ανοίξτε την πεταλούδα ❽.

♦ Τοποθετήστε τον αναστολέα βάθους ❽a στην πρόσθετη χειρολαβή ❺.

♦ Προσέξτε ώστε η οδόντωση του αναστολέα βάθους ❽a να δείχνει προς τα επάνω.

♦ Τραβήξτε προς τα έξω τον αναστολέα βάθους ❽a, ώστε η απόσταση μεταξύ της άκρης του τρυπανιού και της άκρης του αναστολέα βάθους να πληροί το επιθυμητό βάθος διάτρησης.

♦ Σφίξτε πάλι καλά την πεταλούδα ❽.

Εργαλείο / τσοκ:

♦ Τραβήξτε την υποδοχή ασφάλισης ❼ προς τα πίσω και τοποθετήστε το εργαλείο/το τσοκ οδοντωτής στεφάνης ❾ στην υποδοχή εργαλείων ❻.

♦ Αφήστε ελεύθερη την υποδοχή ασφάλισης ❼. Έτσι, η υποδοχή ασφαλίζει. Τραβώντας το εργαλείο, ελέγξτε εάν η ασφάλιση είναι εντάξει. Το εργαλείο, λόγω του συστήματος, έχει ένα ακτινικό διάκενο.

Αφαίρεση εργαλείου/τσοκ:

♦ Σπρώξτε την υποδοχή ασφάλισης ❼ του εργαλείου προς τα πίσω.

ΥΠΟΔΕΙΞΗ

Σφίγγετε ομοιόμορφα τα τρυπάνια στο τσοκ οδοντωτής στεφάνης ❾! Για το σκοπό αυτό εφαρμόστε το κλειδί οδοντωτής στεφάνης ❿ κυκλικά και στις 3 θέσεις του τσοκ οδοντωτής στεφάνης ❾ και σφίξτε καλά και ομοιόμορφα το εργαλείο (π.χ. τρυπάνι).

► **Σύσφιξη εργαλείου:**
Γυρίστε το κλειδί οδοντωτής στεφάνης ❿ δεξιόστροφα.

► **Αφαίρεση εργαλείου:**
Γυρίστε το κλειδί οδοντωτής στεφάνης ❿ αριστερόστροφα.

⚠ ΠΡΟΕΙΔΟΠΟΙΗΣΗ!

► Μη χρησιμοποιείτε το τσοκ οδοντωτής στεφάνης ❾ στη λειτουργία κρουστικής διάτρησης ή σμιλεύματος!

Χειρισμός

Επιλογή είδους λειτουργίας

⚠ ΠΡΟΕΙΔΟΠΟΙΗΣΗ!

► Πιέστε τον διακόπτη επιλογής λειτουργίας ❶ μόνο όταν η συσκευή έχει σταματήσει εντελώς. Μια εναλλαγή της λειτουργίας όταν περιστρέφεται το εργαλείο μπορεί να προκαλέσει ζημιά στη συσκευή.

Διακόπτης επιλογής λειτουργίας:

♦ Πιέστε και κρατήστε το πλήκτρο απασφάλισης ❶a του διακόπτη επιλογής λειτουργίας ❶. Περιστρέψτε το διακόπτη επιλογής λειτουργίας ❶ έτσι, ώστε η επιθυμητή λειτουργία να ασφαλίζει στη σήμανση του βέλους:

Λειτουργία	Σύμβολο
Διάτρηση	
Κρουστική διάτρηση	
Σμίλευμα	
Αλλαγή θέσης σμιλεύματος	

Αλλαγή θέσης σμιλεύματος:

Με αυτή τη λειτουργία μπορείτε να περιστρέψετε το εργαλείο στην απαιτούμενη για τη διαδικασία σμιλεύματος θέση.

♦ Περιστρέψτε το διακόπτη επιλογής λειτουργίας ❶ στη θέση ✥.

♦ Περιστρέψτε το εργαλείο στην υποδοχή εργαλείων ❻ στην απαιτούμενη θέση.

♦ Περιστρέψτε το διακόπτη επιλογής λειτουργίας ❶ για τη διαδικασία σμιλεύματος στη θέση ⊤.

Προεπιλογή αριθμού στροφών

Με τον τροχίσκο προεπιλογής αριθμού στροφών ❹ μπορείτε να προεπιλέξετε τον αριθμό στροφών. Βαθμίδα 1 (χαμηλός αριθμός στροφών) έως βαθμίδα 6 (υψηλός αριθμός στροφών)

Υπολογίστε τη σωστή ρύθμιση με ένα πρακτικό τεστ:

- Βαθμίδα 3 – 6: υψηλός αριθμός στροφών: για κρουστική διάτρηση/σμίλευση σε μπετόν ή πέτρα
- Βαθμίδα 1 – 3: χαμηλός αριθμός στροφών: για διάτρηση σε χάλυβα ή ξύλο

Ένδειξη LED

■ Η πράσινη ένδειξη LED ❸a ανάβει όταν έχει συνδεθεί το βύσμα δικτύου.

■ Η κόκκινη ένδειξη LED ❸ ανάβει όταν έχουν φθαρεί οι ψήκτρες άνθρακα.
Τερματίστε όλες τις εργασίες και αποστείλετε τη συσκευή στο τμήμα εξυπηρέτησης πελατών.

Ενεργοποίηση και απενεργοποίηση

Ενεργοποίηση συσκευής:

♦ Πιέστε το διακόπτη ON/OFF ❷.

Απενεργοποίηση συσκευής:

♦ Αφήστε ελεύθερο το διακόπτη ON/OFF ❷.

Συντήρηση και καθαρισμός

ΠΡΟΕΙΔΟΠΟΙΗΣΗ! ΚΙΝΔΥΝΟΣ ΤΡΑΥΜΑΤΙΣΜΟΥ! Πριν από όλες τις εργασίες, απενεργοποιείτε τη συσκευή και τραβάτε το βύσμα από την πρίζα.

- Η συσκευή πρέπει να είναι πάντα καθαρή, στεγνή και ελεύθερη από λάδια ή λίπος.
- Για τον καθαρισμό του περιβλήματος, χρησιμοποιείτε ένα στεγνό πανί.
- Καθαρίζετε τακτικά την υποδοχή εργαλείων ❻.

♦ Σπρώξτε, για το σκοπό αυτό, την υποδοχή ασφάλισης ❼ προς τα πίσω και αφαιρέστε το πώμα προστασίας από τη σκόνη από την υποδοχή εργαλείων ❻.

♦ Πριν την τοποθέτηση του εργαλείου, λαδώστε ελαφρώς την υποδοχή εργαλείων ❻.

⚠ ΠΡΟΕΙΔΟΠΟΙΗΣΗ!

- Εάν απαιτείται αντικατάσταση του καλωδίου σύνδεσης, η εργασία αυτή πρέπει να διεξάγεται από τον κατασκευαστή ή τον αντιπρόσωπό του, προς αποφυγή κινδύνων για την ασφάλεια.

Πλήρωση περιβλήματος μηχανισμού κρούσης με γράσο λίπανσης

- Ελέγχετε τακτικά, τουλάχιστον κάθε 50 ώρες λειτουργίας, εάν υπάρχει επαρκές γράσο λίπανσης στο περίβλημα του μηχανισμού κρούσης.

♦ Ανοίξτε το καπάκι ⓬ του περιβλήματος του μηχανισμού κρούσης με τη βοήθεια του κλειδιού κοχλία κλειδώματος ⓫.
Τα κινούμενα μέρη μηχανήματος του μηχανισμού κρούσης πρέπει να καλύπτονται με μια στρώση γράσου λίπανσης.

♦ Συμπληρώστε με επαρκές γράσο λίπανσης, μέχρι να καλύπτονται εντελώς όλα τα μέρη μηχανήματος.

♦ Κλείστε το καπάκι ⓬ του περιβλήματος μηχανισμού κρούσης με τη βοήθεια του κλειδιού κοχλία κλειδώματος ⓫.

Απόρριψη

Η συσκευασία αποτελείται από φιλικά προς το περιβάλλον υλικά, τα οποία μπορείτε να απορρίψετε μέσω των τοπικών υπηρεσιών ανακύκλωσης.

Μην πετάτε τα ηλεκτρικά εργαλεία στα οικιακά απορρίμματα!

Σύμφωνα με την ευρωπαϊκή οδηγία 2012/19/EU, τα χρησιμοποιημένα ηλεκτρικά εργαλεία πρέπει να συλλέγονται χωριστά και να επαναχρησιμοποιούνται με φιλικό προς το περιβάλλον τρόπο.

Ενημερωθείτε για τις δυνατότητες απόρριψης της χρησιμοποιημένης συσκευής από την αρμόδια υπηρεσία της κοινότητας ή της πόλης σας.

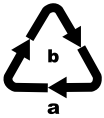

Απορρίπτετε τη συσκευασία με τρόπο φιλικό προς το περιβάλλον. Λαμβάνετε υπόψη τη σήμανση στα διάφορα υλικά συσκευασίας και, εφόσον απαιτείται, ξεχωρίζετέ τα. Τα υλικά συσκευασίας φέρουν σήμανση με συντομογραφίες (a) και ψηφία (b) με την εξής σημασία:
1 – 7: Πλαστικά,
20 – 22: Χαρτί και χαρτόνι,
80 – 98: Συνθετικά υλικά

Για τις δυνατότητες απόρριψης του προϊόντος μετά το τέλος του κύκλου ζωής του, απευθυνθείτε στην αρμόδια υπηρεσία της κοινότητας ή της πόλης σας.

Εγγύηση της Kompernass Handels GmbH

Αξιότιμη πελάτισσα, αξιότιμε πελάτη,

Η παρούσα συσκευή διαθέτει 3 χρόνια εγγύηση από την ημερομηνία αγοράς. Στην περίπτωση ελλείψεων στο προϊόν έχετε νομικά δικαιώματα έναντι του πωλητή του προϊόντος. Αυτά τα νομικά δικαιώματα δεν περιορίζονται μέσω της κατωτέρω αναφερόμενης εγγύησης.

Προϋποθέσεις εγγύησης

Η περίοδος εγγύησης ξεκινάει κατά την ημερομηνία αγοράς. Φυλάξτε καλά την πρωτότυπη απόδειξη ταμείου. Αυτό το έγγραφο απαιτείται ως απόδειξη για την αγορά.

Εάν, εντός τριών ετών από την ημερομηνία αγοράς, προκύψει στο προϊόν αυτό σφάλμα υλικού ή κατασκευής, κατόπιν κρίσης μας, επισκευάζουμε ή αντικαθιστούμε το προϊόν για εσάς δωρεάν.
Η παρούσα εγγύηση προϋποθέτει ότι εντός της περιόδου τριών ετών η ελαπωματική συσκευή και η απόδειξη αγοράς (απόδειξη ταμείου) θα υποβληθούν μαζί με σύντομη περιγραφή σχετικά με το που βρίσκεται η έλλειψη και πότε προέκυψε.

Εάν το ελάπτωμα καλύπτεται από την εγγύησή μας, θα λάβετε το επισκευασμένο ή ένα νέο προϊόν.

Περίοδος εγγύησης και νομικές απαιτήσεις λόγω ελλείψεων

Ο χρόνος εγγύησης δεν παρατείνεται μέσω της παροχής εγγύησης. Αυτό ισχύει και για εξαρτήματα, τα οποία έχουν αντικατασταθεί και επισκευαστεί. Ενδεχόμενες ήδη υπάρχουσες ζημιές και ελλείψεις κατά την αγορά πρέπει να γνωστοποιούνται αμέσως μετά την αποσυσκευασία. Μετά τη λήξη του χρόνου εγγύησης, τυχόν εμφανιζόμενες επισκευές χρεώνονται.

Εύρος εγγύησης

Η συσκευή κατασκευάστηκε σύμφωνα με αυστηρές οδηγίες ποιότητας και ελέγχθηκε προσεκτικά πριν από την αποστολή.

Η απόδοση εγγύησης ισχύει για σφάλματα υλικού ή κατασκευής. Η παρούσα εγγύηση δεν εκτείνεται σε τμήματα του προϊόντος, τα οποία εκτίθενται σε φυσιολογική φθορά και έτσι μπορεί να θεωρούνται εξαρτήματα φθοράς ή για ζημιές σε εύθραυστα εξαρτήματα, π.χ. διακόπτες, συσσωρευτές, ταψιά ή εξαρτήματα που είναι κατασκευασμένα από γυαλί.

Η παρούσα εγγύηση ακυρώνεται εάν προκληθεί ζημιά στο προϊόν, εάν δεν γίνεται σωστή χρήση ή συντήρηση. Για μια σωστή χρήση του προϊόντος πρέπει να τηρούνται επακριβώς οι αναφερόμενες υποδείξεις στις οδηγίες χειρισμού. Σκοποί χρήσης και χειρισμοί που δεν συνιστώνται ή για τους οποίους υπάρχει προειδοποίηση πρέπει απαραίτητα να αποφεύγονται.

Το προϊόν προορίζεται μόνο για ιδιωτική και όχι για επαγγελματική χρήση. Σε περίπτωση κακής μεταχείρισης και ακατάλληλης χρήσης, χρήσης βίας και παρεμβάσεων, οι οποίες δεν διεξήχθησαν από το εξουσιοδοτημένο μας τμήμα σέρβις, η εγγύηση παύει να ισχύει.

Διαδικασία σε περίπτωση εγγύησης

Για την εξασφάλιση γρήγορης επεξεργασίας του ζητήματός σας, τηρείτε τις ακόλουθες υποδείξεις:

- Για όλες τις ερωτήσεις έχετε έτοιμη την απόδειξη αγοράς και τον κωδικό προϊόντος (π.χ. IAN 12345) ως απόδειξη για την αγορά.
- Μπορείτε να βρείτε τον κωδικό προϊόντος στην πινακίδα τύπου, χαραγμένο, στην πρώτη σελίδα των οδηγιών σας (κάτω αριστερά) ή σε αυτοκόλλητο στην πίσω ή κάτω πλευρά.
- Εάν προκύψουν σφάλματα λειτουργίας ή άλλες ελλείψεις, επικοινωνήστε κατ' αρχήν με το ακόλουθο αναφερόμενο τμήμα σέρβις **τηλεφωνικά** ή **με E-Mail**.
- Ένα προϊόν που θεωρείται ελαττωματικό μπορείτε να το αποστείλετε ατελώς στην αναφερόμενη διεύθυνση του σέρβις επισυνάπτοντας την απόδειξη αγοράς (απόδειξη ταμείου) και αναφέροντας που βρίσκεται η έλλειψη και πότε εμφανίστηκε.

ΥΠΟΔΕΙΞΗ

► Σε ότι αφορά στα εργαλεία Parkside και Florabest, αποστέλλετε αποκλειστικά το ελαττωματικό προϊόν, χωρίς τα αξεσουάρ (π.χ. συσσωρευτή, βαλίτσα φύλαξης, εργαλεία συναρμολόγησης, κλπ.).

Στην ιστοσελίδα www.lidl-service.com μπορείτε να κατεβάσετε το παρόν και πολλά άλλα εγχειρίδια, βίντεο προϊόντων και λογισμικό.

Σέρβις

⚠ ΠΡΟΕΙΔΟΠΟΙΗΣΗ!

► **Αναθέτετε την επισκευή των συσκευών σας στην υπηρεσία σέρβις ή σε εξειδικευμένο ηλεκτρολόγο και μόνο με γνήσια ανταλλακτικά.** Έτσι, διασφαλίζεται η ασφάλεια της συσκευής.

► **Η αλλαγή του βύσματος ή του καλωδίου δικτύου πρέπει να διεξάγεται πάντα από τον κατασκευαστή της συσκευής ή από το τμήμα εξυπηρέτησης πελατών του.** Έτσι, διασφαλίζεται η ασφάλεια της συσκευής.

GR **Σέρβις Ελλάδα**
Tel.: 801 5000 019 (0,03 EUR/Min.)
E-Mail: kompernass@lidl.gr

CY **Σέρβις Κύπρος**
Tel.: 8009 4409
E-Mail: kompernass@lidl.com.cy

IAN 298871

Εισαγωγέας

Η ακόλουθη διεύθυνση δεν είναι διεύθυνση σέρβις. Επικοινωνήστε, κατ' αρχήν, με την αναφερόμενη υπηρεσία σέρβις.

KOMPERNASS HANDELS GMBH
BURGSTRASSE 21
DE-44867 BOCHUM
ΓΕΡΜΑΝΙΑ
www.kompernass.com

Μετάφραση της Πρωτότυπης Δήλωση συμμόρφωσης

Εμείς, Η KOMPERNASS HANDELS GMBH, Υπεύθυνος τεκμηριώσεων: Semi Uguzlu, BURGSTR. 21, DE - 44867 BOCHUM, Γερμανία, δηλώνουμε δια της παρούσης ότι το παρόν προϊόν πληροί τα ακόλουθα πρότυπα, τα κανονιστικά έγγραφα και τις οδηγίες της ΕΚ:

Οδηγία περί μηχανών

(2006 / 42 / EC)

Ηλεκτρομαγνητική συμβατότητα

(2014 / 30 / EU)

Οδηγία για εκπομπές θορύβου

(2000 / 14 / EC)

(2005 / 88 / EC)

Οδηγία RoHS (σχετικά με τον περιορισμό χρήσης συγκεκριμένων επικίνδυνων ουσιών στον ηλεκτρικό και ηλεκτρονικό εξοπλισμό)

(2011 / 65 / EU)*

*Ο κατασκευαστής φέρει αποκλειστική ευθύνη για τη σύνταξη αυτής της δήλωσης συμμόρφωσης. Το ανωτέρω περιγραφόμενο αντικείμενο της δήλωσης πληροί τις προδιαγραφές της Οδηγίας 2011/65/EU του Ευρωπαϊκού Κοινοβουλίου και του Συμβουλίου της 8ης Ιουνίου 2011 σχετικά με τον περιορισμό της χρήσης συγκεκριμένων επικίνδυνων υλικών σε ηλεκτρικές και ηλεκτρονικές συσκευές.

Εφαρμοσμένα εναρμονισμένα πρότυπα:

EN 60745-1:2009/A11:2010

EN 60745-2-6:2010

EN 55014-1:2017

EN 55014-2:2015

EN 61000-3-2:2014

EN 61000-3-3:2013

EN 50581:2012

Ονομασία τύπου του μηχανήματος: Σκαπτικό δράπανο με καλέμι PBH 1500 E5

Έτος κατασκευής: 02 - 2018

Σειριακός αριθμός: IAN 298871

Bochum, 27.02.2018

CE

Semi Uguzlu

- Διευθυντής ποιότητας -

Με την επιφύλαξη τεχνικών αλλαγών υπό την έννοια της συνεχούς ανάπτυξης.

Inhaltsverzeichnis

Einleitung 46
Bestimmungsgemäßer Gebrauch 46
Abgebildete Komponenten 46
Lieferumfang 46
Technische Daten 46

Allgemeine Sicherheitshinweise für Elektrowerkzeuge 47
1. Arbeitsplatz-Sicherheit 47
2. Elektrische Sicherheit 47
3. Sicherheit von Personen 48
4. Verwendung und Behandlung des Elektrowerkzeugs 48
5. Service 49
Gerätespezifische Sicherheitshinweise für Bohrhämmer 49
Originalzubehör / -zusatzgeräte 49

Inbetriebnahme 49
Zusatz-Handgriff 49
Tiefenanschlag 49

Bedienung 50
Betriebsart wählen 50
Drehzahl vorwählen 50
LED-Anzeige 50
Ein- und ausschalten 51

Wartung und Reinigung 51

Entsorgung 51

Garantie der Kompernaß Handels GmbH 52

Service 53

Importeur 53

Original-Konformitätserklärung 53

BOHR- UND MEISSELHAMMER PBH 1500 E5

Einleitung

Wir beglückwünschen Sie zum Kauf Ihres neuen Gerätes. Sie haben sich damit für ein hochwertiges Produkt entschieden. Die Bedienungsanleitung ist Teil dieses Produkts. Sie enthält wichtige Hinweise für Sicherheit, Gebrauch und Entsorgung. Machen Sie sich vor der Benutzung des Produkts mit allen Bedien- und Sicherheitshinweisen vertraut. Benutzen Sie das Produkt nur wie beschrieben und für die angegebenen Einsatzbereiche. Händigen Sie alle Unterlagen bei Weitergabe des Produkts an Dritte mit aus.

Bestimmungsgemäßer Gebrauch

Der Bohrhammer PBH 1500 E5 (nachfolgend Gerät) ist geeignet zum:

- Hammerbohren in Ziegel, Beton und Gestein
- Meißeln in Beton, Gestein und Verputz
- Bohren in Gestein, Holz und Metall

Jede andere Verwendung oder Veränderung des Gerätes gilt als nicht bestimmungsgemäß und birgt erhebliche Unfallgefahren.
Für aus bestimmungswidriger Verwendung entstandene Schäden übernimmt der Hersteller keine Haftung. Das Gerät ist nicht für den gewerblichen Einsatz bestimmt.

Abgebildete Komponenten

❶ Funktionswahlschalter
❶a Entriegelungstaste Funktionswahlschalter
❷ Ein-/Aus-Schalter
❸ Rote LED-Anzeige
❸a Grüne LED-Anzeige
❹ Stellrad Drehzahlvorwahl
❺ Zusatz-Handgriff
❻ Werkzeugaufnahme mit Staubschutzkappe
❼ Verriegelungshülse
❽ Flügelschraube
❽a Tiefenanschlag
❾ Zahnkranzbohrfutter
❿ Zahnkranzschlüssel (ZKS)
⓫ Stirnlochschlüssel
⓬ Deckel des Schlagwerkgehäuses

Lieferumfang

1 Bohr- und Meißelhammer PBH 1500 E5
1 Zusatz-Handgriff
3 SDS-Bohrer (siehe Abb. B)
1 Flachmeißel (siehe Abb. B)
1 Spitzmeißel (siehe Abb. B)
1 Metalltiefenanschlag
1 Zahnkranzbohrfutter für Rundschaftbohrer (siehe Abb. A)
1 Zahnkranzschlüssel (siehe Abb. A)
1 Stirnlochschlüssel (siehe Abb. C)
1 Tragekoffer
1 Bedienungsanleitung

Technische Daten

Nennaufnahme:	1500 W
Nennspannung:	230 V ~ 50 Hz (Wechselstrom)
Leerlaufdrehzahl:	n_0 0 - 800 min^{-1}
Schlagzahl:	0 - 3900 min^{-1}
Schlagenergie:	5 J
Max. Bohrdurchmesser:	13 mm für Stahl 40 mm für Holz 32 mm für Beton
Schutzklasse:	II / ⧈ (Doppelisolierung)

Geräuschemissionswert:

Messwert für Geräusch ermittelt entsprechend EN 60745. Der A-bewertete Geräuschpegel des Elektrowerkzeugs beträgt typischerweise:

Bohrhämmern:

Schalldruckpegel:	L_{pA} = 91,7 dB (A)
Unsicherheit K:	3 dB
Schallleistungspegel:	L_{WA} = 102,7 dB (A)
Unsicherheit K:	3 dB

Meißeln:

Schalldruckpegel:	L_{pA} = 89,7 dB (A)
Unsicherheit K:	3 dB
Schallleistungspegel:	L_{WA} = 103,7 dB (A)
Unsicherheit K:	3 dB

Garantierter Schallleistungspegel L_{WA} in dB.

Schwingungsgesamtwert:

Schwingungsgesamtwerte (Vektorsumme dreier Richtungen) ermittelt entsprechend EN 60745:

Bohrhämmern in
Beton: $a_{h(HD)}$ = 9,9 m/s², K = 1,5 m/s²

Meißeln: $a_{h(CHeq)}$ = 18,5 m/s², K = 1,5 m/s²

⚠ WARNUNG!

- Der in diesen Anweisungen angegebene Schwingungspegel ist entsprechend einem in EN 60745 genormten Messverfahren gemessen worden und kann für den Gerätevergleich verwendet werden. Der angegebene Schwingungsemissionswert kann auch zu einer einleitenden Einschätzung der Aussetzung verwendet werden.
  Der Schwingungspegel wird sich entsprechend dem Einsatz des Elektrowerkzeugs verändern und kann in manchen Fällen über dem in diesen Anweisungen angegebenen Wert liegen.

HINWEIS

- Versuchen Sie, die Belastung durch Vibrationen so gering wie möglich zu halten. Beispielhafte Maßnahmen zur Verringerung der Vibrationsbelastung sind das Tragen von Handschuhen beim Gebrauch des Werkzeugs und die Begrenzung der Arbeitszeit. Dabei sind alle Anteile des Betriebszyklus zu berücksichtigen (beispielsweise Zeiten, in denen das Elektrowerkzeug abgeschaltet ist, und solche, in denen es zwar eingeschaltet ist, aber ohne Belastung läuft).

⚠ Allgemeine Sicherheitshinweise für Elektrowerkzeuge

⚠ WARNUNG!

- **Lesen Sie alle Sicherheitshinweise und Anweisungen.** Versäumnisse bei der Einhaltung der Sicherheitshinweise und Anweisungen können elektrischen Schlag, Brand und/oder schwere Verletzungen verursachen.

Bewahren Sie alle Sicherheitshinweise und Anweisungen für die Zukunft auf.

Der in den Sicherheitshinweisen verwendete Begriff „Elektrowerkzeug“ bezieht sich auf netzbetriebene Elektrowerkzeuge (mit Netzkabel) und auf akkubetriebene Elektrowerkzeuge (ohne Netzkabel).

1. Arbeitsplatz-Sicherheit

a) **Halten Sie Ihren Arbeitsbereich sauber und gut beleuchtet.** Unordnung und unbeleuchtete Arbeitsbereiche können zu Unfällen führen.

b) **Arbeiten Sie mit dem Elektrowerkzeug nicht in explosionsgefährdeter Umgebung, in der sich brennbare Flüssigkeiten, Gase oder Stäube befinden.** Elektrowerkzeuge erzeugen Funken, die den Staub oder die Dämpfe entzünden können.

c) **Halten Sie Kinder und andere Personen während der Benutzung des Elektrowerkzeugs fern.** Bei Ablenkung können Sie die Kontrolle über das Gerät verlieren.

2. Elektrische Sicherheit

a) **Der Anschlussstecker des Elektrowerkzeuges muss in die Steckdose passen. Der Stecker darf in keiner Weise verändert werden. Verwenden Sie keine Adapterstecker gemeinsam mit schutzgeerdeten Elektrowerkzeugen.** Unveränderte Stecker und passende Steckdosen verringern das Risiko eines elektrischen Schlages.

b) **Vermeiden Sie Körperkontakt mit geerdeten Oberflächen, wie von Rohren, Heizungen, Herden und Kühlschränken.** Es besteht ein erhöhtes Risiko durch elektrischen Schlag, wenn Ihr Körper geerdet ist.

c) **Halten Sie Elektrowerkzeuge von Regen oder Nässe fern.** Das Eindringen von Wasser in ein Elektrogerät erhöht das Risiko eines elektrischen Schlages.

d) **Zweckentfremden Sie das Kabel nicht, um das Elektrowerkzeug zu tragen, aufzuhängen oder um den Stecker aus der Steckdose zu ziehen. Halten Sie das Kabel fern von Hitze, Öl, scharfen Kanten oder sich bewegenden Geräteteilen.** Beschädigte oder verwickelte Kabel erhöhen das Risiko eines elektrischen Schlages.

e) **Wenn Sie mit einem Elektrowerkzeug im Freien arbeiten, verwenden Sie nur Verlängerungskabel, die auch für den Außenbereich zugelassen sind.** Die Anwendung eines für den Außenbereich geeigneten Verlängerungskabels verringert das Risiko eines elektrischen Schlages.

f) **Wenn der Betrieb des Elektrowerkzeuges in feuchter Umgebung nicht vermeidbar ist, verwenden Sie einen Fehlerstromschutzschalter.** Der Einsatz eines Fehlerstromschutzschalters vermindert das Risiko eines elektrischen Schlages.

3. Sicherheit von Personen

a) **Seien Sie stets aufmerksam, achten Sie darauf, was Sie tun und gehen Sie mit Vernunft an die Arbeit mit einem Elektrowerkzeug. Benutzen Sie kein Elektrowerkzeug, wenn Sie müde sind oder unter dem Einfluss von Drogen, Alkohol oder Medikamenten stehen.** Ein Moment der Unachtsamkeit beim Gebrauch des Elektrowerkzeuges kann zu ernsthaften Verletzungen führen.

b) **Tragen Sie persönliche Schutzausrüstung und immer eine Schutzbrille.** Das Tragen persönlicher Schutzausrüstung wie Staubmaske, rutschfeste Sicherheitsschuhe, Schutzhelm oder Gehörschutz, je nach Art und Einsatz des Elektrowerkzeuges, verringert das Risiko von Verletzungen.

c) **Vermeiden Sie eine unbeabsichtigte Inbetriebnahme. Vergewissern Sie sich, dass das Elektrowerkzeug ausgeschaltet ist, bevor Sie es an die Stromversorgung und/oder den Akku anschließen, es aufnehmen oder tragen.** Wenn Sie beim Tragen des Elektrowerkzeuges den Finger am Schalter haben oder das Gerät bereits eingeschaltet an die Stromversorgung anschließen, kann dies zu Unfällen führen.

d) **Entfernen Sie Einstellwerkzeuge oder Schraubenschlüssel, bevor Sie das Elektrowerkzeug einschalten.** Ein Werkzeug oder Schlüssel, der sich in einem drehenden Geräteteil befindet, kann zu Verletzungen führen.

e) **Vermeiden Sie eine abnormale Körperhaltung. Sorgen Sie für einen sicheren Stand und halten Sie jederzeit das Gleichgewicht.** Dadurch können Sie das Elektrowerkzeug in unerwarteten Situationen besser kontrollieren.

f) **Tragen Sie geeignete Kleidung. Tragen Sie keine weite Kleidung oder Schmuck. Halten Sie Haare, Kleidung und Handschuhe fern von sich bewegenden Teilen.** Lockere Kleidung, Schmuck oder lange Haare können von sich bewegenden Teilen erfasst werden.

g) **Wenn Staubabsaug- und -auffangeinrichtungen montiert werden können, vergewissern Sie sich, dass diese angeschlossen sind und richtig verwendet werden.** Die Verwendung einer Staubabsaugung kann Gefährdungen durch Staub verringern.

4. Verwendung und Behandlung des Elektrowerkzeugs

a) **Überlasten Sie das Gerät nicht. Verwenden Sie für Ihre Arbeit das dafür bestimmte Elektrowerkzeug.** Mit dem passenden Elektrowerkzeug arbeiten Sie besser und sicherer im angegebenen Leistungsbereich.

b) **Benutzen Sie kein Elektrowerkzeug, dessen Schalter defekt ist.** Ein Elektrowerkzeug, das sich nicht mehr ein- oder ausschalten lässt, ist gefährlich und muss repariert werden.

c) **Ziehen Sie den Stecker aus der Steckdose und/oder entfernen Sie den Akku, bevor Sie Geräteeinstellungen vornehmen, Zubehörteile wechseln oder das Gerät weglegen.** Diese Vorsichtsmaßnahme verhindert den unbeabsichtigten Start des Elektrowerkzeuges.

d) **Bewahren Sie unbenutzte Elektrowerkzeuge außerhalb der Reichweite von Kindern auf. Lassen Sie Personen das Gerät nicht benutzen, die mit diesem nicht vertraut sind oder diese Anweisungen nicht gelesen haben.** Elektrowerkzeuge sind gefährlich, wenn sie von unerfahrenen Personen benutzt werden.

e) **Pflegen Sie Elektrowerkzeuge mit Sorgfalt. Kontrollieren Sie, ob bewegliche Teile einwandfrei funktionieren und nicht klemmen, ob Teile gebrochen oder so beschädigt sind, dass die Funktion des Elektrowerkzeuges beeinträchtigt ist. Lassen Sie beschädigte Teile vor dem Einsatz des Gerätes reparieren.** Viele Unfälle haben ihre Ursache in schlecht gewarteten Elektrowerkzeugen.

f) **Halten Sie Schneidwerkzeuge scharf und sauber.** Sorgfältig gepflegte Schneidwerkzeuge mit scharfen Schneidkanten verklemmen sich weniger und sind leichter zu führen.

g) **Verwenden Sie Elektrowerkzeug, Zubehör, Einsatzwerkzeuge usw. entsprechend diesen Anweisungen. Berücksichtigen Sie dabei die Arbeitsbedingungen und die auszuführende Tätigkeit.** Der Gebrauch von Elektrowerkzeugen für andere als die vorgesehenen Anwendungen kann zu gefährlichen Situationen führen.

5. Service

a) **Lassen Sie Ihr Elektrowerkzeug nur von qualifiziertem Fachpersonal und nur mit Original-Ersatzteilen reparieren.** Damit wird sichergestellt, dass die Sicherheit des Elektrowerkzeugs erhalten bleibt.

Gerätespezifische Sicherheitshinweise für Bohrhämmer

- **Tragen Sie Gehörschutz.** Die Einwirkung von Lärm kann Gehörverlust bewirken.
- **Benutzen Sie mit dem Gerät gelieferten Zusatzhandgriff.** Der Verlust der Kontrolle kann zu Verletzungen führen.
- **Halten Sie das Gerät an den isolierten Griffflächen, wenn Sie Arbeiten ausführen, bei denen das Einsatzwerkzeug verborgene Stromleitungen oder das eigene Netzkabel treffen kann.** Der Kontakt mit einer spannungsführenden Leitung kann auch metallene Geräteteile unter Spannung setzen und zu einem elektrischen Schlag führen.
- **Tragen Sie eine Staubschutzmaske.**

⚠ WARNUNG! GIFTIGE STÄUBE!

► Das Bearbeiten von schädlichen / giftigen Stäuben stellt eine Gesundheitsgefährdung für die Bedienperson oder in der Nähe befindliche Personen dar.

- ACHTUNG LEITUNGEN! GEFAHR!
  Vergewissern Sie sich, dass Sie nicht auf Strom-, Gas- oder Wasserleitungen stoßen, wenn Sie mit dem Elektrowerkzeug arbeiten. Prüfen Sie ggf. mit einem Leitungssucher, bevor Sie in eine Wand bohren bzw. diese aufschlitzen.

Originalzubehör / -zusatzgeräte

- **Benutzen Sie nur Zubehör und Zusatzgeräte, die in der Bedienungsanleitung angegeben sind bzw. deren Aufnahme mit dem Gerät kompatibel ist.**

Inbetriebnahme

Zusatz-Handgriff

HINWEIS

► Aus Sicherheitsgründen dürfen Sie dieses Gerät nur mit montiertem Zusatz-Handgriff ❺ verwenden.

- Lösen Sie den Zusatz-Handgriff ❺ durch Drehen im Uhrzeigersinn (siehe Ausklappseite).
- Drehen Sie den Zusatz-Handgriff ❺ in die gewünschte Position.
- Ziehen Sie den Zusatz-Handgriff ❺ durch Drehen gegen den Uhrzeigersinn in der neuen Position wieder fest.

Tiefenanschlag

- Öffnen Sie die Flügelschraube ❽.
- Setzen Sie den Tiefenanschlag ❽a in den Zusatz-Handgriff ❺ ein.
- Achten Sie darauf, dass die Zahnung des Tiefenanschlags ❽a nach oben zeigt.
- Ziehen Sie den Tiefenanschlag ❽a so weit heraus, dass der Abstand zwischen der Spitze des Bohrers und der Spitze des Tiefenanschlags der gewünschten Bohrtiefe entspricht.
- Drehen Sie die Flügelschraube ❽ wieder fest.

Werkzeug / Bohrfutter:

- Ziehen Sie die Verriegelungshülse ❼ nach hinten und setzen Sie das Werkzeug/Zahnkranzbohrfutter ❾ in die Werkzeugaufnahme ❻ ein.
- Lassen Sie die Verriegelungshülse ❼ los. Dadurch wird die Aufnahme verriegelt. Überprüfen Sie durch Ziehen des Werkzeugs die einwandfreie Verriegelung. Das Werkzeug hat systembedingt ein radiales Spiel.

Werkzeug / Bohrfutter entnehmen:

- Ziehen Sie die Verriegelungshülse ❼ des Werkzeugs nach hinten.

HINWEIS

Bohrer im Zahnkranzbohrfutter ❾ gleichmäßig spannen! Setzen Sie dazu den Zahnkranzschlüssel ❿ umlaufend an alle 3 Positionen am Zahnkranzbohrfutter ❾ an und spannen Sie das Werkzeug (z.B. Bohrer) gleichmäßig fest.

► **Werkzeug spannen:**
Drehen Sie den Zahnkranzschlüssel ❿ im Uhrzeigersinn.

► **Werkzeug entnehmen:**
Drehen Sie den Zahnkranzschlüssel ❿ gegen den Uhrzeigersinn.

⚠ WARNUNG!

► Benutzen Sie das Zahnkranzbohrfutter ❾ nicht im Hammerbohr- oder Meißelbetrieb!

Bedienung

Betriebsart wählen

⚠ WARNUNG!

► Betätigen Sie den Funktionswahlschalter ❶ erst, wenn das Gerät zum völligen Stillstand gekommen ist. Ein Umschalten der Funktion bei sich drehendem Werkzeug kann das Gerät beschädigen.

Funktionswahlschalter:

- Drücken und halten Sie die Entriegelungstaste ❶a des Funktionswahlschalters ❶. Drehen Sie den Funktionswahlschalter ❶ so, dass die gewünschte Funktion an der Pfeil-Markierung einrastet:

Funktion	Symbol
Bohren	
Hammerbohren	
Meißeln	
Meißelposition-Verstellung	

Meißelposition verstellen:

Sie können mit dieser Funktion das Werkzeug für den Meißelvorgang in die erforderliche Position drehen.

- Drehen Sie den Funktionswahlschalter ❶ in die Position ✣.
- Drehen Sie das Werkzeug in der Werkzeugaufnahme ❻ in die erforderliche Position.
- Drehen Sie für den Meißelvorgang den Funktionswahlschalter ❶ in die Position ⊤.

Drehzahl vorwählen

Mit dem Stellrad zur Drehzahlvorwahl ❹ können Sie die Drehzahl vorwählen. Stufe 1 (niedrige Drehzahl) bis Stufe 6 (hohe Drehzahl)

Ermitteln Sie die richtige Einstellung durch einen praktischen Test:

- Stufe 3 – 6: hohe Drehzahl: zum Hammerbohren/Meißeln in Beton oder Stein
- Stufe 1 – 3: niedrige Drehzahl: zum Bohren in Stahl oder Holz

LED-Anzeige

- Die grüne LED-Anzeige ❸a leuchtet auf, wenn der Netzstecker eingesteckt ist.
- Die rote LED-Anzeige ❸ leuchtet auf, wenn die Kohlebürsten abgenutzt sind.
  Beenden Sie alle Arbeiten und senden Sie das Gerät an den Kunden-Service.

Ein- und ausschalten

Gerät einschalten:

- Drücken Sie den EIN-/AUS-Schalter ❷.

Gerät ausschalten:

- Lassen Sie den EIN-/AUS-Schalter ❷ los.

Wartung und Reinigung

WARNUNG! VERLETZUNGSGEFAHR! Schalten Sie vor allen Arbeiten am Gerät das Gerät aus und ziehen Sie den Netzstecker.

- Das Gerät muss stets sauber, trocken und frei von Öl oder Schmierfetten sein.
- Verwenden Sie zum Reinigen des Gehäuses ein trockenes Tuch.
- Säubern Sie regelmäßig die Werkzeugaufnahme ❻.
- Ziehen Sie dazu die Verriegelungshülse ❼ nach hinten und ziehen Sie die Staubschutzkappe von der Werkzeugaufnahme ❻ ab.
- Fetten Sie vor dem Einsetzen des Werkzeugs die Werkzeugaufnahme ❻ leicht ein.

⚠ WARNUNG!

- Wenn ein Ersatz der Anschlussleitung erforderlich ist, dann ist dies vom Hersteller oder seinem Vertreter auszuführen, um Sicherheitsgefährdungen zu vermeiden.

Schlagwerkgehäuse mit Schmierfett befüllen

- Überprüfen Sie regelmäßig, mindestens alle 50 Betriebsstunden, ob genügend Schmierfett im Schlagwerkgehäuse ist.
- Öffnen Sie den Deckel ⓬ des Schlagwerkgehäuses mit Hilfe des Stirnlochschlüssels ⓫.
  Alle beweglichen Maschinenteile des Schlagwerks müssen mit einer Schmierfettschicht bedeckt sein.
- Füllen Sie genügend Schmierfett nach, bis alle Maschinenteile vollständig bedeckt sind.
- Schließen Sie den Deckel Deckel ⓬ des Schlagwerkgehäuses mit Hilfe des Stirnlochschlüssels ⓫.

Entsorgung

Die Verpackung besteht aus umweltfreundlichen Materialien, die Sie über die örtlichen Recyclingstellen entsorgen können.

Werfen Sie Elektrowerkzeuge nicht in den Hausmüll!

Gemäß Europäischer Richtlinie 2012/19/EU müssen verbrauchte Elektrowerkzeuge getrennt gesammelt und einer umweltgerechten Wiederverwertung zugeführt werden.

Möglichkeiten zur Entsorgung des ausgedienten Gerätes erfahren Sie bei Ihrer Gemeinde- oder Stadtverwaltung.

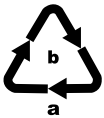

Entsorgen Sie die Verpackung umweltgerecht.
Beachten Sie die Kennzeichnung auf den verschiedenen Verpackungsmaterialien und trennen Sie diese gegebenenfalls gesondert. Die Verpackungsmaterialien sind gekennzeichnet mit Abkürzungen (a) und Ziffern (b) mit folgender Bedeutung:
1 – 7: Kunststoffe,
20 – 22: Papier und Pappe,
80 – 98: Verbundstoffe

Möglichkeiten zur Entsorgung des ausgedienten Produkts erfahren Sie bei Ihrer Gemeinde- oder Stadtverwaltung.

Garantie der Kompernaß Handels GmbH

Sehr geehrte Kundin, sehr geehrter Kunde,
Sie erhalten auf dieses Gerät 3 Jahre Garantie ab Kaufdatum. Im Falle von Mängeln dieses Produkts stehen Ihnen gegen den Verkäufer des Produkts gesetzliche Rechte zu. Diese gesetzlichen Rechte werden durch unsere im Folgenden dargestellte Garantie nicht eingeschränkt.

Garantiebedingungen

Die Garantiefrist beginnt mit dem Kaufdatum. Bitte bewahren Sie den Original-Kassenbon gut auf. Diese Unterlage wird als Nachweis für den Kauf benötigt. Tritt innerhalb von drei Jahren ab dem Kaufdatum dieses Produkts ein Material- oder Fabrikationsfehler auf, wird das Produkt von uns – nach unserer Wahl – für Sie kostenlos repariert oder ersetzt. Diese Garantieleistung setzt voraus, dass innerhalb der Drei-Jahres-Frist das defekte Gerät und der Kaufbeleg (Kassenbon) vorgelegt und schriftlich kurz beschrieben wird, worin der Mangel besteht und wann er aufgetreten ist.
Wenn der Defekt von unserer Garantie gedeckt ist, erhalten Sie das reparierte oder ein neues Produkt zurück. Mit Reparatur oder Austausch des Produkts beginnt kein neuer Garantiezeitraum.

Garantiezeit und gesetzliche Mängelansprüche

Die Garantiezeit wird durch die Gewährleistung nicht verlängert. Dies gilt auch für ersetzte und reparierte Teile. Eventuell schon beim Kauf vorhandene Schäden und Mängel müssen sofort nach dem Auspacken gemeldet werden. Nach Ablauf der Garantiezeit anfallende Reparaturen sind kostenpflichtig.

Garantieumfang

Das Gerät wurde nach strengen Qualitätsrichtlinien sorgfältig produziert und vor Auslieferung gewissenhaft geprüft. Die Garantieleistung gilt für Material- oder Fabrikationsfehler. Diese Garantie erstreckt sich nicht auf Produktteile, die normaler Abnutzung ausgesetzt sind und daher als Verschleißteile angesehen werden können oder für Beschädigungen an zerbrechlichen Teilen, z. B. Schalter, Akkus, Backformen oder Teile die aus Glas gefertigt sind. Diese Garantie verfällt, wenn das Produkt beschädigt, nicht sachgemäß benutzt oder gewartet wurde. Für eine sachgemäße Benutzung des Produkts sind alle in der Bedienungsanleitung aufgeführten Anweisungen genau einzuhalten. Verwendungszwecke und Handlungen, von denen in der Bedienungsanleitung abgeraten oder vor denen gewarnt wird, sind unbedingt zu vermeiden.
Das Produkt ist nur für den privaten und nicht für den gewerblichen Gebrauch bestimmt. Bei missbräuchlicher und unsachgemäßer Behandlung, Gewaltanwendung und bei Eingriffen, die nicht von unserer autorisierten Service-Niederlassung vorgenommen wurden, erlischt die Garantie.

Abwicklung im Garantiefall

Um eine schnelle Bearbeitung ihres Anliegens zu gewährleisten, folgen Sie bitte den folgenden Hinweisen:

- Bitte halten Sie für alle Anfragen den Kassenbon und die Artikelnummer (z. B. IAN 12345) als Nachweis für den Kauf bereit.
- Die Artikelnummer entnehmen Sie bitte dem Typenschild, einer Gravur, auf dem Titelblatt ihrer Anleitung (unten links) oder als Aufkleber auf der Rück- oder Unterseite.
- Sollten Funktionsfehler oder sonstige Mängel auftreten, kontaktieren Sie zunächst die nachfolgend benannte Serviceabteilung **telefonisch** oder per **E-Mail**.
- Ein als defekt erfasstes Produkt können Sie dann unter Beifügung des Kaufbelegs (Kassenbon) und der Angabe, worin der Mangel besteht und wann er aufgetreten ist, für Sie portofrei an die Ihnen mitgeteilte Service-Anschrift übersenden.

HINWEIS

- Bei Parkside und Florabest Werkzeugen senden Sie bitte ausschließlich den defekten Artikel ohne Zubehör (z. B. Akku, Aufbewahrungskoffer, Montagewerkzeuge, etc) ein.

Auf www.lidl-service.com können Sie diese und viele weitere Handbücher, Produktvideos und Software herunterladen.

Service

⚠ WARNUNG!

- **Lassen Sie Ihre Geräte von der Servicestelle oder einer Elektrofachkraft und nur mit Original-Ersatzteilen reparieren.** Damit wird sichergestellt, dass die Sicherheit des Gerätes erhalten bleibt.
- **Lassen Sie den Austausch des Steckers oder der Netzleitung immer vom Hersteller des Gerätes oder seinem Kundendienst ausführen.** Damit wird sichergestellt, dass die Sicherheit des Gerätes erhalten bleibt.

(DE) **Service Deutschland**
Tel.: 0800 5435 111 (Kostenfrei aus dem dt. Festnetz/Mobilfunknetz)
E-Mail: kompernass@lidl.de

(AT) **Service Österreich**
Tel.: 0820 201 222 (0,15 EUR/Min.)
E-Mail: kompernass@lidl.at

(CH) **Service Schweiz**
Tel.: 0842 665566 (0,08 CHF/Min., Mobilfunk max. 0,40 CHF/Min.)
E-Mail: kompernass@lidl.ch

IAN 298871

Importeur

KOMPERNASS HANDELS GMBH
BURGSTRASSE 21
DE - 44867 BOCHUM
GERMANY
www.kompernass.com

Original-Konformitätserklärung

Wir, KOMPERNASS HANDELS GMBH, Dokumentenverantwortlicher: Herr Semi Uguzlu, BURGSTR. 21, DE - 44867 BOCHUM, Deutschland, erklären hiermit, dass dieses Produkt mit den folgenden Normen, normativen Dokumenten und EG-Richtlinien übereinstimmt:

Maschinenrichtlinie
(2006 / 42 / EG)
Elektromagnetische Verträglichkeit
(2014 / 30 / EU)
Richtlinie für Geräuschemission
(2000 / 14 / EC)
(2005 / 88 / EC)
RoHS Richtlinie
(2011 / 65 / EU)*

*Die alleinige Verantwortung für die Ausstellung dieser Konformitätserklärung trägt der Hersteller. Der oben beschriebene Gegenstand der Erklärung erfüllt die Vorschriften der Richtlinie 2011/65/EU des Europäischen Parlaments und des Rates vom 8. Juni 2011 zur Beschränkung der Verwendung bestimmter gefährlicher Stoffe in Elektro- und Elektronikgeräten.

Angewandte harmonisierte Normen:
EN 60745-1:2009/A11:2010
EN 60745-2-6:2010
EN 55014-1:2017
EN 55014-2:2015
EN 61000-3-2:2014
EN 61000-3-3:2013
EN 50581:2012

Typbezeichnung der Maschine:
Bohr- und Meißelhammer PBH 1500 E5
Herstellungsjahr: 02 - 2018
Seriennummer: IAN 298871
Bochum, 27.02.2018

CE

Semi Uguzlu
- Qualitätsmanager -

Technische Änderungen im Sinne der Weiterentwicklung sind vorbehalten.

KOMPERNASS HANDELS GMBH
BURGSTRASSE 21
DE-44867 BOCHUM
GERMANY
www.kompernass.com

Stanje informacija
Versiunea informațiilor · Актуалност на информацията · Έκδοση των πληροφοριών
Stand der Informationen: 04/2018 · Ident.-No.: PBH1500E5-022018-2

IAN 298871