PARKSIDE

MARTILLO PERFORADOR Y CINCELADOR, TRAPANO A PERCUSSIONE SCALPELLATORE PBH 1500 E5

ES

MARTILLO PERFORADOR Y CINCELADOR

Traducción del manual de instrucciones original

PT

MARTELO PERFURADOR E BURILADOR

Tradução do manual de instruções original

DE AT CH

BOHR- UND MEISSELHAMMER

Originalbetriebsanleitung

IT MT

TRAPANO A PERCUSSIONE SCALPELLATORE

Traduzione delle istruzioni d'uso originali

GB MT

HAMMER DRILL

Translation of the original instructions

IAN 298871

ES IT PT

ES

Antes de empezar a leer abra la página que contiene las imágenes y, en seguida, familiarícese con todas las funciones del dispositivo.

IT MT

Prima di leggere aprire la pagina con le immagini e prendere confidenza con le diverse funzioni dell'apparecchio.

PT

Antes de começar a ler abra na página com as imagens e, de seguida, familiarize-se com todas as funções do aparelho.

GB MT

Before reading, unfold the page containing the illustrations and familiarise yourself with all functions of the device.

DE AT CH

Klappen Sie vor dem Lesen die Seite mit den Abbildungen aus und machen Sie sich anschließend mit allen Funktionen des Gerätes vertraut.

ES	Traducción del manual de instrucciones original	Página	1
IT / MT	Traduzione delle istruzioni d'uso originali	Pagina	13
PT	Tradução do manual de instruções original	Página	23
GB / MT	Translation of the original instructions	Page	35
DE / AT / CH	Originalbetriebsanleitung	Seite	45

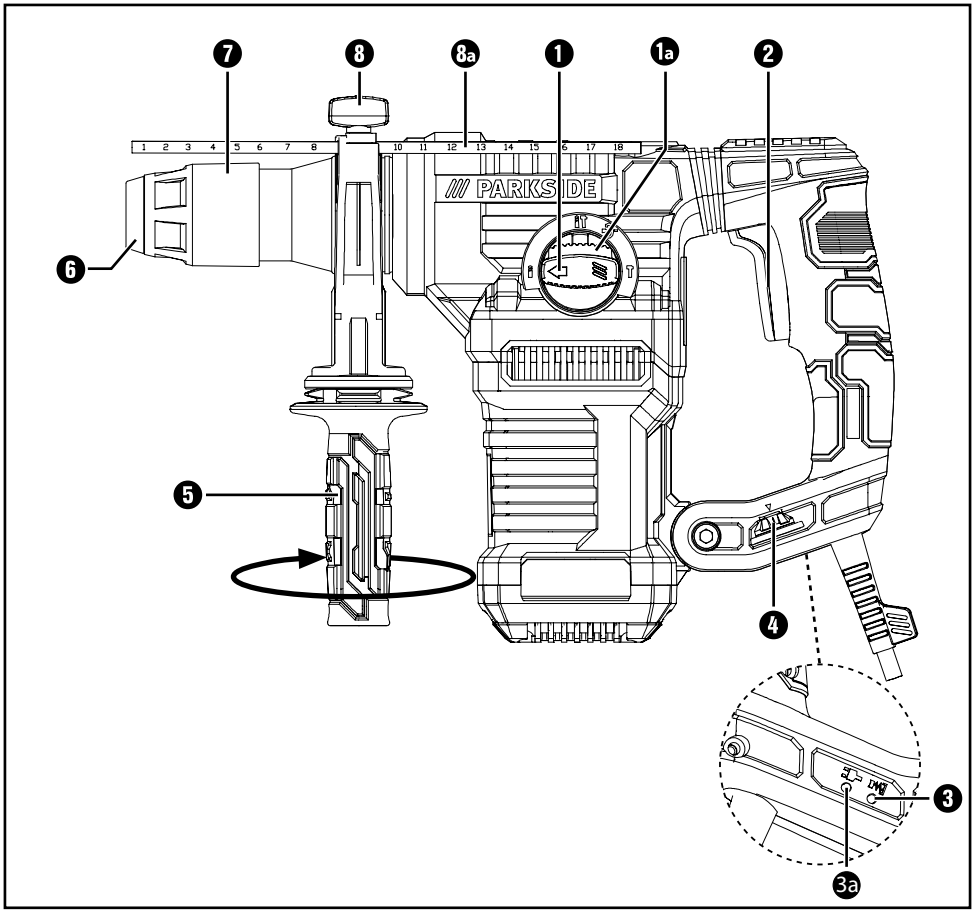
7
8
8a
1
1a
2
6
5
4
3
3a
PARKSIDE

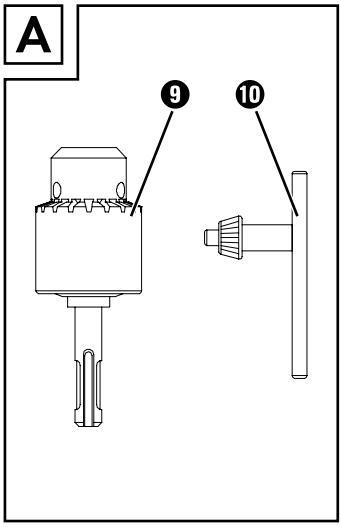
A
9
10

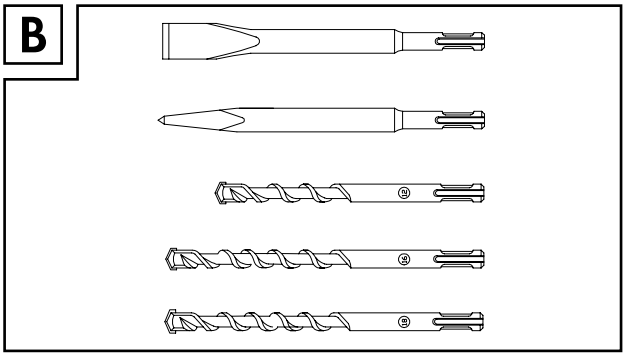
B

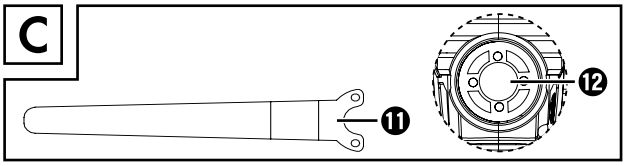
C
11
12

Índice

Introducción 2
Uso previsto 2
Componentes ilustrados 2
Volumen de suministro 2
Características técnicas 2

Indicaciones generales de seguridad para las herramientas eléctricas 3
1. Seguridad en el lugar de trabajo 3
2. Seguridad eléctrica 3
3. Seguridad de las personas 4
4. Uso y manejo de la herramienta eléctrica 4
5. Asistencia técnica. 5
Indicaciones de seguridad específicas para los martillos perforadores 5
Accesorios/equipos adicionales originales 5

Puesta en funcionamiento 6
Mango adicional 6
Tope de profundidad 6

Manejo 6
Selección del modo de funcionamiento 6
Preselección de la velocidad 7
Indicador LED. 7
Encendido y apagado 7

Mantenimiento y limpieza 7

Desecho 8

Garantía de Kompernass Handels GmbH 8

Asistencia técnica 10

Importador 10

Traducción de la Declaración de conformidad original 11

MARTILLO PERFORADOR Y CINCELADOR PBH 1500 E5

Introducción

Felicidades por la compra de su aparato nuevo. Ha adquirido un producto de alta calidad. Las instrucciones de uso forman parte del producto y contienen indicaciones importantes acerca de la seguridad, del uso y del desecho de este aparato. Antes de usar el producto, familiarícese con todas las indicaciones de manejo y de seguridad. Utilice el producto únicamente como se describe y para los ámbitos de aplicación indicados. Entregue todos los documentos cuando transfiera el producto a terceros.

Uso previsto

El martillo perforador y cincelador PBH 1500 E5 (en lo sucesivo, el aparato) es apto para lo siguiente:

- Perforación por percusión en superficies de ladrillo, hormigón y roca
- Cincelado en superficies de hormigón, roca y revoque
- Perforación en superficies de roca, madera y metal

La utilización del aparato para otros fines o su modificación se consideran contrarias al uso previsto y aumentan considerablemente el riesgo de accidentes. El fabricante no se responsabiliza por los daños derivados de una utilización contraria al uso previsto. El aparato no está indicado para su uso industrial.

Componentes ilustrados

❶ Selector de función
❶a Botón de desbloqueo del selector de función
❷ Interruptor de encendido/apagado
❸ Indicador LED rojo
❸a Indicador LED verde
❹ Rueda de ajuste de la preselección de velocidad
❺ Mango adicional
❻ Portaherramientas con cubierta de protección antipolvo
❼ Casquillo de bloqueo
❽ Tornillo de mariposa
❽a Tope de profundidad
❾ Portabrocas de corona dentada
❿ Llave de corona dentada
⓫ Llave de espigas
⓬ Tapa de la carcasa del mecanismo percutor

Volumen de suministro

1 martillo perforador y cincelador PBH 1500 E5
1 mango adicional
3 brocas SDS (consulte la fig. B)
1 cincel plano (consulte la fig. B)
1 punzón (consulte la fig. B)
1 tope de profundidad metálico
1 portabrocas de corona dentada para brocas con vástago cilíndrico (consulte la fig. A)
1 llave de corona dentada (consulte la fig. A)
1 llave de espigas (consulte la fig. C)
1 maletín de transporte
1 manual de instrucciones de uso

Características técnicas

Potencia nominal:	1500 W
Tensión nominal	230 V ~ 50 Hz (corriente alterna)
Velocidad de ralentí:	n_0 0 - 800 r.p.m.
Número de impactos:	0 - 3900 impactos por minuto
Energía del impacto:	5 J
Diámetro máximo de la broca:	13 mm para acero 40 mm para madera 32 mm para hormigón
Clase de aislamiento:	II/⧈ (aislamiento doble)

Valor de emisión sonora:

Medición de ruidos según la norma EN 60745. Valores típicos del nivel sonoro con ponderación A de la herramienta eléctrica:

Perforación por percusión:

Nivel de presión sonora:	L_{pA} = 91,7 dB (A)
Incertidumbre K:	3 dB
Nivel de potencia acústica:	L_{WA} = 102,7 dB (A)
Incertidumbre K:	3 dB

Cincelado:

Nivel de presión sonora:	L_{pA} = 89,7 dB (A)
Incertidumbre K:	3 dB
Nivel de potencia acústica:	L_{WA} = 103,7 dB (A)
Incertidumbre K:	3 dB

Nivel garantizado de potencia sonora L_{WA} en dB.

Valor total de vibraciones:

Valores totales de vibraciones (suma vectorial de tres líneas) calculados según la norma EN 60745:

Perforación por percusión en hormigón:
$a_{h(HD)}$ = 9,9 m/s², K = 1,5 m/s²

Cincelado: $a_{h(CHeq)}$ = 18,5 m/s², K = 1,5 m/s²

⚠ ¡ADVERTENCIA!

- El nivel de vibraciones especificado en estas instrucciones de uso se ha calculado según un proceso de medición estandarizado en la norma EN 60745 y puede utilizarse para la comparación de aparatos. El valor de emisión de vibraciones especificado también puede utilizarse para realizar una valoración preliminar de la exposición.
  El nivel de vibraciones varía en función del uso de la herramienta eléctrica y, en algunos casos, puede superar los valores especificados en estas instrucciones.

INDICACIÓN

- Intente que la carga de las vibraciones sea lo más reducida posible. Algunas medidas para reducir el nivel de vibraciones son el uso de guantes al manejar la herramienta y la limitación del tiempo de trabajo. Para ello, deben tenerse en cuenta todas las partes del ciclo de funcionamiento (por ejemplo, los momentos en los que la herramienta eléctrica está desconectada y los momentos en los que está conectada, pero funciona sin carga).

⚠ Indicaciones generales de seguridad para las herramientas eléctricas

⚠ ¡ADVERTENCIA!

- **Lea todas las indicaciones de seguridad y las instrucciones.** El incumplimiento de las indicaciones de seguridad y de las instrucciones especificadas puede provocar descargas eléctricas, incendios o lesiones graves.

Conserve todas las indicaciones de seguridad y las instrucciones para el futuro.

El término "herramienta eléctrica" utilizado en las indicaciones de seguridad se refiere a las herramientas eléctricas de accionamiento eléctrico (con cable de red) y a las de accionamiento por batería (sin cable de red).

1. Seguridad en el lugar de trabajo

a) **Mantenga limpia y bien iluminada la zona de trabajo.** El desorden y la falta de iluminación en el lugar de trabajo pueden provocar accidentes.

b) **No trabaje con la herramienta eléctrica en un entorno potencialmente explosivo en el que haya líquidos, gases o polvos inflamables.** Las herramientas eléctricas generan chispas que pueden incendiar el polvo o los vapores.

c) **Mantenga a los niños y a otras personas alejadas durante el manejo de la herramienta eléctrica.** Si se distrae, podría perder el control del aparato.

2. Seguridad eléctrica

a) **El enchufe de la herramienta eléctrica debe encajar correctamente en la toma eléctrica. No debe modificarse el enchufe de ninguna forma.**
No utilice ningún enchufe adaptador junto con herramientas eléctricas con conexión a tierra. El uso de enchufes sin manipular conectados a una toma eléctrica adecuada reduce el riesgo de descarga eléctrica.

b) **Evite el contacto físico con cualquier superficie que esté conectada a tierra, como tuberías, sistemas de calefacción, cocinas y neveras.** Si su cuerpo hace contacto con la toma de tierra, existe mayor riesgo de descarga eléctrica.

c) **Mantenga las herramientas eléctricas alejadas de la lluvia o de humedades.** La penetración de agua en un aparato eléctrico aumenta el riesgo de descarga eléctrica.

d) **No utilice el cable para otros usos, p. ej., para transportar y colgar la herramienta eléctrica o para desconectar el enchufe de la toma eléctrica. Mantenga el cable apartado del calor, del aceite, de los bordes cortantes o de las piezas móviles del aparato.** Un cable dañado o enredado aumenta el riesgo de descarga eléctrica.

e) **Si desea utilizar la herramienta eléctrica al aire libre, utilice exclusivamente los alargadores de cable homologados para su uso en exteriores.** Su uso reduce el riesgo de descarga eléctrica.

f) **Si no puede evitarse el uso de la herramienta eléctrica en un entorno húmedo, utilice un interruptor diferencial residual.** El uso de un interruptor diferencial residual reduce el riesgo de descarga eléctrica.

3. Seguridad de las personas

a) **Esté siempre alerta, preste atención a lo que hace y proceda con sensatez a la hora de trabajar con una herramienta eléctrica.**
No utilice ninguna herramienta eléctrica si se siente cansado o se encuentra bajo la influencia de drogas, alcohol o medicamentos. Un solo momento de distracción mientras utiliza la herramienta eléctrica puede causar lesiones graves.

b) **Utilice siempre un equipo de protección personal y gafas de protección.** El uso de un equipo de protección personal, como mascarilla antipolvo, calzado de seguridad antideslizante, casco o protecciones auditivas según el tipo de herramienta eléctrica en cuestión, reduce el riesgo de lesiones.

c) **Evite que el aparato pueda ponerse en marcha accidentalmente. Asegúrese de que la herramienta eléctrica esté apagada antes de conectarla a la red eléctrica o a la batería, asirla o transportarla.** Si transporta la herramienta eléctrica con los dedos en el interruptor o conecta el aparato ya encendido a la red eléctrica, puede provocar accidentes.

d) **Antes de encender la herramienta eléctrica, retire las herramientas de ajuste o las llaves.** Las herramientas o llaves que se encuentren dentro del alcance de la pieza giratoria del aparato pueden producir lesiones.

e) **Evite mantener una postura corporal forzada. Procure mantener una postura segura y mantenga el equilibrio en todo momento.** Así podrá controlar mejor la herramienta eléctrica, especialmente en situaciones inesperadas.

f) **Utilice ropa adecuada. No lleve ropa ancha ni joyas. Mantenga el pelo, la ropa y los guantes lejos de las piezas móviles.** La ropa holgada, las joyas o el pelo suelto pueden quedar atrapados en las piezas móviles.

g) **Si se admite el montaje de dispositivos de aspiración y de acumulación de polvo, asegúrese de que estén conectados y cerciórese de que se utilicen correctamente.** El uso de un dispositivo de aspiración de polvo puede reducir los riesgos causados por el polvo.

4. Uso y manejo de la herramienta eléctrica

a) **No sobrecargue el aparato. Utilice la herramienta eléctrica adecuada para el trabajo en cuestión.** De esta manera, trabajará mejor y de forma más segura dentro del rango de potencia indicado.

b) **No utilice ninguna herramienta eléctrica con el interruptor defectuoso.** Una herramienta eléctrica que no pueda encenderse o apagarse es peligrosa y debe repararse.

c) **Desconecte el enchufe de la red eléctrica o retire la batería antes de realizar cualquier ajuste en el aparato, cambiar los accesorios o abandonar el aparato.** Estas medidas de seguridad evitan que la herramienta eléctrica se encienda de forma accidental.

d) **Guarde las herramientas eléctricas que no vaya a utilizar fuera del alcance de los niños. No permita el uso del aparato a personas que no estén familiarizadas con su manejo o que no hayan leído estas indicaciones.** Las herramientas eléctricas son peligrosas cuando están en manos de personas inexpertas.

e) **Mantenga las herramientas eléctricas en perfecto estado. Compruebe que las piezas móviles funcionen correctamente y no se atasquen y asegúrese de que ninguna pieza se haya roto ni esté dañada de forma que el funcionamiento del aparato pueda verse afectado. Encargue la reparación de las piezas dañadas antes de utilizar el aparato.** Muchos accidentes se deben al mal estado de las herramientas.

f) **Mantenga las herramientas de corte limpias y afiladas,** ya que así se atascan menos y son más fáciles de guiar.

g) **Utilice la herramienta eléctrica, los accesorios, las herramientas intercambiables, etc. según lo dispuesto en estas instrucciones. Tenga en cuenta las condiciones de trabajo y los procedimientos que deban seguirse.** El uso de las herramientas eléctricas para aplicaciones distintas a las previstas puede causar situaciones peligrosas.

5. Asistencia técnica

a) **Encargue la reparación de su herramienta eléctrica exclusivamente al personal cualificado especializado y solo con recambios originales.** De esta forma, se garantiza que la seguridad del aparato no se vea afectada.

Indicaciones de seguridad específicas para los martillos perforadores

- **¡Utilice protección auditiva!** El efecto del ruido puede provocar pérdidas auditivas.
- **Utilice el mango adicional suministrado con el aparato.** La pérdida de control puede provocar lesiones.
- **Sujete el aparato por los mangos aislados si pretende utilizarlo para trabajos en los que la herramienta pueda entrar en contacto con conexiones eléctricas ocultas o con el propio cable de red.** El contacto con cables conductores de electricidad también puede someter las piezas metálicas del aparato a la tensión eléctrica y provocar una descarga eléctrica.
- **Utilice una mascarilla de protección antipolvo.**

⚠ ¡ADVERTENCIA! ¡POLVOS TÓXICOS!

► El procesamiento de polvos tóxicos/nocivos entraña un riesgo para la salud del usuario o de las personas que se encuentren próximas a él.

- ¡ATENCIÓN A LOS CABLES Y TUBERÍAS! ¡PELIGRO!
  Asegúrese de no golpear ningún cable eléctrico ni tubería de gas o agua al trabajar con la herramienta eléctrica. Si es necesario, compruebe la superficie con un detector de cables antes de taladrar o perforar una pared.

Accesorios/equipos adicionales originales

- **Utilice exclusivamente los accesorios y equipos adicionales especificados en las instrucciones de uso y compatibles con el aparato.**

Puesta en funcionamiento

Mango adicional

INDICACIÓN

► Por motivos de seguridad, solo puede utilizarse este aparato con el mango adicional ❺ montado.

♦ Gire el mango adicional ❺ en sentido horario para aflojarlo (consulte la página desplegable).

♦ Gire el mango adicional ❺ hasta alcanzar la posición deseada.

♦ Gire el mango adicional ❺ en sentido antihorario para volver a fijarlo en la nueva posición.

Tope de profundidad

♦ Afloje el tornillo de mariposa ❽.

♦ Inserte el tope de profundidad ❽a en el mango adicional ❺.

♦ Procure que el dentado del tope de profundidad ❽a apunte hacia arriba.

♦ Tire del tope de profundidad ❽a hacia fuera de forma que la distancia entre la punta de la broca y la punta del tope de profundidad se corresponda con la profundidad de perforación deseada.

♦ Vuelva a apretar el tornillo de mariposa ❽.

Herramienta/portabrocas:

♦ Tire del casquillo de bloqueo ❼ hacia atrás e inserte la herramienta/portabrocas de corona dentada ❾ en el portaherramientas ❻.

♦ Suelte el casquillo de bloqueo ❼. Con esto, se bloquea el portaherramientas. Compruebe que la herramienta esté debidamente fijada tirando de ella. La herramienta posee una holgura radial inherente al sistema.

Extracción de la herramienta/portabrocas:

♦ Tire del casquillo de bloqueo ❼ de la herramienta hacia atrás.

INDICACIÓN

¡Tense de forma uniforme la broca en el portabrocas de corona dentada ❾! Para ello, gire la llave de corona dentada ❿ en las 3 posiciones del portabrocas de corona dentada ❾ y fije la herramienta (p. ej., la broca) de forma uniforme.

► **Sujeción de la herramienta:**
Gire la llave de corona dentada ❿ en sentido horario.

► **Extracción de la herramienta:**
Gire la llave de corona dentada ❿ en sentido antihorario.

⚠ ¡ADVERTENCIA!

► ¡No utilice el portabrocas de corona dentada ❾ en el modo de funcionamiento de perforación por percusión o de cincelado!

Manejo

Selección del modo de funcionamiento

⚠ ¡ADVERTENCIA!

► Pulse el selector de función ❶ una vez que el aparato se haya detenido por completo. Cambiar de función mientras la herramienta se encuentra en rotación puede dañar el aparato.

Selector de función:

♦ Mantenga pulsado el botón de desbloqueo ❶a del selector de función ❶. Gire el selector de función ❶ de forma que la función deseada encastre en la marca de flecha:

Función	Símbolo
Taladrado	
Perforación por percusión	
Cincelado	
Ajuste de la posición de cincelado	

Ajuste de la posición de cincelado:

Con esta función, puede girarse la herramienta para alcanzar la posición necesaria para el proceso de cincelado.

- ♦ Gire el selector de función ❶ a la posición ✣.
- ♦ Gire la herramienta hasta alcanzar la posición necesaria en el portaherramientas ❻.
- ♦ Gire el selector de función ❶ a la posición ⊤ para el proceso de cincelado.

Preselección de la velocidad

Puede preseleccionarse la velocidad con la rueda de ajuste de la preselección de velocidad ❹. Puede ajustarse desde el nivel 1 (velocidad reducida) hasta el nivel 6 (velocidad elevada)

Calcule el ajuste adecuado mediante una prueba práctica:

- Nivel 3-6: velocidad elevada: apta para la perforación por percusión/cincelado en hormigón o piedra
- Nivel 1-3: velocidad reducida: apta para la perforación en superficies de acero o madera

Indicador LED

- ■ El indicador LED verde ❸a se ilumina cuando está enchufada la clavija de red.
- ■ El indicador LED rojo ❸ se ilumina cuando las escobillas de carbón están desgastadas. Termine todos los trabajos y envíe el aparato al servicio de asistencia técnica.

Encendido y apagado

Encendido del aparato:

- ♦ Pulse el interruptor de encendido/apagado ❷.

Apagado del aparato:

- ♦ Suelte el interruptor de encendido/apagado ❷.

Mantenimiento y limpieza

¡ADVERTENCIA! ¡PELIGRO DE LESIONES! Antes de realizar cualquier tarea en el aparato, apáguelo y desconecte el enchufe de la red eléctrica.

- ■ El aparato debe estar siempre limpio, seco y sin restos de aceite ni grasas lubricantes.
- ■ Utilice un paño seco para la limpieza de la carcasa.
- ■ Limpie regularmente el portaherramientas ❻.
- ♦ Para ello, tire del casquillo de bloqueo ❼ hacia atrás y retire la cubierta de protección antipolvo del portaherramientas ❻.
- ♦ Antes de insertar la herramienta, engrase ligeramente el portaherramientas ❻.

⚠ ¡ADVERTENCIA!

- ■ Si es necesario cambiar el cable de conexión, encomiende su sustitución al fabricante o a su distribuidor para evitar riesgos en la seguridad.

Llene la carcasa del mecanismo percutor con grasa lubricante

- ■ Compruebe con regularidad, como mínimo cada 50 horas de funcionamiento, si hay suficiente grasa lubricante en la carcasa del mecanismo percutor.
- ♦ Abra la tapa ⓬ de la carcasa del mecanismo percutor con ayuda de la llave de espigas ⓫. Todas las piezas móviles del mecanismo percutor deben estar cubiertas con una capa de grasa lubricante.
- ♦ Agregue suficiente grasa lubricante hasta que todas las piezas de la máquina estén completamente cubiertas.
- ♦ Cierre la tapa ⓬ de la carcasa del mecanismo percutor con ayuda de la llave de espigas ⓫.

Desecho

El embalaje consta de materiales ecológicos que pueden desecharse a través de los centros de reciclaje locales.

No deseche las herramientas eléctricas con la basura doméstica.

Según la Directiva europea 2012/19/EU, las herramientas eléctricas usadas deben recogerse por separado para someterse a un reciclaje ecológico.

Puede informarse acerca de las posibilidades de desecho de los aparatos usados en su administración municipal o ayuntamiento.

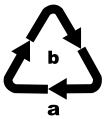

Deseche el embalaje de forma respetuosa con el medio ambiente. Observe las indicaciones de los distintos materiales de embalaje y, si procede, recíclelos de la manera correspondiente. Los materiales de embalaje cuentan con abreviaciones (a) y cifras (b) que significan lo siguiente:

1-7: plásticos;

20-22: papel y cartón;

80-98: materiales compuestos.

Puede informarse acerca de las posibilidades de desecho de los aparatos usados en su administración municipal o ayuntamiento.

Garantía de Kompernass Handels GmbH

Estimado cliente:

Este aparato cuenta con una garantía de 3 años a partir de la fecha de compra. Si se detectan defectos en el producto, puede ejercer sus derechos legales frente al vendedor. Estos derechos legales no se ven limitados por la garantía descrita a continuación.

Condiciones de la garantía

El plazo de la garantía comienza con la fecha de compra. Guarde bien el comprobante de caja original, ya que lo necesitará como justificante de compra.

Si dentro de un periodo de tres años a partir de la fecha de compra de este producto se detecta un defecto en su material o un error de fabricación, asumiremos la reparación o sustitución gratuita del producto a nuestra elección. La prestación de la garantía requiere la presentación del aparato defectuoso y del comprobante de caja, así como una breve descripción por escrito del defecto detectado y de las circunstancias en las que se haya producido dicho defecto, dentro del plazo de tres años.

Si el defecto está cubierto por nuestra garantía, le devolveremos el producto reparado o le suministraremos uno nuevo. La reparación o sustitución del producto no supone el inicio de un nuevo periodo de garantía.

Duración de la garantía y reclamaciones legales por vicios

La duración de la garantía no se prolonga por hacer uso de ella. Este principio también se aplica a las piezas sustituidas y reparadas. Si después de la compra del aparato, se detecta la existencia de daños o de defectos al desembalarlo, deben notificarse de inmediato. Cualquier reparación que se realice una vez finalizado el plazo de garantía estará sujeta a costes.

Alcance de la garantía

El aparato se ha fabricado cuidadosamente según estándares elevados de calidad y se ha examinado en profundidad antes de su entrega.

La prestación de la garantía solo rige para defectos en los materiales o errores de fabricación. Esta garantía no cubre las piezas del producto normalmente sometidas al desgaste y que, en consecuencia, puedan considerarse piezas de desgaste ni los daños producidos en los componentes frágiles, p. ej., interruptores, baterías, moldes de horno o piezas de vidrio.

Se anulará la garantía si el producto se daña o no se utiliza o mantiene correctamente. Para utilizar correctamente el producto, deben observarse todas las indicaciones especificadas en las instrucciones de uso. Debe evitarse cualquier uso y manejo que esté desaconsejado o frente al que se advierta en las instrucciones de uso.

El producto está previsto exclusivamente para su uso privado y no para su uso comercial. En caso de manipulación indebida e incorrecta, uso de la fuerza y apertura del aparato por personas ajenas a nuestros centros de asistencia técnica autorizados, la garantía perderá su validez.

Proceso de reclamación conforme a la garantía

Para garantizar una tramitación rápida de su reclamación, le rogamos que observe las siguientes indicaciones:

- Mantenga siempre a mano el comprobante de caja y el número de artículo (p. ej., IAN 12345) como justificante de compra.
- Podrá ver el número de artículo en la placa de características, grabado en el aparato, en la portada de las instrucciones (parte inferior izquierda) o en un adhesivo en la parte trasera o inferior del aparato.
- Si se producen errores de funcionamiento u otros defectos, póngase primero en contacto con el departamento de asistencia técnica especificado a continuación **por teléfono** o **por correo electrónico**.
- Podrá enviar el producto calificado como defectuoso junto con el justificante de compra (comprobante de caja) y la descripción del defecto y de las circunstancias en las que se haya producido de forma gratuita a la dirección de correo proporcionada.

INDICACIÓN

► Para las herramientas de Parkside y Florabest, le rogamos que envíe exclusivamente el artículo defectuoso sin accesorios (p. ej., sin batería, maletín de transporte, herramientas de montaje, etc.).

En www.lidl-service.com, podrá descargar este manual de usuario y muchos otros más, así como vídeos sobre los productos y software.

Asistencia técnica

⚠ ¡ADVERTENCIA!

- **Encomiende exclusivamente la reparación del aparato al servicio de asistencia técnica o a un electricista especializado y solo con los recambios originales.** De esta forma, se garantizará que la seguridad del aparato no se vea afectada.
- **Encomiende siempre la sustitución del enchufe o del cable de red al fabricante del aparato o a su servicio de atención al cliente.** De esta forma, se garantizará que la seguridad del aparato no se vea afectada.

ES **Servicio España**
Tel.: 902 59 99 22
(0,08 EUR/Min. + 0,11 EUR/ llamada (tarifa normal))
(0,05 EUR/Min. + 0,11 EUR/ llamada (tarifa reducida))
E-Mail: kompernass@lidl.es

IAN 298871

Importador

Tenga en cuenta que la dirección siguiente no es una dirección de asistencia técnica. Póngase primero en contacto con el centro de asistencia técnica especificado.

KOMPERNASS HANDELS GMBH

BURGSTRASSE 21

DE-44867 BOCHUM

ALEMANIA

www.kompernass.com

Traducción de la Declaración de conformidad original

En virtud del presente documento, nosotros, KOMPERNASS HANDELS GMBH, responsable de los documentos: Semi Uguzlu, BURGSTR. 21, DE-44867 BOCHUM (Alemania), declaramos que este producto cumple con lo dispuesto por las siguientes normas, documentos normativos y directivas CE:

Directiva relativa a las máquinas

(2006/42/EC)

Compatibilidad electromagnética

(2014/30/EU)

Directiva sobre emisiones sonoras

(2000/14/EC)

(2005/88/EC)

Directiva sobre las restricciones a la utilización de determinadas sustancias peligrosas en aparatos eléctricos y electrónicos

(2011/65/EU)*

*La responsabilidad exclusiva de la expedición de esta declaración de conformidad recaerá sobre el fabricante. El objeto descrito en la declaración cumple con las disposiciones de la Directiva 2011/65/EU del Parlamento Europeo y del Consejo del 8 de junio de 2011 sobre las restricciones a la utilización de determinadas sustancias peligrosas en aparatos eléctricos y electrónicos.

Normas armonizadas aplicadas:

EN 60745-1:2009/A11:2010

EN 60745-2-6:2010

EN 55014-1:2017

EN 55014-2:2015

EN 61000-3-2:2014

EN 61000-3-3:2013

EN 50581:2012

Denominación de la máquina: Martillo perforador y cincelador PBH 1500 E5

Año de fabricación: 02-2018

Número de serie: IAN 298871

Bochum, 27/02/2018

CE

Semi Uguzlu

- Responsable de calidad -

Reservado el derecho de realizar modificaciones técnicas en relación con el desarrollo tecnológico.

Indice

Introduzione 14
Uso conforme 14
Componenti illustrati 14
Materiale in dotazione 14
Dati tecnici 14

Indicazioni generali di sicurezza per elettroutensili 15
1. Sicurezza sul posto di lavoro 15
2. Sicurezza elettrica 15
3. Sicurezza delle persone 16
4. Uso e trattamento dell'elettroutensile 16
5. Assistenza 17
Indicazioni di sicurezza specifiche per trapani battenti 17
Accessori / apparecchi addizionali originali 17

Messa in funzione 17
Impugnatura supplementare 17
Battuta di profondità 17

Utilizzo 18
Selezione della modalità operativa 18
Preselezione del numero di giri 18
Indicatore LED 18
Accensione e spegnimento 19

Manutenzione e pulizia 19

Smaltimento 19

Garanzia della Kompernass Handels GmbH 20

Assistenza 21

Importatore 21

Traduzione della dichiarazione di conformità originale 22

TRAPANO A PERCUSSIONE SCALPELLATORE PBH 1500 E5

Introduzione

Ci congratuliamo per l'acquisto del vostro nuovo apparecchio. È stato scelto un prodotto di alta qualità. Il manuale di istruzioni è parte integrante del presente prodotto. Esso contiene importanti indicazioni per la sicurezza, l'uso e lo smaltimento. Prima di utilizzare il prodotto, acquisire dimestichezza con tutte le indicazioni relative ai comandi e alla sicurezza. Utilizzare il prodotto solo come descritto e per i campi d'impiego indicati. In caso di cessione del prodotto a terzi, consegnare anche tutta la relativa documentazione.

Uso conforme

Il trapano a percussione scalpellatore PBH 1500 E5 (di seguito denominato "apparecchio") è adatto per:

- trapanare laterizio, calcestruzzo e pietra
- scalpellare in calcestruzzo, pietra e intonaco
- perforare pietra, legno e metallo

Qualunque altro impiego e qualunque modifica dell'apparecchio sono da considerarsi non conformi alla destinazione e comportano il rischio di infortuni.
Il produttore non si assume alcuna responsabilità per danni derivanti da uso non conforme. L'apparecchio non è destinato all'uso commerciale.

Componenti illustrati

❶ Selettore di funzione
❶a Tasto di sblocco selettore di funzione
❷ Interruttore ON/OFF
❸ Indicatore LED rosso
❸a Indicatore LED verde
❹ Rotella di regolazione preselezione del numero di giri
❺ Impugnatura supplementare
❻ Portapunte con cappuccio antipolvere
❼ Bussola di bloccaggio
❽ Vite ad alette
❽a Battuta di profondità
❾ Mandrino a corona dentata
❿ Chiave a corona dentata (CCD)
⓫ Chiave a foro frontale
⓬ Coperchio alloggiamento del dispositivo di percussione

Materiale in dotazione

1 trapano a percussione scalpellatore PBH 1500 E5
1 impugnatura supplementare
3 punte SDS (vedi fig. B)
1 scalpello piatto (vedi fig. B)
1 scalpello a punta (vedi fig. B)
1 battuta di profondità in metallo
1 mandrino a corona dentata per trapani con corpo circolare (vedi fig. A)
1 chiave a corona dentata (vedi fig. A)
1 chiave a foro frontale (vedi fig. C)
1 valigetta da trasporto
1 manuale di istruzioni per l'uso

Dati tecnici

Assorbimento nominale:	1500 W
Tensione nominale:	230 V ~ 50 Hz (corrente alternata)
Numero di giri a vuoto:	n_0 0 - 800 min^{-1}
Numero di impulsi:	0 - 3900 min^{-1}
Forza della battuta:	5 J
Diametro di foratura max:	13 mm per acciaio 40 mm per legno 32 mm per calcestruzzo
Classe di protezione:	II / ⧈ (isolamento doppio)

Valore di emissione acustica:

Valore misurato relativo al rumore rilevato ai sensi della norma EN 60745. Valori tipici del livello di rumore dell'elettroutensile classificato A:

Trapanatura a percussione:

Livello di pressione acustica:	L_{pA} = 91,7 dB (A)
Fattore di incertezza K:	3 dB
Livello di potenza acustica:	L_{WA} = 102,7 dB (A)
Fattore di incertezza K:	3 dB

Scalpellatura:

Livello di pressione acustica:	L_{pA} = 89,7 dB (A)
Fattore di incertezza K:	3 dB
Livello di potenza acustica:	L_{WA} = 103,7 dB (A)
Fattore di incertezza K:	3 dB

Livello di potenza acustica garantito L_{WA} in dB.

Valore complessivo delle vibrazioni:

Valori totali di vibrazione (somma dei vettori di tre direzioni) rilevati ai sensi della norma EN 60745:

Trapanatura in calcestruzzo: $a_{h(HD)}$ = 9,9 m/s², K = 1,5 m/s²

Scalpellatura: $a_{h(CHeq)}$ = 18,5 m/s², K = 1,5 m/s²

⚠ AVVERTENZA!

- Il livello di vibrazioni indicato nelle presenti istruzioni è stato misurato secondo un procedimento di misurazione conforme alla norma EN 60745 e può essere usato per un confronto tra vari apparecchi. Il coefficiente di emissione delle vibrazioni può anche essere usato per una stima introduttiva dell'esposizione.
  Il livello di vibrazioni cambia in base all'uso dell'elettroutensile e in alcuni casi può essere superiore al valore indicato nelle presenti istruzioni.

NOTA

- Cercare di ridurre il più possibile la sollecitazione da vibrazioni. Provvedimenti adeguati per la riduzione della sollecitazione da vibrazioni prevedono di indossare guanti nell'utilizzo dell'elettroutensile e di limitare la durata d'impiego. Occorre tenere in considerazione tutte le componenti del ciclo di esercizio (per esempio i tempi nei quali l'elettroutensile è spento e i tempi in cui è acceso ma funziona senza carico).

⚠ Indicazioni generali di sicurezza per elettro-utensili

⚠ AVVERTENZA!

- **Leggere tutte le indicazioni relative alla sicurezza e le istruzioni.** L'errata applicazione delle indicazioni relative alla sicurezza e delle istruzioni può causare scosse elettriche, incendi e/o gravi lesioni.

Conservare le indicazioni relative alla sicurezza e le istruzioni per un uso futuro.

Il termine "elettroutensile" utilizzato nelle indicazioni di sicurezza si riferisce a elettroutensili collegabili alla rete elettrica (con cavo di rete) e a elettro-utensili a batteria (senza cavo di rete).

1. Sicurezza sul posto di lavoro

a) **Mantenere l'area di lavoro pulita e ben illuminata.** Il disordine e la scarsa illuminazione dell'area di lavoro possono dare luogo a infortuni.

b) **Non lavorare con elettroutensili in ambienti a rischio di esplosione, in presenza di liquidi, gas o polveri infiammabili.** Gli elettroutensili generano scintille che possono incendiare la polvere o i vapori.

c) **Tenere lontani i bambini e altre persone durante l'uso dell'elettroutensile.** In caso di distrazione, si può perdere il controllo dell'apparecchio.

2. Sicurezza elettrica

a) **La spina dell'elettroutensile deve essere idonea all'inserimento nella presa. La spina non deve essere assolutamente modificata.**
Non utilizzare connettori adattatori con elettroutensili collegati a terra. Le spine non modificate e le prese idonee riducono il rischio di scosse elettriche.

b) **Evitare il contatto corporeo con superfici collegate a terra, come tubi, termosifoni, stufe e frigoriferi.** Quando il corpo è a diretto contatto col suolo, sussiste un maggiore pericolo di scosse elettriche.

c) **Tenere gli elettroutensili lontano dalla pioggia o dall'umidità.** La penetrazione di acqua in un apparecchio elettrico aumenta il rischio di scosse elettriche.

d) **Non utilizzare il cavo elettrico per scopi non conformi, come ad es. per trasportare l'elettroutensile, per appenderlo o per scollegare la spina dalla presa. Tenere il cavo lontano dal calore, dall'olio, da bordi vivi o da parti dell'apparecchio in movimento.** I cavi danneggiati o aggrovigliati aumentano il rischio di scosse elettriche.

e) **Se si lavora all'aperto con un elettroutensile, utilizzare solo una prolunga omologata anche per uso esterno.** L'utilizzo di una prolunga idonea all'uso esterno riduce il rischio di scosse elettriche.

f) **Se è inevitabile l'uso dell'elettroutensile in ambiente umido, utilizzare un interruttore differenziale.** L'uso di un interruttore differenziale evita il rischio di scosse elettriche.

3. Sicurezza delle persone

a) **Agire sempre con attenzione, osservare le proprie azioni e procedere in modo ragionevole nel lavoro con un elettroutensile. Non utilizzare l'elettroutensile se non si è concentrati o riposati a sufficienza, o se si è sotto l'effetto di droghe, alcol o farmaci.** Un solo momento di disattenzione nell'uso dell'elettroutensile può dare luogo a gravi lesioni.

b) **Indossare dispositivi di protezione individuale e sempre occhiali di protezione.** L'uso di dispositivi di protezione individuale come mascherina antipolvere, scarpe antiscivolo, casco protettivo o protezioni acustiche, a seconda del tipo e dell'impiego dell'elettroutensile, riduce il rischio di lesioni.

c) **Evitare l'accensione involontaria. Accertarsi che l'elettroutensile sia spento prima di collegarlo all'alimentazione e/o alla batteria, sollevarlo o trasportarlo.** Se si tiene il dito sull'interruttore mentre si sposta l'elettroutensile o si collega l'apparecchio alla rete elettrica con l'interruttore su ON, si possono verificare infortuni.

d) **Rimuovere gli utensili di regolazione o le chiavi inglesi prima di accendere l'elettroutensile.** Un utensile o una chiave lasciati in una parte rotante dell'apparecchio possono provocare lesioni.

e) **Evitare posture innaturali. Provvedere a una posizione sicura e mantenere sempre l'equilibrio.** In tal modo si può controllare meglio l'elettroutensile, soprattutto in situazioni impreviste.

f) **Indossare un abbigliamento idoneo. Non indossare abiti ampi o gioielli. Tenere lontani i capelli, gli abiti e i guanti dalle parti in movimento.** Gli abiti larghi e sciolti, i gioielli o i capelli lunghi possono impigliarsi nelle parti mobili.

g) **Se è possibile montare aspirapolvere e dispositivi di raccolta, accertarsi che siano collegati e che vengano utilizzati correttamente.** L'uso di un aspirapolvere può ridurre i pericoli associati alla polvere.

4. Uso e trattamento dell'elettroutensile

a) **Non sovraccaricare l'apparecchio. Utilizzare l'elettroutensile idoneo al proprio lavoro.** Con l'elettroutensile adatto si lavora meglio e con maggiore sicurezza nell'intervallo di potenza indicato.

b) **Non utilizzare elettroutensili con interruttore guasto.** Un elettroutensile che non si riesce più a spegnere o ad accendere è pericoloso e deve essere riparato.

c) **Disconnettere la spina dalla presa di corrente e/o rimuovere la batteria prima di eseguire impostazioni dell'apparecchio, sostituire gli accessori o riporre l'apparecchio.** Questa misura precauzionale impedisce l'avvio involontario dell'elettroutensile.

d) **Conservare gli elettroutensili non utilizzati fuori dalla portata dei bambini. Non consentire l'uso dell'apparecchio a persone inesperte o che non hanno letto le presenti istruzioni.** Gli elettroutensili sono pericolosi se utilizzati da persone inesperte.

e) **Trattare gli elettroutensili con cura. Controllare che le parti mobili dell'apparecchio funzionino perfettamente e non si inceppino e che non vi siano elementi rotti o danneggiati al punto da compromettere la funzione dell'elettroutensile. Fare riparare le parti danneggiate prima di utilizzare l'apparecchio.** Molti infortuni derivano da una cattiva manutenzione degli elettroutensili.

f) **Mantenere gli utensili da taglio ben affilati e puliti.** Gli utensili da taglio trattati con cura e con angoli di taglio affilati si inceppano meno spesso e sono più facili da controllare.

g) **Utilizzare elettroutensili, accessori, utensili, ecc. conformi a queste istruzioni. Tenere conto delle condizioni di lavoro e dell'attività da eseguire.** L'uso di elettroutensili per applicazioni diverse da quelle previste può dare luogo a situazioni di pericolo.

5. Assistenza

a) **Fare riparare l'elettroutensile solo da personale qualificato specializzato e solo con l'utilizzo di ricambi originali.** In tal modo si garantisce che la sicurezza dell'elettroutensile venga mantenuta.

Indicazioni di sicurezza specifiche per trapani battenti

- **Indossare una protezione acustica.** Il forte rumore potrebbe provocare la perdita dell'udito.
- **Utilizzare l'impugnatura supplementare fornita in dotazione con l'apparecchio.** La perdita del controllo potrebbe provocare incidenti.
- **Afferrare sempre l'apparecchio dal manico isolato quando si eseguono lavori nei quali l'elettroutensile potrebbe urtare linee elettriche nascoste o il proprio cavo di alimentazione.** Il contatto con una linea che conduce tensione potrebbe mettere sotto tensione anche le parti metalliche dell'apparecchio e provocare così una scossa elettrica.
- **Indossare una mascherina antipolvere.**

⚠ AVVERTENZA! POLVERI TOSSICHE!

► La lavorazione di polveri dannose/tossiche rappresenta un pericolo per la salute dell'utente o delle altre persone presenti nell'ambiente di lavoro.

- ATTENZIONE ALLE LINEE DI ALIMENTAZIONE! PERICOLO!
  Accertarsi di non imbattersi in linee di corrente, condutture di gas o acqua mentre si lavora con l'elettroutensile. Controllare eventualmente con un rilevatore di linee di prima di perforare o fendere una parete.

Accessori / apparecchi addizionali originali

- **Utilizzare solo accessori e apparecchi aggiuntivi che sono indicati nel manuale o la cui sede sia compatibile con l'apparecchio.**

Messa in funzione

Impugnatura supplementare

NOTA

► Per motivi di sicurezza è possibile usare questo apparecchio solo con l'impugnatura supplementare ❺ montata.

- Allentare l'impugnatura supplementare ❺ con una rotazione in senso orario (vedere pagina pieghevole).
- Girare l'impugnatura supplementare ❺ nella posizione desiderata.
- Stringere di nuovo l'impugnatura supplementare ❺ nella nuova posizione con una rotazione in senso antiorario.

Battuta di profondità

- Aprire la vite ad alette ❽.
- Inserire la battuta di profondità ❽a nell'impugnatura supplementare ❺.
- Assicurarsi che la dentatura della battuta di profondità ❽a sia rivolta verso l'alto.

- Estrarre la battuta di profondità 8a fino a quando la distanza tra la punta del trapano e la punta della battuta di profondità non corrisponda alla profondità di foratura desiderata.
- Stringere di nuovo la vite ad alette 8.

Utensile/mandrino:

- Tirare indietro la bussola di bloccaggio 7 e inserire l'utensile/mandrino a corona dentata 9 nel portapunte 6.
- Rilasciare la bussola di bloccaggio 7. In tal modo l'alloggiamento viene bloccato. Verificare il perfetto bloccaggio tirando l'utensile. L'utensile, per ragioni legate al sistema, ha un gioco radiale.

Estrazione dell'utensile/del mandrino:

- Tirare indietro la bussola di bloccaggio 7 dell'utensile.

NOTA

Stringere uniformemente la punta nel mandrino a corona dentata 9! A tal fine collocare la chiave a corona dentata 10 in tutte e 3 le posizioni sul mandrino a corona dentata 9 e fissare saldamente e uniformemente l'utensile (ad es. punta).

- **Serraggio dell'utensile:** ruotare la chiave a corona dentata 10 in senso orario.
- **Rimozione dell'utensile:** ruotare la chiave a corona dentata 10 in senso antiorario.

⚠ AVVERTENZA!

- Non utilizzare il mandrino a corona dentata 9 nella funzione di trapanatura o di scalpellatura!

Utilizzo

Selezione della modalità operativa

⚠ AVVERTENZA!

- Azionare il selettore di funzione 1 solo dopo che l'apparecchio si è arrestato completamente. Se si cambia la funzione con l'utensile in rotazione, l'apparecchio può subire danni.

Selettore di funzione:

- Premere e mantenere premuto il tasto di sblocco del 1a selettore di funzione 1. Ruotare il selettore di funzione 1 in modo tale da innestare la funzione desiderata in corrispondenza della freccia:

Funzione	Simbolo
Foratura	
Trapanatura	
Scalpellatura	
Regolazione della posizione di scalpellatura	

Regolazione della posizione di scalpellatura:

con questa funzione si può ruotare l'utensile per l'operazione di scalpellatura per portarlo nella posizione necessaria.

- Ruotare il selettore di funzione 1 portandolo nella posizione ✣.
- Ruotare l'utensile che si trova nel portapunte 6 portandolo nella posizione necessaria.
- Per l'operazione di scalpellatura ruotare il selettore di funzione 1 nella posizione ⊤.

Preselezione del numero di giri

Con la rotella di regolazione per la preselezione del numero di giri 4 è possibile preselezionare il numero di giri. Dal livello 1 (basso numero di giri) fino al livello 6 (alto numero di giri)

Stabilire l'impostazione corretta effettuando un test pratico:

- Livello 3- 6: alto numero di giri: per la trapanatura /scalpellatura nel calcestruzzo o pietra
- Livello 1-3: numero di giri medio: per la perforazione in acciaio o legno

Indicatore LED

- L'indicatore LED verde 3a si accende quando la spina è inserita.

- L'indicatore LED rosso ❸ si accende quando le spazzole di carbone sono consumate. Interrompere tutti i lavori e inviare l'apparecchio al servizio di assistenza clienti.

Accensione e spegnimento

Accensione dell'apparecchio:

- ♦ Premere l'interruttore ON/OFF ❷.

Spegnimento dell'apparecchio:

- ♦ Rilasciare l'interruttore ON/OFF ❷.

Manutenzione e pulizia

AVVERTENZA! PERICOLO DI LESIONI! Prima di qualsiasi lavoro sull'apparecchio, spegnere l'apparecchio e staccare la spina.

- L'apparecchio dev'essere sempre pulito, asciutto e privo di olio o grassi lubrificanti.
- Per la pulizia dell'alloggiamento, utilizzare un panno asciutto.
- Pulire periodicamente il portapunte ❻.
- ♦ A tale scopo tirare all'indietro la bussola di bloccaggio ❼ e sfilare il cappuccio antipolvere dal portapunte ❻.
- ♦ Prima di inserire l'utensile, oliare leggermente il portapunte❻.

⚠ AVVERTENZA!

- Se è necessario sostituire il cavo di alimentazione, fare eseguire l'operazione dal produttore o da un suo rappresentante, per evitare di compromettere la sicurezza.

Riempimento dell'alloggiamento del dispositivo di percussione con grasso lubrificante

- Controllare periodicamente, almeno ogni 50 ore d'esercizio, se nell'alloggiamento del dispositivo di percussione è presente grasso lubrificante in quantità sufficiente.
- ♦ Aprire il coperchio ⓬ dell'alloggiamento del dispositivo di percussione con l'ausilio della chiave a foro frontale ⓫.

Tutte le parti mobili del dispositivo di percussione devono essere coperte da uno strato di grasso lubrificante.

- ♦ Aggiungere grasso lubrificante sufficiente a coprire tutte le parti della macchina.
- ♦ Chiudere il coperchio ⓬ dell'alloggiamento del dispositivo di percussione con l'ausilio della chiave a foro frontale ⓫.

Smaltimento

L'imballaggio è costituito da materiali ecocompatibili che possono essere smaltiti tramite gli appositi centri di raccolta e riciclaggio.

Non smaltire gli elettroutensili assieme ai normali rifiuti domestici!

In base alla Direttiva europea 2012/19/EU, gli elettrodomestici usati devono essere raccolti separatamente e conferiti a un centro per il riciclaggio ecologico.

Per lo smaltimento dell'apparecchio usato, informarsi presso l'amministrazione comunale o municipale.

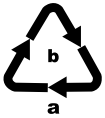

Smaltire l'imballaggio conformemente alle norme di tutela ambientale. Tenere conto dei codici presenti sui vari materiali di imballaggio ed eventualmente separare i materiali effettuando una raccolta differenziata. I materiali di imballaggio presentano codici costituiti da abbreviazioni (a) e numeri (b) con il seguente significato:

1 – 7: materie plastiche,

20 – 22: carta e cartone,

80 – 98: materiali compositi

Per lo smaltimento del prodotto una volta che ha terminato la sua funzione, informarsi presso l'amministrazione comunale.

Garanzia della Kompernass Handels GmbH

Egregio Cliente,

Questo apparecchio ha una garanzia di 3 anni dalla data di acquisto. Qualora questo prodotto presentasse vizi, Le spettano diritti legali nei confronti del venditore del prodotto. La garanzia qui di seguito descritta non costituisce alcun limite a tali diritti legali.

Condizioni di garanzia

Il periodo di garanzia decorre dalla data dell'acquisto. Si prega di conservare lo scontrino di cassa originale. Tale documento è necessario come prova di acquisto.

Qualora entro tre anni a partire dalla data dell'acquisto di questo prodotto si presentasse un vizio del materiale o di fabbricazione, provvederemo, a nostra discrezione, a riparare o a sostituire gratuitamente il prodotto. Questa prestazione di garanzia ha come presupposto che l'apparecchio difettoso e la prova di acquisto (scontrino di cassa) vengano presentati entro il termine di tre anni e che si descriva per iscritto in cosa consiste il vizio e quando si è presentato.

Se il vizio rientra nell'ambito della nostra garanzia, il Suo prodotto verrà riparato o sostituito da uno nuovo. Con la riparazione o la sostituzione del prodotto non decorre un nuovo periodo di garanzia.

Periodo di garanzia e diritti legali di rivendicazione di vizi

Il periodo di garanzia non viene prolungato da interventi in garanzia. Ciò vale anche per le parti sostituite e riparate. Danni e vizi eventualmente già presenti al momento dell'acquisto devono venire segnalati immediatamente dopo che l'apparecchio è stato disimballato. Le riparazioni eseguite dopo la scadenza del periodo di garanzia sono a pagamento.

Ambito della garanzia

L'apparecchio è stato prodotto con cura secondo severe direttive qualitative e debitamente collaudato prima della consegna.

La garanzia viene prestata in caso di vizi del materiale o di fabbricazione. Questa garanzia non si estende a componenti del prodotto che sono esposti al normale logorio e possono pertanto essere considerati come componenti soggetti a usura o a danni che si verificano su componenti delicati, per es. interruttori, batterie, stampi da forno o parti realizzate in vetro.

Questa garanzia decade se il prodotto è stato danneggiato oppure utilizzato o sottoposto a interventi di manutenzione in modo non conforme. Per un utilizzo adeguato del prodotto si devono rigorosamente rispettare tutte le istruzioni esposte nel manuale di istruzioni per l'uso. Si devono assolutamente evitare modalità di utilizzo e azioni che il manuale di istruzioni per l'uso sconsiglia o da cui esso mette in guardia.

Il prodotto è destinato esclusivamente all'uso domestico e non a quello commerciale. La garanzia decade in caso di impiego improprio o manomissione, uso della forza e interventi non eseguiti dalla nostra filiale di assistenza autorizzata.

Trattamento dei casi di garanzia

Per garantire una rapida evasione della Sua richiesta, La preghiamo di seguire le seguenti istruzioni:

- Tenga a portata di mano per qualsiasi richiesta lo scontrino di cassa e il codice dell'articolo (per es. IAN 12345) come prova di acquisto.
- Il codice dell'articolo è indicato sulla targhetta di modello, su un'incisione, sul frontespizio del manuale di istruzioni per l'uso (in basso a sinistro) o come adesivo sul lato posteriore o inferiore.
- Qualora si presentassero malfunzionamenti o altri tipi di vizi, contatti innanzitutto il reparto assistenza clienti qui di seguito indicato **telefonicamente** o via **e-mail**.
- Una volta che il prodotto è stato registrato come difettoso, lo può poi spedire a nostro carico, provvedendo ad allegare la prova di acquisto (scontrino di cassa), una descrizione del vizio e l'indicazione della data in cui si è presentato, all'indirizzo del servizio di assistenza clienti che Le è stato comunicato.

NOTA

► In caso di utensili Parkside e Florabest si prega di spedire esclusivamente l'articolo guasto senza accessori (per es. batteria, valigetta, attrezzi di montaggio, ecc.).

Sul sito www.lidl-service.com è possibile scaricare questo e molti altri manuali di istruzioni, filmati sui prodotti e software.

Assistenza

⚠ AVVERTENZA!

► **Fare riparare gli apparecchi dal centro di assistenza o da un elettricista specializzato e solo con pezzi di ricambio originali.** In tal modo si garantisce la sicurezza dell'apparecchio.

► **Fare eseguire sempre la sostituzione della spina o del cavo dal produttore dell'apparecchio o dal relativo centro di assistenza.** In tal modo si garantisce la sicurezza dell'apparecchio.

(IT) **Assistenza Italia**
Tel.: 02 36003201
E-Mail: kompernass@lidl.it

(MT) **Assistenza Malta**
Tel.: 80062230
E-Mail: kompernass@lidl.com.mt

IAN 298871

Importatore

Badi che il seguente indirizzo non è quello del servizio di assistenza clienti. Contatti innanzitutto il servizio di assistenza clienti indicato.

KOMPERNASS HANDELS GMBH
BURGSTRASSE 21
DE-44867 BOCHUM
GERMANIA
www.kompernass.com

Traduzione della dichiarazione di conformità originale

KOMPERNASS HANDELS GMBH, responsabile della documentazione: nella persona del Sig. Semi Uguzlu, BURGSTR. 21, DE - 44867 BOCHUM, Germania, dichiara con la presente che questo prodotto è conforme alle seguenti norme, documenti normativi e Direttive CE:

Direttiva macchine

(2006 / 42 / EC)

Compatibilità elettromagnetica

(2014 / 30 / EU)

Direttiva per le emissioni di rumore

(2000 / 14 / EC)

(2005 / 88 / EC)

Direttiva RoHS

(2011 / 65 / EU)*

*Il produttore è il responsabile esclusivo del rilascio di questa dichiarazione di conformità. L'oggetto della dichiarazione sopra descritto soddisfa le prescrizioni della Direttiva 2011/65/EU del Parlamento Europeo e del Consiglio Europeo dell'8 giugno 2011 sulla restrizione dell'uso di determinate sostanze pericolose nelle apparecchiature elettriche ed elettroniche.

Norme armonizzate utilizzate:

EN 60745-1:2009/A11:2010

EN 60745-2-6:2010

EN 55014-1:2017

EN 55014-2:2015

EN 61000-3-2:2014

EN 61000-3-3:2013

EN 50581:2012

Denominazione della macchina: trapano a percussione scalpellatore PBH 1500 E5

Anno di produzione: 02 - 2018

Numero di serie: IAN 298871

Bochum, 27/02/2018

CE

Semi Uguzlu

- Direttore qualità -

Con riserva di modifiche tecniche volte al miglioramento del prodotto.

Índice

Introdução 24
Utilização correta 24
Componentes ilustrados 24
Conteúdo da embalagem 24
Dados técnicos 24

Instruções gerais de segurança para ferramentas elétricas 25
1. Segurança no local de trabalho 25
2. Segurança elétrica 25
3. Segurança de pessoas 26
4. Utilização e conservação da ferramenta elétrica 26
5. Assistência Técnica 27
Indicações de segurança específicas do aparelho para berbequins de percussão 27
Acessórios/aparelhos adicionais de origem 27

Colocação em funcionamento 27
Punho adicional 27
Limitador de profundidade 28

Operação 28
Selecionar o modo de funcionamento 28
Pré-selecionar a velocidade de rotação 29
Indicador LED 29
Ligar e desligar 29

Manutenção e limpeza 29

Eliminação 30

Garantia da Kompernass Handels GmbH 30

Assistência Técnica 32

Importador 32

Tradução da Declaração de Conformidade original 33

MARTELO PERFURADOR E BURILADOR PBH 1500 E5

Introdução

Parabéns pela compra do seu novo aparelho. Optou por um produto de elevada qualidade. O manual de instruções é parte integrante deste produto. Este contém instruções importantes para a segurança, a utilização e a eliminação. Antes de utilizar o produto, familiarize-se com todas as instruções de operação e segurança. Utilize o produto apenas como descrito e nas áreas de aplicação indicadas. Ao transferir o produto para terceiros, entregue todos os respetivos documentos.

Utilização correta

O martelo perfurador e burilador PBH 1500 E5 (a seguir designado "aparelho") é apropriado para:

- Furar com percussão em tijolo, betão e pedra
- Cinzelar em betão, pedra e reboco
- Furar pedra, madeira e metal

Qualquer outra utilização ou alteração do aparelho é considerada incorreta e acarreta perigo de acidentes graves.
O fabricante não se responsabiliza por quaisquer danos causados pela utilização incorreta.
O aparelho não se destina ao uso comercial.

Componentes ilustrados

❶ Seletor de função
❶a Botão de desbloqueio para seletor de função
❷ Interruptor Ligar/desligar
❸ Indicador LED vermelho
❸a Indicador LED verde
❹ Botão rotativo de pré-seleção da rotação
❺ Punho adicional
❻ Encabadouro com tampa de proteção antipoeiras
❼ Bucha de bloqueio
❽ Parafuso de orelhas
❽a Limitador de profundidade
❾ Bucha de coroa dentada
❿ Chave de coroa dentada (ZKS)
⓫ Chave de pinos
⓬ Tampa do corpo do mecanismo de impacto

Conteúdo da embalagem

1 Martelo perfurador e burilador PBH 1500 E5
1 Punho adicional
3 Brocas SDS (ver fig. B)
1 Cinzel chato (ver fig. B)
1 Cinzel pontiagudo (ver fig. B)
1 Limitador de profundidade de metal
1 Bucha de coroa dentada para brocas de haste redonda (ver fig. A)
1 Chave de coroa dentada (ver fig. A)
1 Chave de pinos (ver fig. C)
1 Mala
1 Manual de instruções

Dados técnicos

Potência consumida:	1500 W
Tensão nominal:	230 V ~ 50 Hz (corrente alternada)
Velocidade de marcha lenta sem carga:	n_0 0-800 rpm
Número de impactos:	0-3900 rpm
Força de percussão:	5 J
Diâmetro máx. de perfuração:	13 mm para aço 40 mm para madeira 32 mm para betão
Classe de proteção:	II/⧈ (isolamento duplo)

Valor de emissões sonoras:

Valor de medição de ruído, determinado de acordo com a Norma EN 60745. O nível sonoro ponderado A da ferramenta elétrica é, em geral:

Furar com percussão:

Nível de pressão acústica:	L_{pA} = 91,7 dB (A)
Incerteza K:	3 dB
Nível de potência acústica:	L_{WA} = 102,7 dB (A)
Incerteza K:	3 dB

Cinzelar:

Nível de pressão acústica:	L_{pA} = 89,7 dB (A)
Incerteza K:	3 dB
Nível de potência acústica:	L_{WA} = 103,7 dB (A)
Incerteza K:	3 dB

Nível de potência acústica garantida L_{WA} em dB.

Valor total de vibração:

Valor total da vibração (soma vetorial de três direções) determinado de acordo com a norma EN 60745:

Furar com percussão em betão: $a_{h(HD)}$ = 9,9 m/s², K = 1,5 m/s²

Cinzelar: $a_{h(CHeq)}$ = 18,5 m/s², K = 1,5 m/s²

⚠ AVISO!

- O nível de vibração indicado nestas instruções foi medido de acordo com um processo de medição normalizado pela norma EN 60745 e pode ser utilizado para a comparação de aparelhos. O valor da emissão de vibração indicado também pode ser utilizado para uma avaliação preliminar da intermitência. O nível de vibração altera-se de acordo com a utilização da ferramenta elétrica e pode, em alguns casos, exceder o valor indicado nestas instruções.

NOTA

- Tente manter a pressão exercida por vibrações tão baixa quanto possível. Podem ser tomadas medidas para reduzir a pressão exercida pela vibração, como, por exemplo, o uso de luvas ao utilizar a ferramenta e a limitação do tempo de trabalho. Ao mesmo tempo, todas as partes do ciclo de funcionamento têm de ser tidas em conta (por exemplo, os períodos em que a ferramenta elétrica está desligada e aqueles em que está ligada, mas funciona sem pressão).

⚠ Instruções gerais de segurança para ferramentas elétricas

⚠ AVISO!

- **Leia todas as instruções de segurança e indicações.** O não cumprimento das instruções de segurança e indicações pode causar choque elétrico, incêndio e/ou ferimentos graves.

Guarde todas as instruções de segurança e indicações para futuras consultas.

O conceito "ferramenta elétrica", utilizado nas instruções de segurança, refere-se a ferramentas elétricas operadas por rede elétrica (com cabo de alimentação) e a ferramentas elétricas operadas por acumulador (sem cabo de alimentação).

1. Segurança no local de trabalho

a) **Mantenha o seu local de trabalho limpo e bem iluminado.** Desarrumação e áreas de trabalho pouco iluminadas podem causar acidentes.

b) **Não trabalhe com a ferramenta elétrica em atmosferas potencialmente explosivas, onde se encontram líquidos, gases ou poeiras inflamáveis.** As ferramentas elétricas originam faíscas que podem inflamar poeiras e vapores.

c) **Durante a utilização da ferramenta elétrica, mantenha crianças e outras pessoas afastadas.** Em caso de distração pode perder o controlo do aparelho.

2. Segurança elétrica

a) **A ficha de ligação da ferramenta elétrica tem de ser adequada à tomada. A ficha não pode, de forma alguma, ser alterada. Não utilize quaisquer fichas de adaptadores em conjunto com ferramentas elétricas com proteção de ligação à terra.** Fichas inalteradas e tomadas adequadas reduzem o risco de choque elétrico.

b) **Evite o contacto físico com superfícies ligadas à terra, como tubos, aquecimentos, fogões e frigoríficos.** Existe um risco elevado de choque elétrico, caso o seu corpo esteja ligado à terra.

c) **Mantenha as ferramentas elétricas afastadas de chuva ou humidade.** A infiltração de água num aparelho elétrico aumenta o risco de choque elétrico.

d) **Não utilize o cabo para um fim diferente do previsto, p. ex. para transportar, pendurar a ferramenta elétrica ou puxar a ficha da tomada. Mantenha o cabo afastado de calor, óleo, arestas afiadas ou peças móveis do aparelho.** Cabos danificados ou enrolados aumentam o risco de choque elétrico.

e) **Se trabalhar com uma ferramenta elétrica ao ar livre, utilize apenas extensões que também sejam adequadas para o exterior.** A utilização de uma extensão adequada para o exterior diminui o risco de choque elétrico.

f) **Se não for possível evitar a utilização da ferramenta elétrica num ambiente húmido, utilize um disjuntor diferencial residual.** A utilização de um disjuntor diferencial residual reduz o risco de choque elétrico.

3. Segurança de pessoas

a) **Esteja sempre atento, observe o que está a fazer e utilize a ferramenta elétrica de forma sensata. Não utilize uma ferramenta elétrica se estiver cansado, com sono ou sob a influência de drogas, álcool ou medicamentos.** Um momento de distração durante a utilização da ferramenta elétrica pode causar ferimentos graves.

b) **Use o equipamento de proteção individual e sempre óculos de proteção.** O uso do equipamento de proteção individual, como máscara de proteção antipoeiras, calçado de segurança antiderrapante, capacete de proteção ou protetores auriculares, de acordo com o tipo e a aplicação da ferramenta elétrica, reduz o risco de ferimentos.

c) **Evite uma colocação em funcionamento involuntária. Certifique-se de que a ferramenta elétrica se encontra desligada antes de a ligar à fonte de alimentação e/ou ao acumulador, bem como antes de a elevar ou transportar.** Se, durante o transporte da ferramenta elétrica, tiver o dedo no interruptor ou ligar o aparelho a uma fonte de alimentação quando este já se encontra ligado, podem ocorrer acidentes.

d) **Retire as ferramentas de ajuste ou chaves de parafusos antes de ligar a ferramenta elétrica.** Uma ferramenta ou uma chave numa parte rotativa do aparelho pode causar ferimentos.

e) **Evite uma postura corporal incorreta. Assegure uma posição estável e mantenha sempre o equilíbrio.** Desta forma, consegue controlar melhor a ferramenta elétrica em situações inesperadas.

f) **Use vestuário adequado. Não use roupas largas ou joias. Mantenha o cabelo, o vestuário e as luvas afastados das peças móveis.** Vestuário solto, joias ou cabelos compridos podem ficar presos nas peças móveis.

g) **Se existir a possibilidade de montar aparelhos de aspiração ou recolha de pó, certifique-se de que são ligados e utilizados corretamente.** A utilização de um aparelho de aspiração de pó pode reduzir eventuais perigos devido a pó.

4. Utilização e conservação da ferramenta elétrica

a) **Não sobrecarregue o aparelho. Utilize a ferramenta elétrica apropriada para o seu trabalho.** Com a ferramenta elétrica adequada, trabalhará melhor e de forma mais segura na respetiva área de trabalho.

b) **Não utilize uma ferramenta elétrica, cujo interruptor esteja avariado.** Uma ferramenta elétrica que não se consegue ligar nem desligar constitui perigo e tem de ser reparada.

c) **Retire a ficha da tomada e/ou remova o acumulador antes de realizar ajustes no aparelho, substituir acessórios ou se não estiver a utilizar o aparelho.** Esta medida de segurança evita o arranque involuntário da ferramenta elétrica.

d) **Guarde as ferramentas elétricas que não estão a ser utilizadas fora do alcance das crianças. Não autorize a utilização do aparelho por pessoas que não estejam familiarizadas com o mesmo ou que não tenham lido estas instruções.** As ferramentas elétricas são perigosas, caso sejam utilizadas por pessoas inexperientes.

e) **Faça uma manutenção cuidadosa das ferramentas elétricas. Verifique se as peças móveis funcionam corretamente e não estão encravadas, e se existem peças partidas ou danificadas a ponto de interferir no bom funcionamento da ferramenta elétrica. Antes de utilizar o aparelho, as peças danificadas devem ser reparadas.** Muitos acidentes ocorrem devido à má manutenção das ferramentas elétricas.

f) **Mantenha as ferramentas de corte afiadas e limpas.** Ferramentas de corte bem conservadas e afiadas encravam muito menos e são mais fáceis de conduzir.

g) **Utilize a ferramenta elétrica, os acessórios, as ferramentas de aplicação, etc., de acordo com estas instruções. Tenha em consideração as condições de trabalho e a tarefa a realizar.** A utilização de ferramentas elétricas para operações diferentes das previstas pode originar situações perigosas.

5. Assistência Técnica

a) **Solicite a reparação da sua ferramenta elétrica apenas a técnicos especializados e com peças sobresselentes de origem.** Desta forma, é garantida a segurança da ferramenta elétrica.

Indicações de segurança específicas do aparelho para berbequins de percussão

- **Use protetores auriculares.** A exposição ao ruído pode provocar perda de audição.
- **Utilize o punho adicional fornecido com o aparelho.** A perda de controlo pode causar ferimentos.
- **Segure no aparelho apenas pelas superfícies isoladas dos punhos quando realizar trabalhos em que a ferramenta de aplicação possa atingir cabos elétricos escondidos ou o próprio cabo de alimentação.** O contacto com um cabo condutor de tensão também pode colocar peças metálicas do aparelho sob tensão, levando à ocorrência de um choque elétrico.
- **Use uma máscara de proteção antipoeiras.**

⚠ AVISO! POEIRAS TÓXICAS!

► Trabalhar poeiras tóxicas/nocivas representa um perigo para a saúde, para o operador da máquina e para as pessoas que se encontrem na proximidade.

- ATENÇÃO TUBOS/CABOS! PERIGO! Certifique-se de que não entra em contacto com cabos de eletricidade, tubos de gás ou a canalização de água quando estiver a trabalhar com uma ferramenta elétrica. Se necessário, verifique com um localizador de tubos/cabos antes de furar ou abrir uma parede.

Acessórios/aparelhos adicionais de origem

- **Utilize apenas acessórios e aparelhos adicionais indicados no manual de instruções ou cuja montagem seja compatível com o aparelho.**

Colocação em funcionamento

Punho adicional

NOTA

► Por motivos de segurança, este aparelho só pode ser utilizado com o punho adicional ❺ montado.

♦ Solte o punho adicional ❺, rodando-o no sentido dos ponteiros do relógio (ver página desdobrável).

♦ Rode o punho adicional ❺ para a posição desejada.

- Aperte o punho adicional ❺ na nova posição, rodando-o no sentido contrário ao dos ponteiros do relógio.

Limitador de profundidade

- Desenrosque o parafuso de orelhas ❽.
- Insira o limitador de profundidade ❽a no punho adicional ❺.
- Certifique-se de que os dentes do limitador de profundidade ❽a estão voltados para cima.
- Extraia o limitador de profundidade ❽a, até que a distância entre a ponta da broca e a ponta do limitador de profundidade corresponda à profundidade de perfuração pretendida.
- Aperte novamente o parafuso de orelhas ❽.

Ferramenta/bucha:

- Puxe a bucha de bloqueio ❼ para trás e insira a ferramenta/bucha de coroa dentada ❾ no encabadouro ❻.
- Solte a bucha de bloqueio ❼. Deste modo, o encabadouro é bloqueado. Verifique o bloqueio correto, puxando a ferramenta. A ferramenta tem uma folga radial própria do sistema.

Retirar a ferramenta/bucha:

- Puxe a bucha de bloqueio ❼ da ferramenta para trás.

NOTA

Apertar uniformemente a broca na bucha de coroa dentada ❾! Para tal, assente a chave de coroa dentada ❿, circunferencialmente, em todas as 3 posições na bucha de coroa dentada ❾ e aperte uniformemente a ferramenta (p. ex. broca).

- **Apertar a ferramenta:**
  Rode a chave de coroa dentada ❿ no sentido dos ponteiros do relógio.
- **Remover a ferramenta:**
  Rode a chave de coroa dentada ❿ no sentido contrário ao dos ponteiros do relógio.

⚠ AVISO!

- Não utilize a bucha de coroa dentada ❾ durante a furação com percussão ou a cinzelagem!

Operação

Selecionar o modo de funcionamento

⚠ AVISO!

- Acione o seletor de função ❶ apenas quando o aparelho tiver parado completamente. Uma comutação da função com a ferramenta em rotação pode danificar o aparelho.

Seletor de função:

- Prima e mantenha premido o botão de desbloqueio ❶a do seletor de função ❶. Rode o seletor de função ❶ até que a função desejada encaixe na marcação da seta:

Função	Símbolo
Furar	
Furar com percussão	
Cinzelar	
Ajuste da posição do cinzel	

Ajustar a posição do cinzel:

Com esta função pode rodar a ferramenta específica para o processo de cinzelagem para a posição necessária.

- Rode o seletor de função ❶ para a posição ✣.
- Rode a ferramenta, no encabadouro ❻, para a posição necessária.
- Para o processo de cinzelagem, rode o seletor de função ❶ para a posição ⊤.

Pré-selecionar a velocidade de rotação

Com o botão de pré-seleção da rotação ❹ pode pré-selecionar a velocidade de rotação. Nível 1 (velocidade de rotação baixa) até nível 6 (velocidade de rotação alta)

Determine o ajuste correto, efetuando um ensaio:

- Nível 3 – 6: velocidade de rotação alta: para furar por percussão/cinzelar em betão ou pedra
- Nível 1 – 3: velocidade de rotação baixa: para furar em aço e madeira

Indicador LED

- O indicador LED verde 3a acende-se quando a ficha está ligada.
- O indicador LED vermelho ❸ acende-se quando as escovas de carvão estão desgastadas. Termine todos os trabalhos e envie o aparelho para o serviço de apoio ao cliente.

Ligar e desligar

Ligar o aparelho:

- Prima o interruptor LIGAR/DESLIGAR ❷.

Desligar o aparelho:

- Solte o interruptor LIGAR/DESLIGAR ❷.

Manutenção e limpeza

AVISO! PERIGO DE FERIMENTOS! Antes de realizar quaisquer trabalhos no aparelho, desligue-o e retire a ficha da tomada.

- O aparelho deve estar sempre limpo, seco e livre de óleos ou lubrificantes.
- Utilize um pano seco para limpar o corpo do aparelho.
- Limpe regularmente o encabadouro ❻.
- Para tal, puxe a bucha de bloqueio ❼ para trás e remova a tampa de proteção antipoeiras para fora do encabadouro ❻.
- Antes de inserir a ferramenta, lubrifique ligeiramente o encabadouro ❻.

⚠ AVISO!

- Se houver necessidade de substituição do cabo de ligação, deverá a mesma ser realizada pelo fabricante ou pelo seu representante, a fim de evitar riscos para a segurança.

Encher o corpo do mecanismo de impacto com massa lubrificante

- Verifique regularmente, no mínimo, a cada 50 horas de funcionamento, se existe massa lubrificante suficiente no corpo do mecanismo de impacto.
- Abra a tampa ⓬ do corpo do mecanismo de impacto com a ajuda da chave de pinos ⓫. Todas as peças mecânicas móveis do mecanismo de impacto têm de ser cobertas com uma camada de massa lubrificante.
- Adicione massa lubrificante suficiente, até que todas as peças mecânicas estejam completamente cobertas.
- Feche a tampa ⓬ do corpo do mecanismo de impacto com a ajuda da chave de pinos ⓫.

Eliminação

A embalagem é composta por materiais recicláveis que pode depositar nos ecopontos locais.

Não coloque ferramentas elétricas no lixo doméstico!

Em conformidade com a Diretiva Europeia 2012/19/EU, as ferramentas elétricas usadas têm de ser recolhidas separadamente e submetidas a reciclagem adequada.

Relativamente às possibilidades de eliminação do aparelho em fim de vida, informe-se na junta de freguesia ou câmara municipal da sua área de residência.

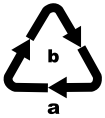

Elimine a embalagem de modo ecológico.
Tenha em atenção a marcação nos diversos materiais de embalagem e separe-os convenientemente. Os materiais de embalagem estão identificados com abreviaturas (a) e algarismos (b), com os seguintes significados:
1 – 7: plásticos,
20 – 22: papel e cartão,
80 – 98: compostos

Relativamente às possibilidades de eliminação do produto em fim de vida, informe-se na junta de freguesia ou câmara municipal da sua área de residência.

Garantia da Kompernass Handels GmbH

Estimada Cliente, Estimado Cliente,

Este aparelho tem uma garantia de 3 anos a contar da data de compra. No caso deste produto ter defeitos, tem direitos legais contra o vendedor do produto. Estes direitos legais não são limitados pela nossa garantia que passamos a transcrever.

Condições de garantia

O prazo de garantia tem início na data da compra. Por favor, guarde bem o talão de compra original. Este documento é necessário como comprovativo da compra.

Se dentro de três anos a partir da data de compra deste produto, ocorrer um defeito de material ou fabrico, o produto será reparado ou substituído por nós – consoante a nossa preferência – gratuitamente. Esta garantia parte do princípio que o aparelho defeituoso e o comprovativo da compra (talão de compra) são apresentados dentro do prazo de três anos e é descrito brevemente, por escrito, em que consiste o defeito e quando ocorreu.

Se o defeito estiver coberto pela nossa garantia, receberá o produto reparado ou um novo produto.

Prazo de garantia e direitos legais

O período de garantia não é prolongado pelo acionamento da mesma. Isto também se aplica a peças substituídas e reparadas. Danos e defeitos que possam eventualmente já existir no momento da compra devem ser imediatamente comunicados, após retirar o aparelho da embalagem. Expirado o período da garantia, quaisquer reparações necessárias estão sujeitas a pagamento.

Âmbito da garantia

O aparelho foi fabricado segundo diretivas de qualidade rigorosas, com o maior cuidado, e testado escrupulosamente antes da sua distribuição.

A garantia abrange apenas defeitos de material ou de fabrico. Esta garantia não abrange peças do produto, que estão sujeitas ao desgaste normal e podem ser consideradas desta forma peças de desgaste, ou danos em peças frágeis, p. ex. interruptores, acumuladores, formas para bolos ou peças de vidro.

Esta garantia perde a validade, se o produto for danificado, utilizado incorretamente ou se a manutenção tenha sido realizada indevidamente. Para garantir uma utilização correta do produto, é necessário cumprir todas as instruções contidas no manual de instruções. Ações ou fins de utilização que são desaconselhados, ou para os quais é alertado no manual de instruções, têm de ser impreterivelmente evitados.

O produto foi concebido apenas para uso privado e não para uso comercial. A garantia extingue-se em caso de utilização incorreta, uso de força e intervenções que não tenham sido efetuadas pela nossa Filial de Assistência Técnica autorizada.

Procedimento em caso de acionamento da garantia

Para garantir um processamento rápido do seu pedido, siga, por favor, as seguintes instruções:

- Para todos os pedidos de esclarecimento, tenha à mão o talão de compra e o número do artigo (p. ex. IAN 12345) como comprovativo da compra.
- O número do artigo consta na placa de características, numa impressão, na capa do seu manual de instruções (em baixo à esquerda) ou, como autocolante, no verso ou no lado inferior.
- Caso ocorram falhas de funcionamento ou outros defeitos, contacte primeiro o Serviço de Assistência Técnico, indicado em seguida, **telefonicamente** ou **por e-mail**.
- De seguida, pode enviar gratuitamente o produto registado como defeituoso, incluindo o comprovativo da compra (talão de compra) e indique o defeito e quando este ocorreu, para a morada do Serviço de Assistência Técnica que lhe foi indicada.

NOTA

► No caso de ferramentas Parkside e Florabest, envie unicamente o artigo avariado sem acessórios (p. ex. acumulador, mala de armazenamento, ferramentas de montagem, etc.).

Em www.lidl-service.com poderá descarregar este manual de instruções e muitos outros, bem como vídeos sobre os produtos e software.

Assistência Técnica

⚠ AVISO!

- **Solicite a reparação dos seus aparelhos ao Serviço de Assistência Técnica ou a um eletricista devidamente qualificado e apenas com peças sobresselentes originais.** Desta forma, é garantida a segurança do aparelho.
- **A substituição da ficha ou do cabo de alimentação deve ser sempre efetuada pelo fabricante do aparelho ou pelo seu serviço de apoio ao cliente.** Desta forma, é garantida a segurança do aparelho.

PT Assistência Portugal
Tel.: 70778 0005 (0,12 EUR/Min.)
E-Mail: kompernass@lidl.pt

IAN 298871

Importador

Por favor, observe que a seguinte morada não é a morada do Serviço de Assistência Técnica. Primeiro entre em contacto com o Serviço de Assistência Técnica.

KOMPERNASS HANDELS GMBH
BURGSTRASSE 21
DE-44867 BOCHUM
ALEMANHA
www.kompernass.com

Tradução da Declaração de Conformidade original

Nós, A KOMPERNASS HANDELS GMBH, responsável pela documentação: Sr. Semi Uguzlu, BURGSTR. 21, DE-44867 BOCHUM, Alemanha, declaramos que este produto cumpre os seguintes documentos normativos, normas e diretivas comunitárias:

Diretiva Máquinas

(2006/42/EC)

Compatibilidade Eletromagnética

(2014/30/EU)

Diretiva Emissões Sonoras

(2000/14/EC)

(2005/88/EC)

Diretiva RSP

(2011/65/EU)*

*O fabricante é o único responsável pela emissão desta declaração de conformidade. O objeto da declaração acima descrito cumpre os regulamentos da Diretiva 2011/65/EU do Parlamento Europeu e do Conselho de 8 de junho de 2011 relativamente à limitação da utilização de determinadas substâncias perigosas em aparelhos elétricos e eletrónicos.

Normas harmonizadas aplicadas:

EN 60745-1:2009/A11:2010

EN 60745-2-6:2010

EN 55014-1:2017

EN 55014-2:2015

EN 61000-3-2:2014

EN 61000-3-3:2013

EN 50581:2012

Designação de tipo da máquina: Martelo perfurador e burilador PBH 1500 E5

Ano de fabrico: 02-2018

Número de série: IAN 298871

Bochum, 27.02.2018

CE

Semi Uguzlu

- Gestor de qualidade -

Reservado o direito a alterações técnicas no âmbito do desenvolvimento.

Contents

Introduction 36
Intended use 36
Depicted components 36
Package contents 36
Technical details 36

General Power Tool Safety Warnings 37
1. Work area safety 37
2. Electrical safety 37
3. Personal safety 38
4. Power tool use and care 38
5. Service 39
Appliance-specific safety instructions for hammer drills 39
Original accessories/auxiliary equipment 39

Use 39
Additional handle 39
Depth stop 39

Operation 40
Select operating mode 40
Preselecting the rotation speed 40
LED display 40
Switching on and off 41

Maintenance and cleaning 41

Disposal 41

Kompernass Handels GmbH warranty 42

Service 43

Importer 43

Translation of the original Conformity Declaration 44

HAMMER DRILL PBH 1500 E5

Introduction

Congratulations on the purchase of your new appliance. You have selected a high-quality product. The operating instructions are part of this product. They contain important information about safety, usage and disposal. Before using the product, please familiarise yourself with all operating and safety instructions. Use the product only as described and for the range of applications specified. Please also pass these operating instructions on to any future owner.

Intended use

The PBH 1500 E5 hammer drill (hereinafter appliance) is suitable for:

- Hammer-drilling into brickwork, concrete and stone
- Chiselling into concrete, stone and plaster
- Drilling into stone, wood and metal

Any other usage or modification of the appliance is deemed to be improper and carries a significant risk of accidents.
The manufacturer accepts no responsibility for damage(s) attributable to misuse. The appliance is not intended for commercial use.

Depicted components

❶ Function selector switch
❶a Function selector release button
❷ ON/OFF switch
❸ Red LED
❸a Green LED
❹ Speed preselector dial
❺ Additional handle
❻ Tool holder with dust protector cap
❼ Locking collar
❽ Wing screw
❽a Depth stop
❾ Wheel-rim chuck
❿ Chuck key
⓫ Face spanner
⓬ Hammer drill housing cover

Package contents

1 hammer drill PBH 1500 E5
1 additional handle
3 SDS drill bits (see fig. B)
1 flat chisel (see fig. B)
1 pointed chisel (see fig. B)
1 metal depth stop
1 wheel-rim chuck for straight shank drill bits (see fig. A)
1 chuck key (see fig. A)
1 face spanner (see fig. C)
1 carrying case
1 set of operating instructions

Technical details

Nominal power input:	1500 W
Nominal voltage:	230 V ~ 50 Hz (AC)
Idle speed:	n_0 0–800 rpm
Stroke rate:	0–3900 bpm
Impact energy:	5 J
Max. drill diameter:	13 mm for steel 40 mm for wood 32 mm for concrete
Protection class:	II/⧈ (double insulation)

Noise emission value:

Noise measurement value determined in accordance with EN 60745. The A-rated noise level of the power tool is typically as follows:

Hammer drilling:

Sound pressure level:	L_{pA} = 91,7 dB (A)
Uncertainty K:	3 dB
Sound power level:	L_{WA} = 102,7 dB (A)
Uncertainty K:	3 dB

Chiselling:

Sound pressure level:	L_{pA} = 89,7 dB (A)
Uncertainty K:	3 dB
Sound power level:	L_{WA} = 103,7 dB (A)
Uncertainty K:	3 dB

Guaranteed sound power level L_{WA} in dB.

Total vibration value:

Total vibration values (vector total of three directions) determined in accordance with EN 60745:

Hammer drilling in concrete: $a_{h(HD)}$ = 9.9 m/s², K = 1.5 m/s²

Chiselling: $a_{h(CHeq)}$ = 18.5 m/s², K = 1.5 m/s²

⚠ WARNING!

- The vibration level specified in these instructions has been measured in accordance with the standardised measuring procedure specified in EN 60745 and can be used to make equipment comparisons. The specified vibration emission value can also be used to make an initial exposure estimate.
  The vibration level varies depending on the use of the power tool and may, in some cases, be higher than the value specified in these instructions.

NOTE

- Try to keep the vibration loads as low as possible. Measures to reduce the vibration load are, e.g. wearing gloves and limiting the working time. Wherein all states of operation must be included (e.g. times when the power tool is switched off and times where the power tool is switched on but running without load).

General Power Tool Safety Warnings

⚠ WARNING!

- **Read all safety warnings and all instructions.** Failure to follow the warnings and instructions may result in electric shock, fire and/or serious injury.

Save all warnings and instructions for future reference.

The term "power tool" in the warnings refers to your mains-operated (corded) power tool or battery-operated (cordless) power tool.

1. Work area safety

a) **Keep work area clean and well lit.** Cluttered or dark areas invite accidents.

b) **Do not operate power tools in explosive atmospheres, such as in the presence of flammable liquids, gases or dust.** Power tools create sparks which may ignite the dust or fumes.

c) **Keep children and bystanders away while operating a power tool.** Distractions can cause you to lose control.

2. Electrical safety

a) **Power tool plugs must match the outlet. Never modify the plug in any way. Do not use any adapter plugs with earthed (grounded) power tools.** Unmodified plugs and matching outlets will reduce risk of electric shock.

b) **Avoid body contact with earthed or grounded surfaces, such as pipes, radiators, ranges and refrigerators.** There is an increased risk of electric shock if your body is earthed or grounded.

c) **Do not expose power tools to rain or wet conditions.** Water entering a power tool will increase the risk of electric shock.

d) **Do not abuse the cord. Never use the cord for carrying, pulling or unplugging the power tool. Keep cord away from heat, oil, sharp edges or moving parts.** Damaged or entangled cords increase the risk of electric shock.

e) **When operating a power tool outdoors, use an extension cord suitable for outdoor use.** Use of a cord suitable for outdoor use reduces the risk of electric shock.

f) **If operating a power tool in a damp location is unavoidable, use a residual current device (RCD) protected supply.** Use of an RCD reduces the risk of electric shock.

3. Personal safety

a) **Stay alert, watch what you are doing and use common sense when operating a power tool. Do not use a power tool while you are tired or under the influence of drugs, alcohol or medication.** A moment of inattention while operating power tools may result in serious personal injury.

b) **Use personal protective equipment. Always wear eye protection.** Protective equipment such as dust mask, non-skid safety shoes, hard hat, or hearing protection used for appropriate conditions will reduce personal injuries.

c) **Prevent unintentional starting. Ensure the switch is in the off-position before connecting to power source and/or battery pack, picking up or carrying the tool.** Carrying power tools with your finger on the switch or energising power tools that have the switch on invites accidents.

d) **Remove any adjusting key or wrench before turning the power tool on.** A wrench or a key left attached to a rotating part of the power tool may result in personal injury.

e) **Do not overreach. Keep proper footing and balance at all times.** This enables better control of the power tool in unexpected situations.

f) **Dress properly. Do not wear loose clothing or jewellery. Keep your hair, clothing and gloves away from moving parts.** Loose clothes, jewellery or long hair can be caught in moving parts.

g) **If devices are provided for the connection of dust extraction and collection facilities, ensure these are connected and properly used.** Use of dust collection can reduce dust-related hazards.

4. Power tool use and care

a) **Do not force the power tool. Use the correct power tool for your application.** The correct power tool will do the job better and safer at the rate for which it was designed.

b) **Do not use the power tool if the switch does not turn it on and off.** Any power tool that cannot be controlled with the switch is dangerous and must be repaired.

c) **Disconnect the plug from the power source and/or the battery pack from the power tool before making any adjustments, changing accessories, or storing power tools.** Such preventive safety measures reduce the risk of starting the power tool accidentally.

d) **Store idle power tools out of the reach of children and do not allow persons unfamiliar with the power tool or these instructions to operate the power tool.** Power tools are dangerous in the hands of untrained users.

e) **Maintain power tools. Check for misalignment or binding of moving parts, breakage of parts and any other condition that may affect the power tool's operation. If damaged, have the power tool repaired before use.** Many accidents are caused by poorly maintained power tools.

f) **Keep cutting tools sharp and clean.** Properly maintained cutting tools with sharp cutting edges are less likely to bind and are easier to control.

g) **Use the power tool, accessories and tool bits etc. in accordance with these instructions, taking into account the working conditions and the work to be performed.** Use of the power tool for operations different from those intended could result in a hazardous situation.

5. Service

a) **Have your power tool serviced by a qualified repair person using only identical replacement parts.** This will ensure that the safety of the power tool is maintained.

Appliance-specific safety instructions for hammer drills

- **Wear hearing protection.** Exposure to loud noise can lead to hearing loss.
- **Use the additional handle supplied with the appliance.** Loss of control can lead to injuries.
- **Hold the appliance by the insulated handles when you are carrying out work during which the deployed tool may come into contact with concealed power cables or its own power cable.** Contact with a live wire may electrify exposed metal parts of the power tool and could give the operator an electric shock.
- **Wear a dust mask.**

⚠ WARNING! TOXIC DUST!

► Working with the tool can produce harmful/toxic dusts which represent a health hazard for the person operating the appliance and for anyone else in the vicinity.

- CAUTION, POWER CABLES! DANGER! Ensure that you are not likely to hit power, gas or water supply lines when you are working with the power tool. If necessary, check with a service line detector before you start to cut or drill into a surface.

Original accessories/auxiliary equipment

- **Use only the accessories and additional equipment that are specified in the operating instructions and are compatible with the appliance.**

Use

Additional handle

NOTE

► For safety reasons, you should never use this appliance without the additional handle ❺ attached.

♦ Remove the additional handle ❺ by turning it in a clockwise direction (see fold-out page).

♦ Turn the additional handle ❺ to the desired position.

♦ Fix the additional handle ❺ in the new position by turning it anticlockwise.

Depth stop

♦ Undo the wing screw ❽.

♦ Insert the depth stop ❽a into the additional handle ❺.

♦ Ensure that the toothing on the depth stop ❽a is facing upwards.

♦ Pull the depth stop ❽a out until the distance between the tip of the drill and the tip of the depth stop corresponds with the required drilling depth.

♦ Retighten the wing screw ❽ afterwards.

Tool/chuck:

- Pull the locking collar ❼ backwards and insert the tool/wheel-rim chuck ❾ in the tool holder ❻.
- Release the locking collar ❼. This locks the holder. Check that the tool is properly locked by pulling it. The tool has radial play because of its design.

Removing the tool/chuck:

- Pull the locking collar ❼ on the tool backwards.

NOTE

Tighten the drill in the wheel-rim chuck ❾ at the same time. To do this, apply the chuck key ❿ in sequence to all of the 3 positions on the wheel-rim chuck ❾ and tighten the tool (e.g. drill) at the same time.

► **Clamping a tool:**
Turn the chuck key ❿ clockwise.

► **Removing a tool:**
Turn the chuck key ❿ anticlockwise.

⚠ WARNING!

► Do not use the wheel-rim chuck ❾ for hammer drilling or chiselling!

Operation

Select operating mode

⚠ WARNING!

► Do not press the function selector switch ❶ until the appliance has come to a complete standstill. Switching between functions while the tool is still rotating can damage the appliance.

Function selector switch:

- Press and hold the release button ❶a on the function selector switch ❶. Turn the function selector switch ❶ so that the required symbol engages at the arrow mark:

Function	Symbol
Drilling	
Hammer drilling	
Chiselling	
Chisel position adjustment	

Adjusting the chisel position:

You can rotate the tool to the required position for chiselling using this function.

- Turn the function selector switch ❶ to the position.
- Turn the tool in the tool holder ❻ to the required position.
- Turn the function selector switch ❶ to the position for the chiselling function.

Preselecting the rotation speed

You can use the rotational speed preselector dial ❹ to preselect the rotational speed. Level 1 (low rotational speed) up to level 6 (high rotational speed).

Work out the correct settings by carrying out a test.

- Level 3 – 6: high speed: for hammer drilling/ chiselling in concrete or stone
- Level 1 – 3: low speed: for drilling in steel or wood

LED display

■ The green LED ❸a lights up when the mains plug is inserted.

■ The red LED ❸ lights up when the carbon brushes are worn down.
Stop all work and send the appliance to customer service.

Switching on and off

Switching the appliance on:

- Press the ON/OFF switch ❷.

Switching the appliance off:

- Release the ON/OFF switch ❷.

Maintenance and cleaning

WARNING! RISK OF INJURY! Switch the appliance off and pull out the mains plug before starting any work on the appliance.

- The appliance must always be kept clean, dry and free from oil or grease.
- Use a soft, dry cloth to clean the housing.
- Clean the tool holder ❻ regularly.
- To do this, pull the locking collar ❼ backwards and pull the dust protector cap off the tool holder ❻.
- Before fitting a tool into the tool holder ❻, grease it lightly.

⚠ WARNING!

- If the mains cable needs to be replaced, this must be carried out by the manufacturer or an authorised representative in order to avoid safety hazards.

Fill the hammer mechanism housing with grease.

- Check regularly (at least every 50 operating hours) to ensure there is enough grease in the hammer mechanism housing.
- Open the hammer drill housing cover ⓬ on the hammer mechanism housing with the aid of the face spanner ⓫.
  All moving parts in the hammer mechanism must be coated in a layer of grease.
- Refill with sufficient grease until all machine parts are completely coated.
- Close the hammer drill housing cover ⓬ on the hammer mechanism housing with the aid of the face spanner ⓫.

Disposal

The packaging is made from environmentally friendly material and can be disposed of at your local recycling plant.

Do not dispose of power tools in your normal domestic waste!

European Directive 2012/19/EU requires that worn-out power tools be collected separately and recycled in an environmentally compatible manner.

Your local community or municipal authorities can provide information on how to dispose of the worn-out appliance.

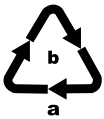

Dispose of the packaging in an environmentally friendly manner. Note the labelling on the packaging and separate the packaging material components for disposal if necessary. The packaging material is labelled with abbreviations (a) and numbers (b) with the following meanings:
1 – 7: plastics,
20 – 22: paper and cardboard,
80 – 98: composites

Your local community or municipal authorities can provide information on how to dispose of the worn-out product.

Kompernass Handels GmbH warranty

Dear Customer,

This appliance has a 3-year warranty valid from the date of purchase. If this product has any faults, you, the buyer, have certain statutory rights. Your statutory rights are not restricted in any way by the warranty described below.

Warranty conditions

The validity period of the warranty starts from the date of purchase. Please keep your original receipt in a safe place. This document will be required as proof of purchase.

If any material or production fault occurs within three years of the date of purchase of the product, we will either repair or replace the product for you at our discretion. This warranty service is dependent on you presenting the defective appliance and the proof of purchase (receipt) and a short written description of the fault and its time of occurrence.

If the defect is covered by the warranty, your product will either be repaired or replaced by us. The repair or replacement of a product does not signify the beginning of a new warranty period.

Warranty period and statutory claims for defects

The warranty period is not prolonged by repairs effected under the warranty. This also applies to replaced and repaired components. Any damage and defects present at the time of purchase must be reported immediately after unpacking. Repairs carried out after expiry of the warranty period shall be subject to a fee.

Scope of the warranty

This appliance has been manufactured in accordance with strict quality guidelines and inspected meticulously prior to delivery.

The warranty covers material faults or production faults. The warranty does not extend to product parts subject to normal wear and tear or fragile parts such as switches, batteries, baking moulds or parts made of glass.

The warranty does not apply if the product has been damaged, improperly used or improperly maintained. The directions in the operating instructions for the product regarding proper use of the product are to be strictly followed. Uses and actions that are discouraged in the operating instructions or which are warned against must be avoided.

This product is intended solely for private use and not for commercial purposes. The warranty shall be deemed void in cases of misuse or improper handling, use of force and modifications/repairs which have not been carried out by one of our authorised Service centres.

Warranty claim procedure

To ensure quick processing of your case, please observe the following instructions:

- Please have the till receipt and the item number (e.g. IAN 12345) available as proof of purchase.
- You will find the item number on the type plate, an engraving on the front page of the instructions (bottom left), or as a sticker on the rear or bottom of the appliance.
- If functional or other defects occur, please contact the service department listed either by **telephone** or by **e-mail**.
- You can return a defective product to us free of charge to the service address that will be provided to you. Ensure that you enclose the proof of purchase (till receipt) and information about what the defect is and when it occurred.

NOTE

► For Parkside and Florabest tools, please send us only the defective item without the accessories (e.g. battery, storage case, assembly tools, etc.).

You can download these instructions along with many other manuals, product videos and software on www.lidl-service.com.

Service

⚠ WARNING!

- **Have the power tool repaired by the service centre or a qualified electrician and only using genuine replacement parts.** This will ensure that the safety of the appliance is maintained.
- **Always ensure that the power plug or the mains cable is replaced only by the manufacturer of the appliance or its customer service.** This will ensure that the safety of the appliance is maintained.

GB **Service Great Britain**
Tel.: 0871 5000 720 (£ 0.10/Min.)
E-Mail: kompernass@lidl.co.uk

MT **Service Malta**
Tel.: 80062230
E-Mail: kompernass@lidl.com.mt

IAN 298871

Importer

Please note that the following address is not the service address. Please use the service address provided in the operating instructions.

KOMPERNASS HANDELS GMBH
BURGSTRASSE 21
DE-44867 BOCHUM
GERMANY
www.kompernass.com

Translation of the original Conformity Declaration

We, KOMPERNASS HANDELS GMBH, documents officer: Mr Semi Uguzlu, BURGSTR. 21, DE - 44867 BOCHUM, GERMANY, hereby declare that this product complies with the following standards, normative documents and EC directives:

Machinery Directive

(2006/42/EC)

EMC (Electromagnetic Compatibility)

(2014/30/EU)

Directives on noise emission

(2000/14/EC)

(2005/88/EC)

RoHS Directive

(2011/65/EU)*

*The manufacturer bears the full responsibility for compliance with this conformity declaration. The object of the declaration described above complies with the requirements of the Directive 2011/65/EU of the European Parliament and Council of 8 June 2011 on the limitations of use of certain dangerous substances in electrical and electronic appliances.

Applied harmonised standards:

EN 60745-1:2009/A11:2010

EN 60745-2-6:2010

EN 55014-1:2017

EN 55014-2:2015

EN 61000-3-2:2014

EN 61000-3-3:2013

EN 50581:2012

Type designation of machine: Hammer drill PBH 1500 E5

Year of manufacture: 02-2018

Serial number: IAN 298871

Bochum, 27.02.2018

Semi Uguzlu

- Quality Manager -

We reserve the right to make technical changes in the context of further product development.

Inhaltsverzeichnis

Einleitung 46
Bestimmungsgemäßer Gebrauch 46
Abgebildete Komponenten 46
Lieferumfang 46
Technische Daten 46

Allgemeine Sicherheitshinweise für Elektrowerkzeuge 47
1. Arbeitsplatz-Sicherheit 47
2. Elektrische Sicherheit 47
3. Sicherheit von Personen 48
4. Verwendung und Behandlung des Elektrowerkzeugs 48
5. Service 49
Gerätespezifische Sicherheitshinweise für Bohrhämmer 49
Originalzubehör / -zusatzgeräte 49

Inbetriebnahme 49
Zusatz-Handgriff 49
Tiefenanschlag 49

Bedienung 50
Betriebsart wählen 50
Drehzahl vorwählen 50
LED-Anzeige 50
Ein- und ausschalten 51

Wartung und Reinigung 51

Entsorgung 51

Garantie der Kompernaß Handels GmbH 52

Service 53

Importeur 53

Original-Konformitätserklärung 53

BOHR- UND MEISSELHAMMER PBH 1500 E5

Einleitung

Wir beglückwünschen Sie zum Kauf Ihres neuen Gerätes. Sie haben sich damit für ein hochwertiges Produkt entschieden. Die Bedienungsanleitung ist Teil dieses Produkts. Sie enthält wichtige Hinweise für Sicherheit, Gebrauch und Entsorgung. Machen Sie sich vor der Benutzung des Produkts mit allen Bedien- und Sicherheitshinweisen vertraut. Benutzen Sie das Produkt nur wie beschrieben und für die angegebenen Einsatzbereiche. Händigen Sie alle Unterlagen bei Weitergabe des Produkts an Dritte mit aus.

Bestimmungsgemäßer Gebrauch

Der Bohrhammer PBH 1500 E5 (nachfolgend Gerät) ist geeignet zum:

- Hammerbohren in Ziegel, Beton und Gestein
- Meißeln in Beton, Gestein und Verputz
- Bohren in Gestein, Holz und Metall

Jede andere Verwendung oder Veränderung des Gerätes gilt als nicht bestimmungsgemäß und birgt erhebliche Unfallgefahren.
Für aus bestimmungswidriger Verwendung entstandene Schäden übernimmt der Hersteller keine Haftung. Das Gerät ist nicht für den gewerblichen Einsatz bestimmt.

Abgebildete Komponenten

❶ Funktionswahlschalter
❶a Entriegelungstaste Funktionswahlschalter
❷ Ein-/Aus-Schalter
❸ Rote LED-Anzeige
❸a Grüne LED-Anzeige
❹ Stellrad Drehzahlvorwahl
❺ Zusatz-Handgriff
❻ Werkzeugaufnahme mit Staubschutzkappe
❼ Verriegelungshülse
❽ Flügelschraube
❽a Tiefenanschlag
❾ Zahnkranzbohrfutter
❿ Zahnkranzschlüssel (ZKS)
⓫ Stirnlochschlüssel
⓬ Deckel des Schlagwerkgehäuses

Lieferumfang

1 Bohr- und Meißelhammer PBH 1500 E5
1 Zusatz-Handgriff
3 SDS-Bohrer (siehe Abb. B)
1 Flachmeißel (siehe Abb. B)
1 Spitzmeißel (siehe Abb. B)
1 Metalltiefenanschlag
1 Zahnkranzbohrfutter für Rundschaftbohrer (siehe Abb. A)
1 Zahnkranzschlüssel (siehe Abb. A)
1 Stirnlochschlüssel (siehe Abb. C)
1 Tragekoffer
1 Bedienungsanleitung

Technische Daten

Nennaufnahme:	1500 W
Nennspannung:	230 V ~ 50 Hz (Wechselstrom)
Leerlaufdrehzahl:	n_0 0 - 800 min^{-1}
Schlagzahl:	0 - 3900 min^{-1}
Schlagenergie:	5 J
Max. Bohrdurchmesser:	13 mm für Stahl 40 mm für Holz 32 mm für Beton
Schutzklasse:	II / ⧈ (Doppelisolierung)

Geräuschemissionswert:

Messwert für Geräusch ermittelt entsprechend EN 60745. Der A-bewertete Geräuschpegel des Elektrowerkzeugs beträgt typischerweise:

Bohrhämmern:

Schalldruckpegel:	L_{pA} = 91,7 dB (A)
Unsicherheit K:	3 dB
Schallleistungspegel:	L_{WA} = 102,7 dB (A)
Unsicherheit K:	3 dB

Meißeln:

Schalldruckpegel:	L_{pA} = 89,7 dB (A)
Unsicherheit K:	3 dB
Schallleistungspegel:	L_{WA} = 103,7 dB (A)
Unsicherheit K:	3 dB

Garantierter Schallleistungspegel L_{WA} in dB.

Schwingungsgesamtwert:

Schwingungsgesamtwerte (Vektorsumme dreier Richtungen) ermittelt entsprechend EN 60745:

Bohrhämmern in
Beton: $a_{h(HD)}$ = 9,9 m/s², K = 1,5 m/s²

Meißeln: $a_{h(CHeq)}$ = 18,5 m/s², K = 1,5 m/s²

⚠ WARNUNG!

- Der in diesen Anweisungen angegebene Schwingungspegel ist entsprechend einem in EN 60745 genormten Messverfahren gemessen worden und kann für den Gerätevergleich verwendet werden. Der angegebene Schwingungsemissionswert kann auch zu einer einleitenden Einschätzung der Aussetzung verwendet werden.
  Der Schwingungspegel wird sich entsprechend dem Einsatz des Elektrowerkzeugs verändern und kann in manchen Fällen über dem in diesen Anweisungen angegebenen Wert liegen.

HINWEIS

- Versuchen Sie, die Belastung durch Vibrationen so gering wie möglich zu halten. Beispielhafte Maßnahmen zur Verringerung der Vibrationsbelastung sind das Tragen von Handschuhen beim Gebrauch des Werkzeugs und die Begrenzung der Arbeitszeit. Dabei sind alle Anteile des Betriebszyklus zu berücksichtigen (beispielsweise Zeiten, in denen das Elektrowerkzeug abgeschaltet ist, und solche, in denen es zwar eingeschaltet ist, aber ohne Belastung läuft).

⚠ Allgemeine Sicherheitshinweise für Elektrowerkzeuge

⚠ WARNUNG!

- **Lesen Sie alle Sicherheitshinweise und Anweisungen.** Versäumnisse bei der Einhaltung der Sicherheitshinweise und Anweisungen können elektrischen Schlag, Brand und/oder schwere Verletzungen verursachen.

Bewahren Sie alle Sicherheitshinweise und Anweisungen für die Zukunft auf.

Der in den Sicherheitshinweisen verwendete Begriff „Elektrowerkzeug“ bezieht sich auf netzbetriebene Elektrowerkzeuge (mit Netzkabel) und auf akkubetriebene Elektrowerkzeuge (ohne Netzkabel).

1. Arbeitsplatz-Sicherheit

a) **Halten Sie Ihren Arbeitsbereich sauber und gut beleuchtet.** Unordnung und unbeleuchtete Arbeitsbereiche können zu Unfällen führen.

b) **Arbeiten Sie mit dem Elektrowerkzeug nicht in explosionsgefährdeter Umgebung, in der sich brennbare Flüssigkeiten, Gase oder Stäube befinden.** Elektrowerkzeuge erzeugen Funken, die den Staub oder die Dämpfe entzünden können.

c) **Halten Sie Kinder und andere Personen während der Benutzung des Elektrowerkzeugs fern.** Bei Ablenkung können Sie die Kontrolle über das Gerät verlieren.

2. Elektrische Sicherheit

a) **Der Anschlussstecker des Elektrowerkzeuges muss in die Steckdose passen. Der Stecker darf in keiner Weise verändert werden. Verwenden Sie keine Adapterstecker gemeinsam mit schutzgeerdeten Elektrowerkzeugen.** Unveränderte Stecker und passende Steckdosen verringern das Risiko eines elektrischen Schlages.

b) **Vermeiden Sie Körperkontakt mit geerdeten Oberflächen, wie von Rohren, Heizungen, Herden und Kühlschränken.** Es besteht ein erhöhtes Risiko durch elektrischen Schlag, wenn Ihr Körper geerdet ist.

c) **Halten Sie Elektrowerkzeuge von Regen oder Nässe fern.** Das Eindringen von Wasser in ein Elektrogerät erhöht das Risiko eines elektrischen Schlages.

d) **Zweckentfremden Sie das Kabel nicht, um das Elektrowerkzeug zu tragen, aufzuhängen oder um den Stecker aus der Steckdose zu ziehen. Halten Sie das Kabel fern von Hitze, Öl, scharfen Kanten oder sich bewegenden Geräteteilen.** Beschädigte oder verwickelte Kabel erhöhen das Risiko eines elektrischen Schlages.

e) **Wenn Sie mit einem Elektrowerkzeug im Freien arbeiten, verwenden Sie nur Verlängerungskabel, die auch für den Außenbereich zugelassen sind.** Die Anwendung eines für den Außenbereich geeigneten Verlängerungskabels verringert das Risiko eines elektrischen Schlages.

f) **Wenn der Betrieb des Elektrowerkzeuges in feuchter Umgebung nicht vermeidbar ist, verwenden Sie einen Fehlerstromschutzschalter.** Der Einsatz eines Fehlerstromschutzschalters vermindert das Risiko eines elektrischen Schlages.

3. Sicherheit von Personen

a) **Seien Sie stets aufmerksam, achten Sie darauf, was Sie tun und gehen Sie mit Vernunft an die Arbeit mit einem Elektrowerkzeug. Benutzen Sie kein Elektrowerkzeug, wenn Sie müde sind oder unter dem Einfluss von Drogen, Alkohol oder Medikamenten stehen.** Ein Moment der Unachtsamkeit beim Gebrauch des Elektrowerkzeuges kann zu ernsthaften Verletzungen führen.

b) **Tragen Sie persönliche Schutzausrüstung und immer eine Schutzbrille.** Das Tragen persönlicher Schutzausrüstung wie Staubmaske, rutschfeste Sicherheitsschuhe, Schutzhelm oder Gehörschutz, je nach Art und Einsatz des Elektrowerkzeuges, verringert das Risiko von Verletzungen.

c) **Vermeiden Sie eine unbeabsichtigte Inbetriebnahme. Vergewissern Sie sich, dass das Elektrowerkzeug ausgeschaltet ist, bevor Sie es an die Stromversorgung und/oder den Akku anschließen, es aufnehmen oder tragen.** Wenn Sie beim Tragen des Elektrowerkzeuges den Finger am Schalter haben oder das Gerät bereits eingeschaltet an die Stromversorgung anschließen, kann dies zu Unfällen führen.

d) **Entfernen Sie Einstellwerkzeuge oder Schraubenschlüssel, bevor Sie das Elektrowerkzeug einschalten.** Ein Werkzeug oder Schlüssel, der sich in einem drehenden Geräteteil befindet, kann zu Verletzungen führen.

e) **Vermeiden Sie eine abnormale Körperhaltung. Sorgen Sie für einen sicheren Stand und halten Sie jederzeit das Gleichgewicht.** Dadurch können Sie das Elektrowerkzeug in unerwarteten Situationen besser kontrollieren.

f) **Tragen Sie geeignete Kleidung. Tragen Sie keine weite Kleidung oder Schmuck. Halten Sie Haare, Kleidung und Handschuhe fern von sich bewegenden Teilen.** Lockere Kleidung, Schmuck oder lange Haare können von sich bewegenden Teilen erfasst werden.

g) **Wenn Staubabsaug- und -auffangeinrichtungen montiert werden können, vergewissern Sie sich, dass diese angeschlossen sind und richtig verwendet werden.** Die Verwendung einer Staubabsaugung kann Gefährdungen durch Staub verringern.

4. Verwendung und Behandlung des Elektrowerkzeugs

a) **Überlasten Sie das Gerät nicht. Verwenden Sie für Ihre Arbeit das dafür bestimmte Elektrowerkzeug.** Mit dem passenden Elektrowerkzeug arbeiten Sie besser und sicherer im angegebenen Leistungsbereich.

b) **Benutzen Sie kein Elektrowerkzeug, dessen Schalter defekt ist.** Ein Elektrowerkzeug, das sich nicht mehr ein- oder ausschalten lässt, ist gefährlich und muss repariert werden.

c) **Ziehen Sie den Stecker aus der Steckdose und/oder entfernen Sie den Akku, bevor Sie Geräteeinstellungen vornehmen, Zubehörteile wechseln oder das Gerät weglegen.** Diese Vorsichtsmaßnahme verhindert den unbeabsichtigten Start des Elektrowerkzeuges.

d) **Bewahren Sie unbenutzte Elektrowerkzeuge außerhalb der Reichweite von Kindern auf. Lassen Sie Personen das Gerät nicht benutzen, die mit diesem nicht vertraut sind oder diese Anweisungen nicht gelesen haben.** Elektrowerkzeuge sind gefährlich, wenn sie von unerfahrenen Personen benutzt werden.

e) **Pflegen Sie Elektrowerkzeuge mit Sorgfalt. Kontrollieren Sie, ob bewegliche Teile einwandfrei funktionieren und nicht klemmen, ob Teile gebrochen oder so beschädigt sind, dass die Funktion des Elektrowerkzeuges beeinträchtigt ist. Lassen Sie beschädigte Teile vor dem Einsatz des Gerätes reparieren.** Viele Unfälle haben ihre Ursache in schlecht gewarteten Elektrowerkzeugen.

f) **Halten Sie Schneidwerkzeuge scharf und sauber.** Sorgfältig gepflegte Schneidwerkzeuge mit scharfen Schneidkanten verklemmen sich weniger und sind leichter zu führen.

g) **Verwenden Sie Elektrowerkzeug, Zubehör, Einsatzwerkzeuge usw. entsprechend diesen Anweisungen. Berücksichtigen Sie dabei die Arbeitsbedingungen und die auszuführende Tätigkeit.** Der Gebrauch von Elektrowerkzeugen für andere als die vorgesehenen Anwendungen kann zu gefährlichen Situationen führen.

5. Service

a) **Lassen Sie Ihr Elektrowerkzeug nur von qualifiziertem Fachpersonal und nur mit Original-Ersatzteilen reparieren.** Damit wird sichergestellt, dass die Sicherheit des Elektrowerkzeugs erhalten bleibt.

Gerätespezifische Sicherheitshinweise für Bohrhämmer

- **Tragen Sie Gehörschutz.** Die Einwirkung von Lärm kann Gehörverlust bewirken.
- **Benutzen Sie mit dem Gerät gelieferten Zusatzhandgriff.** Der Verlust der Kontrolle kann zu Verletzungen führen.
- **Halten Sie das Gerät an den isolierten Griffflächen, wenn Sie Arbeiten ausführen, bei denen das Einsatzwerkzeug verborgene Stromleitungen oder das eigene Netzkabel treffen kann.** Der Kontakt mit einer spannungsführenden Leitung kann auch metallene Geräteteile unter Spannung setzen und zu einem elektrischen Schlag führen.
- **Tragen Sie eine Staubschutzmaske.**

⚠ WARNUNG! GIFTIGE STÄUBE!

► Das Bearbeiten von schädlichen / giftigen Stäuben stellt eine Gesundheitsgefährdung für die Bedienperson oder in der Nähe befindliche Personen dar.

- ACHTUNG LEITUNGEN! GEFAHR!
  Vergewissern Sie sich, dass Sie nicht auf Strom-, Gas- oder Wasserleitungen stoßen, wenn Sie mit dem Elektrowerkzeug arbeiten. Prüfen Sie ggf. mit einem Leitungssucher, bevor Sie in eine Wand bohren bzw. diese aufschlitzen.

Originalzubehör / -zusatzgeräte

- **Benutzen Sie nur Zubehör und Zusatzgeräte, die in der Bedienungsanleitung angegeben sind bzw. deren Aufnahme mit dem Gerät kompatibel ist.**

Inbetriebnahme

Zusatz-Handgriff

HINWEIS

► Aus Sicherheitsgründen dürfen Sie dieses Gerät nur mit montiertem Zusatz-Handgriff ❺ verwenden.

- Lösen Sie den Zusatz-Handgriff ❺ durch Drehen im Uhrzeigersinn (siehe Ausklappseite).
- Drehen Sie den Zusatz-Handgriff ❺ in die gewünschte Position.
- Ziehen Sie den Zusatz-Handgriff ❺ durch Drehen gegen den Uhrzeigersinn in der neuen Position wieder fest.

Tiefenanschlag

- Öffnen Sie die Flügelschraube ❽.
- Setzen Sie den Tiefenanschlag ❽a in den Zusatz-Handgriff ❺ ein.
- Achten Sie darauf, dass die Zahnung des Tiefenanschlags ❽a nach oben zeigt.
- Ziehen Sie den Tiefenanschlag ❽a so weit heraus, dass der Abstand zwischen der Spitze des Bohrers und der Spitze des Tiefenanschlags der gewünschten Bohrtiefe entspricht.
- Drehen Sie die Flügelschraube ❽ wieder fest.

Werkzeug / Bohrfutter:

- Ziehen Sie die Verriegelungshülse ❼ nach hinten und setzen Sie das Werkzeug/Zahnkranzbohrfutter ❾ in die Werkzeugaufnahme ❻ ein.
- Lassen Sie die Verriegelungshülse ❼ los. Dadurch wird die Aufnahme verriegelt. Überprüfen Sie durch Ziehen des Werkzeugs die einwandfreie Verriegelung. Das Werkzeug hat systembedingt ein radiales Spiel.

Werkzeug / Bohrfutter entnehmen:

- Ziehen Sie die Verriegelungshülse ❼ des Werkzeugs nach hinten.

HINWEIS

Bohrer im Zahnkranzbohrfutter ❾ gleichmäßig spannen! Setzen Sie dazu den Zahnkranzschlüssel ❿ umlaufend an alle 3 Positionen am Zahnkranzbohrfutter ❾ an und spannen Sie das Werkzeug (z.B. Bohrer) gleichmäßig fest.

► **Werkzeug spannen:**
Drehen Sie den Zahnkranzschlüssel ❿ im Uhrzeigersinn.

► **Werkzeug entnehmen:**
Drehen Sie den Zahnkranzschlüssel ❿ gegen den Uhrzeigersinn.

⚠ WARNUNG!

► Benutzen Sie das Zahnkranzbohrfutter ❾ nicht im Hammerbohr- oder Meißelbetrieb!

Bedienung

Betriebsart wählen

⚠ WARNUNG!

► Betätigen Sie den Funktionswahlschalter ❶ erst, wenn das Gerät zum völligen Stillstand gekommen ist. Ein Umschalten der Funktion bei sich drehendem Werkzeug kann das Gerät beschädigen.

Funktionswahlschalter:

- Drücken und halten Sie die Entriegelungstaste ❶a des Funktionswahlschalters ❶. Drehen Sie den Funktionswahlschalter ❶ so, dass die gewünschte Funktion an der Pfeil-Markierung einrastet:

Funktion	Symbol
Bohren	
Hammerbohren	
Meißeln	
Meißelposition-Verstellung	

Meißelposition verstellen:

Sie können mit dieser Funktion das Werkzeug für den Meißelvorgang in die erforderliche Position drehen.

- Drehen Sie den Funktionswahlschalter ❶ in die Position ✣.
- Drehen Sie das Werkzeug in der Werkzeugaufnahme ❻ in die erforderliche Position.
- Drehen Sie für den Meißelvorgang den Funktionswahlschalter ❶ in die Position ⊤.

Drehzahl vorwählen

Mit dem Stellrad zur Drehzahlvorwahl ❹ können Sie die Drehzahl vorwählen. Stufe 1 (niedrige Drehzahl) bis Stufe 6 (hohe Drehzahl)

Ermitteln Sie die richtige Einstellung durch einen praktischen Test:

- Stufe 3 – 6: hohe Drehzahl: zum Hammerbohren/Meißeln in Beton oder Stein
- Stufe 1 – 3: niedrige Drehzahl: zum Bohren in Stahl oder Holz

LED-Anzeige

- Die grüne LED-Anzeige ❸a leuchtet auf, wenn der Netzstecker eingesteckt ist.
- Die rote LED-Anzeige ❸ leuchtet auf, wenn die Kohlebürsten abgenutzt sind.
  Beenden Sie alle Arbeiten und senden Sie das Gerät an den Kunden-Service.

Ein- und ausschalten

Gerät einschalten:

- Drücken Sie den EIN-/AUS-Schalter ❷.

Gerät ausschalten:

- Lassen Sie den EIN-/AUS-Schalter ❷ los.

Wartung und Reinigung

WARNUNG! VERLETZUNGSGEFAHR! Schalten Sie vor allen Arbeiten am Gerät das Gerät aus und ziehen Sie den Netzstecker.

- Das Gerät muss stets sauber, trocken und frei von Öl oder Schmierfetten sein.
- Verwenden Sie zum Reinigen des Gehäuses ein trockenes Tuch.
- Säubern Sie regelmäßig die Werkzeugaufnahme ❻.
- Ziehen Sie dazu die Verriegelungshülse ❼ nach hinten und ziehen Sie die Staubschutzkappe von der Werkzeugaufnahme ❻ ab.
- Fetten Sie vor dem Einsetzen des Werkzeugs die Werkzeugaufnahme ❻ leicht ein.

⚠ WARNUNG!

- Wenn ein Ersatz der Anschlussleitung erforderlich ist, dann ist dies vom Hersteller oder seinem Vertreter auszuführen, um Sicherheitsgefährdungen zu vermeiden.

Schlagwerkgehäuse mit Schmierfett befüllen

- Überprüfen Sie regelmäßig, mindestens alle 50 Betriebsstunden, ob genügend Schmierfett im Schlagwerkgehäuse ist.
- Öffnen Sie den Deckel ⓬ des Schlagwerkgehäuses mit Hilfe des Stirnlochschlüssels ⓫.
  Alle beweglichen Maschinenteile des Schlagwerks müssen mit einer Schmierfettschicht bedeckt sein.
- Füllen Sie genügend Schmierfett nach, bis alle Maschinenteile vollständig bedeckt sind.
- Schließen Sie den Deckel Deckel ⓬ des Schlagwerkgehäuses mit Hilfe des Stirnlochschlüssels ⓫.

Entsorgung

Die Verpackung besteht aus umweltfreundlichen Materialien, die Sie über die örtlichen Recyclingstellen entsorgen können.

Werfen Sie Elektrowerkzeuge nicht in den Hausmüll!

Gemäß Europäischer Richtlinie 2012/19/EU müssen verbrauchte Elektrowerkzeuge getrennt gesammelt und einer umweltgerechten Wiederverwertung zugeführt werden.

Möglichkeiten zur Entsorgung des ausgedienten Gerätes erfahren Sie bei Ihrer Gemeinde- oder Stadtverwaltung.

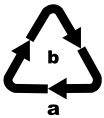

Entsorgen Sie die Verpackung umweltgerecht.
Beachten Sie die Kennzeichnung auf den verschiedenen Verpackungsmaterialien und trennen Sie diese gegebenenfalls gesondert. Die Verpackungsmaterialien sind gekennzeichnet mit Abkürzungen (a) und Ziffern (b) mit folgender Bedeutung:
1 – 7: Kunststoffe,
20 – 22: Papier und Pappe,
80 – 98: Verbundstoffe

Möglichkeiten zur Entsorgung des ausgedienten Produkts erfahren Sie bei Ihrer Gemeinde- oder Stadtverwaltung.

Garantie der Kompernaß Handels GmbH

Sehr geehrte Kundin, sehr geehrter Kunde,
Sie erhalten auf dieses Gerät 3 Jahre Garantie ab Kaufdatum. Im Falle von Mängeln dieses Produkts stehen Ihnen gegen den Verkäufer des Produkts gesetzliche Rechte zu. Diese gesetzlichen Rechte werden durch unsere im Folgenden dargestellte Garantie nicht eingeschränkt.

Garantiebedingungen

Die Garantiefrist beginnt mit dem Kaufdatum. Bitte bewahren Sie den Original-Kassenbon gut auf. Diese Unterlage wird als Nachweis für den Kauf benötigt. Tritt innerhalb von drei Jahren ab dem Kaufdatum dieses Produkts ein Material- oder Fabrikationsfehler auf, wird das Produkt von uns – nach unserer Wahl – für Sie kostenlos repariert oder ersetzt. Diese Garantieleistung setzt voraus, dass innerhalb der Drei-Jahres-Frist das defekte Gerät und der Kaufbeleg (Kassenbon) vorgelegt und schriftlich kurz beschrieben wird, worin der Mangel besteht und wann er aufgetreten ist.
Wenn der Defekt von unserer Garantie gedeckt ist, erhalten Sie das reparierte oder ein neues Produkt zurück. Mit Reparatur oder Austausch des Produkts beginnt kein neuer Garantiezeitraum.

Garantiezeit und gesetzliche Mängelansprüche

Die Garantiezeit wird durch die Gewährleistung nicht verlängert. Dies gilt auch für ersetzte und reparierte Teile. Eventuell schon beim Kauf vorhandene Schäden und Mängel müssen sofort nach dem Auspacken gemeldet werden. Nach Ablauf der Garantiezeit anfallende Reparaturen sind kostenpflichtig.

Garantieumfang

Das Gerät wurde nach strengen Qualitätsrichtlinien sorgfältig produziert und vor Auslieferung gewissenhaft geprüft. Die Garantieleistung gilt für Material- oder Fabrikationsfehler. Diese Garantie erstreckt sich nicht auf Produktteile, die normaler Abnutzung ausgesetzt sind und daher als Verschleißteile angesehen werden können oder für Beschädigungen an zerbrechlichen Teilen, z. B. Schalter, Akkus, Backformen oder Teile die aus Glas gefertigt sind. Diese Garantie verfällt, wenn das Produkt beschädigt, nicht sachgemäß benutzt oder gewartet wurde. Für eine sachgemäße Benutzung des Produkts sind alle in der Bedienungsanleitung aufgeführten Anweisungen genau einzuhalten. Verwendungszwecke und Handlungen, von denen in der Bedienungsanleitung abgeraten oder vor denen gewarnt wird, sind unbedingt zu vermeiden.
Das Produkt ist nur für den privaten und nicht für den gewerblichen Gebrauch bestimmt. Bei missbräuchlicher und unsachgemäßer Behandlung, Gewaltanwendung und bei Eingriffen, die nicht von unserer autorisierten Service-Niederlassung vorgenommen wurden, erlischt die Garantie.

Abwicklung im Garantiefall

Um eine schnelle Bearbeitung ihres Anliegens zu gewährleisten, folgen Sie bitte den folgenden Hinweisen:

- Bitte halten Sie für alle Anfragen den Kassenbon und die Artikelnummer (z. B. IAN 12345) als Nachweis für den Kauf bereit.
- Die Artikelnummer entnehmen Sie bitte dem Typenschild, einer Gravur, auf dem Titelblatt ihrer Anleitung (unten links) oder als Aufkleber auf der Rück- oder Unterseite.
- Sollten Funktionsfehler oder sonstige Mängel auftreten, kontaktieren Sie zunächst die nachfolgend benannte Serviceabteilung **telefonisch** oder per **E-Mail**.
- Ein als defekt erfasstes Produkt können Sie dann unter Beifügung des Kaufbelegs (Kassenbon) und der Angabe, worin der Mangel besteht und wann er aufgetreten ist, für Sie portofrei an die Ihnen mitgeteilte Service-Anschrift übersenden.

HINWEIS

- Bei Parkside und Florabest Werkzeugen senden Sie bitte ausschließlich den defekten Artikel ohne Zubehör (z. B. Akku, Aufbewahrungskoffer, Montagewerkzeuge, etc) ein.

Auf www.lidl-service.com können Sie diese und viele weitere Handbücher, Produktvideos und Software herunterladen.

Service

⚠ WARNUNG!

- **Lassen Sie Ihre Geräte von der Servicestelle oder einer Elektrofachkraft und nur mit Original-Ersatzteilen reparieren.** Damit wird sichergestellt, dass die Sicherheit des Gerätes erhalten bleibt.
- **Lassen Sie den Austausch des Steckers oder der Netzleitung immer vom Hersteller des Gerätes oder seinem Kundendienst ausführen.** Damit wird sichergestellt, dass die Sicherheit des Gerätes erhalten bleibt.

(DE) **Service Deutschland**
Tel.: 0800 5435 111 (Kostenfrei aus dem dt. Festnetz/Mobilfunknetz)
E-Mail: kompernass@lidl.de

(AT) **Service Österreich**
Tel.: 0820 201 222 (0,15 EUR/Min.)
E-Mail: kompernass@lidl.at

(CH) **Service Schweiz**
Tel.: 0842 665566 (0,08 CHF/Min., Mobilfunk max. 0,40 CHF/Min.)
E-Mail: kompernass@lidl.ch

IAN 298871

Importeur

KOMPERNASS HANDELS GMBH
BURGSTRASSE 21
DE - 44867 BOCHUM
GERMANY
www.kompernass.com

Original-Konformitätserklärung

Wir, KOMPERNASS HANDELS GMBH, Dokumentenverantwortlicher: Herr Semi Uguzlu, BURGSTR. 21, DE - 44867 BOCHUM, Deutschland, erklären hiermit, dass dieses Produkt mit den folgenden Normen, normativen Dokumenten und EG-Richtlinien übereinstimmt:

Maschinenrichtlinie
(2006 / 42 / EG)
Elektromagnetische Verträglichkeit
(2014 / 30 / EU)
Richtlinie für Geräuschemission
(2000 / 14 / EC)
(2005 / 88 / EC)
RoHS Richtlinie
(2011 / 65 / EU)*

*Die alleinige Verantwortung für die Ausstellung dieser Konformitätserklärung trägt der Hersteller. Der oben beschriebene Gegenstand der Erklärung erfüllt die Vorschriften der Richtlinie 2011/65/EU des Europäischen Parlaments und des Rates vom 8. Juni 2011 zur Beschränkung der Verwendung bestimmter gefährlicher Stoffe in Elektro- und Elektronikgeräten.

Angewandte harmonisierte Normen:
EN 60745-1:2009/A11:2010
EN 60745-2-6:2010
EN 55014-1:2017
EN 55014-2:2015
EN 61000-3-2:2014
EN 61000-3-3:2013
EN 50581:2012

Typbezeichnung der Maschine:
Bohr- und Meißelhammer PBH 1500 E5
Herstellungsjahr: 02 - 2018
Seriennummer: IAN 298871
Bochum, 27.02.2018

CE

Semi Uguzlu
- Qualitätsmanager -

Technische Änderungen im Sinne der Weiterentwicklung sind vorbehalten.

KOMPERNASS HANDELS GMBH
BURGSTRASSE 21
DE-44867 BOCHUM
GERMANY
www.kompernass.com

Estado de las informaciones · Versione delle informazioni · Estado das informações · Last Information Update · Stand der Informationen: 04/2018 · Ident.-No.: PBH1500E5-022018-2

IAN 298871