PARKSIDE

PDF ONLINE
www.lidl-service.com

2Ah 12V BATTERY PAPK 12 A3 + 2.4A CHARGER PLGK 12 A2

PL

AKUMULATOR 12 V, 2 Ah + ŁADOWARKA, 2,4 A

Tłumaczenie oryginalnej instrukcji obsługi

LT

12 V, 2 Ah AKUMULIATORIUS + 2,4 A ĮKROVIKLIS

Naudojimo instrukcijos originalo vertimas

DE AT CH

12-V-AKKU, 2 Ah + LADEGERÄT, 2,4 A

Originalbetriebsanleitung

IAN 351913_2007

PL LT

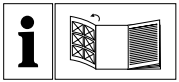

PL

Przed przeczytaniem proszę rozłożyć stronę z ilustracjami, a następnie proszę zapoznać się z wszystkimi funkcjami urządzenia.

LT

Prieš skaitydami atsiverskite lapą su paveikslėliais ir susipažinkite su visomis prietaiso funkcijomis.

DE AT CH

Klappen Sie vor dem Lesen die Seite mit den Abbildungen aus und machen Sie sich anschließend mit allen Funktionen des Gerätes vertraut.

PL	Tłumaczenie oryginalnej instrukcji obsługi	Strona	1
LT	Naudojimo instrukcijos originalo vertimas	Seite	15
DE / AT / CH	Originalbetriebsanleitung	Seite	29

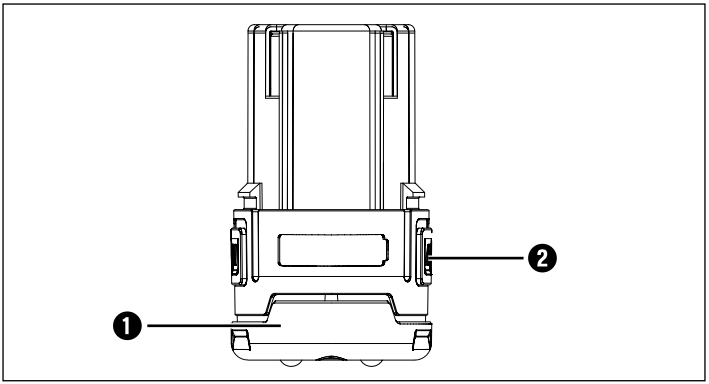
1
2

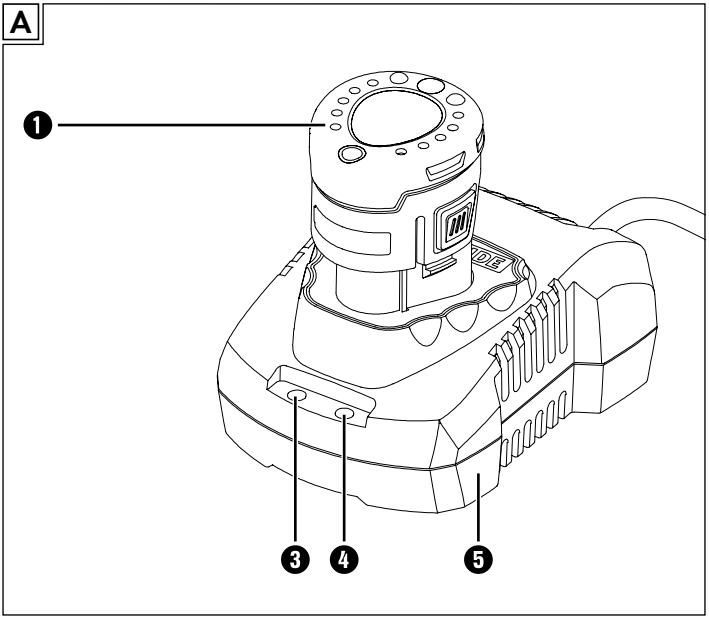
A
1
3
4
5

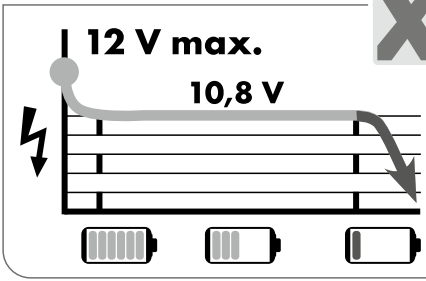

PARKSIDE X12V TEAM

CELL BALANCING
LONGER BATTERY LIFE.
INCREASED LIFESPAN.

High-performance Li-Ion battery
Cell Balancing – longer battery life, increased battery lifespan.
Higher battery resources due to evenly used cells.
Maximises the charge potential.

All Parkside tools and the chargers PLGK 12 A1/A2/B2/ PDSLG 12 A1 of the X12V Team series are compatible with the PAPK 12 A1/A2/A3/B1 battery pack.

Charging times / Charging currents	**2 Ah** Battery pack PAPK 12 A1	**2 Ah** Battery pack PAPK 12 A2/A3	**4 Ah** Battery pack PAPK 12 B1
max. 2,4 A Charger PLGK 12 A1/A2	**60 min** / 2,4 A	**60 min** / 2,4 A	**120 min** / 2,4 A
max. 4,5 A Charger PLGK 12 B2	**60 min** / 2,4 A	**45 min** / 3,5 A	**60 min** / 4,5 A
max. 4,5 A Charger PDSLG 12 A1	**60 min** / 2,4 A	**45 min** / 3,5 A	**60 min** / 4,5 A

Spis treści

Wstęp 2
Użytkowanie zgodne z przeznaczeniem 2
Wyposażenie 2
Zakres dostawy 3
Dane techniczne 3
Ogólne wskazówki bezpieczeństwa 4
Użytkowanie i obsługa elektronarzędzia akumulatorowego 4
Rozszerzone wskazówki bezpieczeństwa 5
Wskazówki bezpieczeństwa dotyczące ładowarek 6
Przed uruchomieniem 7
Ładowanie akumulatora (patrz rys. A) 7
Konserwacja i przechowywanie 8
Gwarancja Kompernaß Handels GmbH 8
Serwis 11
Importer 11
Utylizacja 12
Informacje dotyczące deklaracji zgodności WE 13
Zamawianie dodatkowego akumulatora 14
Zamówienia telefoniczne 14

Wstęp

Gratulujemy zakupu nowego urządzenia. Wybrany produkt charakteryzuje się wysoką jakością. Instrukcja obsługi stanowi część niniejszego produktu. Zawiera ona ważne informacje na temat bezpieczeństwa, użytkowania i utylizacji. Przed rozpoczęciem użytkowania produktu zapoznaj się ze wszystkimi wskazówkami dotyczącymi obsługi i bezpieczeństwa. Produkt należy użytkować wyłącznie zgodnie z zamieszczonym tu opisem oraz w podanym zakresie zastosowań. W przypadku przekazania urządzenia osobie trzeciej należy dołączyć do niego również całą dokumentację.

Użytkowanie zgodne z przeznaczeniem

Ta ładowarka przeznaczona jest wyłącznie do ładowania akumulatorów z serii PARKSIDE PAPK 12 A1/A2/A3/B1. Ten akumulator pasuje do:

PARKSIDE X 12V TEAM

Ten akumulator nie jest przeznaczony do zastosowań komercyjnych. Jakiekolwiek inne użycie lub modyfikacje urządzenia traktowane są jako niezgodne z przeznaczeniem i narażają na poważne niebezpieczeństwo wypadku. Producent nie ponosi żadnej odpowiedzialności za szkody powstałe w wyniku użycia urządzenia w sposób niezgodny z jego przeznaczeniem.

Wyposażenie

1. Akumulator
2. Przyciski zwolnienia blokady
3. Czerwona dioda kontrolna ładowania
4. Zielona dioda kontrolna ładowania
5. Szybka ładowarka

Zakres dostawy

1 akumulator 2 Ah

1 ładowarka

1 instrukcja obsługi

Dane techniczne

Akumulator 12 V, 2 Ah PAPK 12 A3

Typ	LITOWO-JONOWY
Napięcie znamionowe	12 V ⎓ (prąd stały)
Pojemność	2000 mAh/24 Wh
Ogniwa	3

Ładowarka, 2,4 A PLGK 12 A2

WEJŚCIE/Input

Napięcie znamionowe	220–240 V ~ (prąd przemienny), 50–60 Hz
Znamionowy pobór mocy	50 W
Bezpiecznik (wewnętrzny)	2 A T2A

WYJŚCIE/Output

Napięcie znamionowe	12 V ⎓ (prąd stały)
Prąd znamionowy	2,4 A
Czas ładowania	ok. 60 min
Klasa ochronności	II / ⧈ (podwójna izolacja)

Ogólne wskazówki bezpieczeństwa

⚠ OSTRZEŻENIE!

- **Przeczytaj wszystkie wskazówki bezpieczeństwa oraz instrukcje.** Nieprzestrzeganie poniższych wskazówek bezpieczeństwa oraz instrukcji może być przyczyną porażenia prądem elektrycznym, pożaru i/lub ciężkich obrażeń ciała. **Wszystkie wskazówki bezpieczeństwa oraz instrukcje należy zachować do późniejszego wykorzystania.**

Użytkowanie i obsługa elektronarzędzia akumulatorowego

a) **Akumulatory ładować wyłącznie za pomocą ładowarek zalecanych przez producenta.** Używanie ładowarki do ładowania akumulatorów innych niż te, do których jest ona przewidziana, stwarza zagrożenie pożarowe.

b) **Stosuj zawsze akumulatory przewidziane dla określonego elektronarzędzia.** Używanie innych akumulatorów może doprowadzić do obrażeń i niebezpieczeństwa pożaru.

c) **Nieużywany akumulator przechowuj z dala od spinaczy biurowych, monet, kluczy, gwoździ, śrub lub innych drobnych metalowych przedmiotów, które mogłyby powodować zwarcie styków.** Zwarcie między stykami akumulatora może spowodować oparzenia lub pożar.

d) **Przy nieprawidłowym użytkowaniu z akumulatora może wydostać się ciecz. Unikaj kontaktu z tą cieczą. W razie przypadkowego kontaktu przemyj dane miejsce wodą. W przypadku przedostania się cieczy do oczu skorzystaj z pomocy lekarza.**
Wydostająca się z akumulatora ciecz może spowodować podrażnienia skóry lub poparzenia.

OSTROŻNIE! NIEBEZPIECZEŃSTWO WYBUCHU!
Nigdy nie ładuj baterii jednorazowych.

Chronić akumulator przed wysoką temperaturą, np. przed dłuższym działaniem promieni słonecznych, ognia, wody i wilgoci. Niebezpieczeństwo wybuchu.

Rozszerzone wskazówki bezpieczeństwa

- **Nie wolno używać uszkodzonego lub zmodyfikowanego akumulatora.** Uszkodzone lub zmodyfikowane akumulatory mogą zachowywać się nieprzewidywalnie i doprowadzić do pożaru, eksplozji lub obrażeń.
- **Nie wystawiaj akumulatora na działanie ognia lub wysokiej temperatury.** Ogień lub temperatury powyżej 130 °C (265 °F) mogą spowodować wybuch.
- **Przestrzegaj wszystkich instrukcji dotyczących ładowania i nie ładuj akumulatora lub narzędzia akumulatorowego poza wskazanym w instrukcji obsługi zakresem temperatur.**
  Niewłaściwe ładowanie lub ładowanie poza dopuszczonym zakresem temperatur może spowodować zniszczenie akumulatora oraz zwiększyć zagrożenie pożarowe.

⚠ OSTRZEŻENIE!

- Nie używaj akcesoriów, które nie zostały zalecone przez firmę PARKSIDE. Może to spowodować porażenie prądem elektrycznym i pożar.

Wskazówki bezpieczeństwa dotyczące ładowarek

- To urządzenie może być używane przez dzieci od 8. roku życia oraz przez osoby o zmniejszonych zdolnościach fizycznych, sensorycznych lub umysłowych bądź osoby nieposiadające odpowiedniego doświadczenia i/lub wiedzy, wyłącznie pod nadzorem lub po przeszkoleniu w zakresie bezpiecznego użytkowania urządzenia oraz potencjalnych zagrożeń. Dzieciom nie wolno bawić się urządzeniem. Dzieciom bez opieki osób dorosłych nie wolno czyścić ani konserwować urządzenia.
- W przypadku uszkodzenia kabla zasilającego należy zlecić jego wymianę producentowi, w punkcie serwisowym lub osobie posiadającej odpowiednie kwalifikacje. Dzięki temu unikniemy poważnych zagrożeń.

Ładowarka nadaje się tylko do użytku w zamkniętych pomieszczeniach.

⚠ OSTRZEŻENIE!

- W przypadku uszkodzenia kabla zasilającego należy zlecić jego wymianę producentowi, w punkcie serwisowym lub osobie posiadającej odpowiednie kwalifikacje. Dzięki temu unikniemy poważnych zagrożeń.

⚠ UWAGA!

- W tej ładowarce można ładować tylko następujące akumulatory: PAPK 12 A1/PAPK 12 A2/PAPK 12 A3/PAPK 12 B1.
- Aktualna lista zgodności akumulatorów znajduje się na stronie internetowej www.lidl.de/Akku.

Przed uruchomieniem

Ładowanie akumulatora (patrz rys. A)

⚠ PRZESTROGA!

► Przed wyjęciem lub włożeniem akumulatora do ładowarki należy zawsze wyciągnąć wtyk sieciowy z gniazda zasilania.

WSKAZÓWKA

► Nigdy nie ładuj akumulatora, jeśli temperatura otoczenia jest niższa niż 10 °C lub wyższa niż 40 °C. W przypadku dłuższego przechowywania akumulatora litowego należy regularnie kontrolować jego stan naładowania. Optymalny stan naładowania wynosi pomiędzy 50% a 80%. Miejsce przechowywania powinno być suche i chłodne, z temperaturą otoczenia między 0 °C a 50 °C.

- Włóż akumulator ❶ do szybkiej ładowarki ❺.
- Włóż wtyk sieciowy do gniazda zasilania. Dioda kontrolna ładowania ❸ świeci się w kolorze czerwonym.
- Zielona dioda kontrolna ładowania ❹ sygnalizuje zakończenie ładowania i gotowość akumulatora do pracy.
- Wsuń akumulator ❶ do urządzenia.
- Między kolejnymi ładowaniami wyłączaj zawsze ładowarkę ❺ na co najmniej 15 minut. W tym celu wyciągnij wtyk sieciowy z gniazda zasilania.

Konserwacja i przechowywanie

- Na czas dłuższego nieużywania urządzenia należy wyjąć z niego akumulatory i przechowywać urządzenie w czystym, suchym miejscu, nienarażonym na bezpośrednie nasłonecznienie.
- W przypadku dłuższego przechowywania akumulatora litowego należy regularnie kontrolować jego stan naładowania. Optymalny stan naładowania wynosi pomiędzy 50% a 80%. Optymalne warunki przechowywania to chłodne i suche miejsce.
- **Nigdy nie wolno naprawiać uszkodzonych akumulatorów.** Każde serwisowanie akumulatorów powinno być przeprowadzane wyłącznie przez producenta lub autoryzowany punkt serwisowy.

Gwarancja Kompernaß Handels GmbH

Szanowny Kliencie,

To urządzenie objęte jest 3-letnią gwarancją, licząc od daty zakupu. W przypadku wad tego produktu, masz gwarantowane ustawowo prawa w stosunku sprzedawcy. Te ustawowe prawa nie są ograniczone przez nasze opisane poniżej warunki gwarancji.

Warunki gwarancji

Okres gwarancji rozpoczyna się od daty zakupu. Należy zachować paragon. Jest on wymagany jako dowód zakupu.

Jeżeli w ciągu trzech lat od daty zakupu produktu ujawni się w nim wada materiałowa lub produkcyjna, produkt zostanie wedle naszego uznania nieodpłatnie naprawiony, wymieniony na nowy lub zostanie zwrócona jego cena. Warunkiem spełnienia tego świadczenia gwarancyjnego jest dostarczenie w trakcie tego trzyletniego okresu uszkodzonego urządzenia wraz z dowodem zakupu (paragonem) oraz krótkim opisem wady i daty jej wystąpienia.

Jeżeli wada jest objęta naszą gwarancją, otrzymasz z powrotem naprawiony lub nowy produkt.

Akumulatory z serii X 12 V oraz X 20 V Team objęte są 3-letnią gwarancją, licząc od daty zakupu.

Okres gwarancji i ustawowe roszczenia gwarancyjne
Wykonanie usługi gwarancyjnej nie przedłuża okresu gwarancji. Dotyczy to również wymienionych i naprawionych części. Wszelkie szkody i wady wykryte w chwili zakupu należy zgłosić bezpośrednio po rozpakowaniu urządzenia. Po upływie okresu gwarancji wszelkie naprawy są wykonywane odpłatnie.

Zakres gwarancji
Urządzenie zostało starannie wyprodukowane i poddane przed wysyłką skrupulatnej kontroli jakości.

Gwarancja obejmuje wady materiałowe lub produkcyjne. Niniejsza gwarancja nie obejmuje części produktu, podlegających normalnemu zużyciu, ani uszkodzeń części łatwo łamliwych, np. przełączników , lub części wykonanych ze szkła.

Niniejsza gwarancja traci swoją ważność, jeśli produkt został uszkodzony, nie używano go prawidłowo lub nie serwisowano należycie. W celu zapewnienia prawidłowego stosowania produktu należy ściśle przestrzegać wszystkich instrukcji wymienionych w instrukcjach obsługi. Należy bezwzględnie unikać zastosowania oraz postępowania, których odradza się w instrukcji obsługi lub przed którymi się w niej ostrzega.

Produkt przeznaczony jest wyłącznie do użytku domowego, a nie do zastosowań komercyjnych. Niewłaściwe użytkowanie urządzenia, używanie go w sposób niezgodny z jego przeznaczeniem, użycie siły lub ingerencja w urządzenie, dokonywana poza naszymi autoryzowanymi punktami serwisowymi, powodują utratę gwarancji.

Okres gwarancji nie ma zastosowania w następujących przypadkach

- normalne zużycie pojemności baterii
- komercyjne wykorzystanie produktu
- uszkodzenie lub modyfikacja produktu przez klienta
- nieprzestrzeganie przepisów bezpieczeństwa i konserwacji, błędy w obsłudze
- szkody spowodowane zjawiskami naturalnymi

Realizacja zobowiązań gwarancyjnych

W celu zapewnienia szybkiego załatwienia sprawy, postępuj zgodnie z poniższymi wskazówkami:

- W przypadku wszelkich pytań przygotuj paragon fiskalny oraz numer artykułu (np. IAN 12345) jako dowód zakupu.
- Numer artykułu można znaleźć na tabliczce znamionowej na produkcie, wygrawerowany na urządzeniu, zapisany na stronie tytułowej instrukcji obsługi (w dolnym lewym rogu) lub na naklejce z tyłu bądź na spodzie urządzenia.
- W przypadku wystąpienia błędów działania lub innych wad, prosimy o kontakt z odpowiednim działem serwisu **telefonicznie** lub **przez e-mail**.
- Zarejestrowany jako wadliwy produkt możesz wtedy wraz z dołączonym dowodem zakupu (paragonem) oraz opisem i datą wystąpienia usterki wysłać nieodpłatnie na przekazany wcześniej adres serwisu.

PDF ONLINE
www.lidl-service.com

Na stronie www.lidl-service.com możesz pobrać te i wiele innych instrukcji, filmów o produktach oraz oprogramowanie instalacyjne.

Za pomocą tego kodu QR możesz przejść bezpośrednio na stronę serwisu Lidl (www.lidl-service.com), gdzie możesz otworzyć instrukcję obsługi, wpisując numer artykułu (IAN) 351913_2007.

⚠ OSTRZEŻENIE!

- **Naprawy urządzenia zlecaj wyłącznie serwisowi lub elektrykowi, stosując tylko oryginalne części zamienne.** Zapewni to odpowiedni poziom bezpieczeństwa użytkowania urządzenia po naprawie.
- **Wymianę wtyku lub przewodu zasilającego powierzaj zawsze producentowi urządzenia lub zleć ją w autoryzowanym punkcie serwisowym.** Zapewni to odpowiedni poziom bezpieczeństwa użytkowania urządzenia po naprawie.

Serwis

(PL) **Serwis Polska**
Tel.: 22 397 4996
E-Mail: kompernass@lidl.pl

IAN 351913_2007

Importer

Pamiętaj, że poniższy adres nie jest adresem serwisu. Skontaktuj się najpierw z odpowiednim punktem serwisowym.

KOMPERNASS HANDELS GMBH

BURGSTRASSE 21

44867 BOCHUM

NIEMCY

www.kompernass.com

Utylizacja

Opakowanie chroni urządzenie przed uszkodzeniem podczas transportu. Materiały opakowaniowe są przyjazne dla środowiska i można poddać je procesowi recyklingu.

Oddanie opakowania do punktu zbiórki surowców wtórnych pozwoli zaoszczędzić surowce naturalne i zmniejszyć ilość odpadów. Zbędne materiały opakowaniowe należy usuwać zgodnie z lokalnymi przepisami.

Elektronarzędzi nie wolno wyrzucać razem z odpadami domowymi!

Zgodnie z dyrektywą europejską 2012/19/EU zużyte elektronarzędzia należy zbierać oddzielnie i poddawać procesowi odzysku z poszanowaniem zasad ochrony środowiska naturalnego.

Akumulatorów nie wolno wyrzucać razem z odpadami domowymi!

Uszkodzone lub zużyte akumulatory należy poddać procesowi recyklingu zgodnie z dyrektywą 2006/66/EC. Akumulator i/lub urządzenie należy oddać we właściwym punkcie zbiórki odpadów.

W celu uzyskania informacji na temat możliwości utylizacji zużytych elektronarzędzi/akumulatorów skontaktuj się z lokalnym urzędem gminy lub miasta.

Opakowania należy utylizować w sposób przyjazny dla środowiska. Przestrzegaj oznaczeń na różnych materiałach opakowaniowych i w razie potrzeby utylizuj je zgodnie z zasadami segregacji odpadów. Materiały opakowaniowe są oznaczone skrótami (a) i cyframi (b) w następujący sposób: 1 – 7: tworzywa sztuczne, 20 – 22: papier i tektura, 80 – 98: kompozyty.

Informacji na temat możliwości utylizacji wyeksploatowanego produktu udziela urząd gminy lub miasta.

Informacje dotyczące deklaracji zgodności WE

Niniejsze urządzenie spełnia podstawowe wymogi i pozostałe ważne przepisy europejskiej dyrektywy w sprawie zgodności elektromagnetycznej 2014/30/EU oraz dyrektywy niskonapięciowej 2014/35/EU.

Pełny oryginalny tekst deklaracji zgodności jest dostępny u importera.

Dyrektywa w sprawie stosowania substancji szkodliwych dla zdrowia (RoHS) (2011/65/EU)*

* Wyłączną odpowiedzialność za wystawienie niniejszej deklaracji zgodności ponosi producent. Opisany powyżej przedmiot oświadczenia spełnia wymagania przepisów dyrektywy 2011/65/EU Parlamentu Europejskiego i Rady z 8 czerwca 2011 w sprawie ograniczenia stosowania określonych substancji niebezpiecznych w urządzeniach elektrycznych i elektronicznych.

Zamawianie dodatkowego akumulatora

Jeśli użytkownik chce zamówić dodatkowy akumulator do urządzenia, może to zrobić wygodnie przez Internet na stronie www.kompernass.com lub telefonicznie.

Artykuł ten może być po krótkim czasie niedostępny ze względu na niewielkie ilości zapasów magazynowych.

WSKAZÓWKA

- W niektórych krajach nie ma możliwości zamawiania części zamiennych przez Internet. W takim przypadku należy skontaktować z infolinią serwisową.

Zamówienia telefoniczne

(PL) **Serwis Polska** Tel.: 22 397 4996

Aby zapewnić szybką realizację zamówienia, prosimy przygotować numer katalogowy przypisany do urządzenia (np. IAN 351913). Numer katalogowy znajduje się na tabliczce znamionowej lub na stronie tytułowej niniejszej instrukcji.

Turinys

Įžanga 16
Naudojimas pagal paskirtį. 16
Dalys 16
Tiekiamas rinkinys. 17
Techniniai duomenys 17
Bendrieji saugos nurodymai 18
Akumuliatorinio įrankio naudojimas ir elgesys su juo 18
Papildomi saugos nurodymai 19
Kroviklių naudojimo saugos nurodymai 20
Prieš pradedant naudoti 21
Akumuliatoriaus bloko įkrovimas (žr. A paveikslėlį) 21
Techninė priežiūra ir laikymas 22
Kompernaß Handels GmbH garantija 22
Priežiūra 25
Importuotojas 25
Šalinimas 26
Informacija apie EB atitikties deklaraciją. 27
Atsarginio akumuliatoriaus užsakymas 28
Užsakymas telefonu 28

Įžanga

Sveikiname įsigijus naują prietaisą. Pasirinkote kokybišką gaminį. Naudojimo instrukcija yra šio gaminio dalis. Joje pateikta svarbių saugos, naudojimo ir šalinimo nurodymų. Prieš pradėdami naudoti gaminį, susipažinkite su visais naudojimo ir saugos nurodymais. Gaminį naudokite tik taip, kaip aprašyta, ir tik nurodytiems naudojimo tikslams. Perduodami gaminį tretiesiems asmenims, kartu perduokite visus jo dokumentus.

Naudojimas pagal paskirtį

Šis kroviklis skirtas tik PARKSIDE PAPK 12 A1/A2/A3/B1 serijos akumuliatoriams įkrauti. Šis akumuliatorius tinka:

PARKSIDE X 12V TEAM

Šis akumuliatorius nėra skirtas komercinio naudojimo reikmėms. Bet koks kitoks prietaiso naudojimas ar keitimas laikomas naudojimu ne pagal paskirtį ir gali kelti didelį pavojų. Gamintojas neprisiima jokios atsakomybės už žalą, atsiradusią naudojant prietaisą ne pagal paskirtį.

Dalys

1. Akumuliatoriaus blokas
2. Atlaisvinimo mygtukai
3. Raudonas įkrovimo šviesos diodų indikatorius
4. Žalias įkrovimo šviesos diodų indikatorius
5. Spartusis kroviklis

Tiekiamas rinkinys

1 akumuliatorius, talpa 2 Ah

1 akumuliatorių spartusis kroviklis

1 naudojimo instrukcija

Techniniai duomenys

12 V, 2 Ah akumuliatorius PAPK 12 A3

Tipas	LIČIO JONŲ
Vardinė įtampa	12 V ⎓ (nuolatinė srovė)
Talpa	2 000 mAh / 24 Wh
Elementų skaičius	3

2,4 A įkroviklis PLGK 12 A2

ĮĖJIMAS („Input“)

Vardinė įtampa	220–240 V ~ (kintamoji srovė), 50–60 Hz
Vardinė imamoji galia	50 W
Saugiklis (viduje)	2 A T2A

IŠĖJIMAS („Output“)

Vardinė įtampa	12 V ⎓ (nuolatinė srovė)
Vardinė srovė	2,4 A
Įkrovimo trukmė	apie 60 min.
Apsaugos klasė	II / ⧈ (dviguba izoliacija)

Bendrieji saugos nurodymai

⚠ ĮSPĖJIMAS!

- **Perskaitykite visus saugos ir kitus nurodymus.** Nesilaikant saugos ir kitų nurodymų kyla pavojus patirti elektros smūgį, sukelti gaisrą ir (arba) sunkiai susižaloti. **Išsaugokite visus saugos ir kitus nurodymus – jų gali prireikti vėliau.**

Akumuliatorinio įrankio naudojimas ir elgesys su juo

a) **Akumuliatorius įkraukite tik gamintojo rekomenduojamais krovikliais.** Tam tikro tipo akumuliatoriams skirtą kroviklį naudojant kitokiems akumuliatoriams įkrauti gali kilti gaisras.

b) **Elektriniuose įrankiuose naudokite tik jiems numatytus akumuliatorius.** Naudojant kitokius akumuliatorius kyla pavojus susižaloti arba sukelti gaisrą.

c) **Nenaudojamą akumuliatorių laikykite atokiai nuo sąvaržėlių, monetų, raktų, vinių, varžtų ar kitokių nedidelių metalinių daiktų, galinčių sujungti kontaktus.** Įvykus akumuliatoriaus kontaktų trumpajam jungimui kyla pavojus nusideginti arba sukelti gaisrą.

d) **Iš netinkamai naudojamo akumuliatoriaus gali ištekėti skysčio. Nesilieskite prie skysčio. Jei netyčia prisiliestumėte, nuplaukite jį vandeniu. Jei skysčio patektų į akis, papildomai kreipkitės į gydytoją.** Ištekėjęs akumuliatoriaus skystis gali sudirginti odą arba nudeginti.

ATSARGIAI! SPROGIMO PAVOJUS!
Niekada nebandykite įkrauti neįkraunamųjų baterijų.

Saugokite akumuliatorių nuo karščio, pavyzdžiui, nuo nuolatinių tiesioginių saulės spindulių, ugnies, vandens ir drėgmės. Kyla sprogimo pavojus.

Papildomi saugos nurodymai

- **Nenaudokite apgadinto arba pakeisto akumuliatoriaus.** Apgadintų arba pakeistų akumuliatorių veikimo neįmanoma numatyti, jie gali kelti gaisro, sprogimo arba sužalojimo pavojų.
- **Saugokite akumuliatorių nuo ugnies ir per aukštos temperatūros.** Ugnis arba aukštesnė nei 130 °C (265 °F) temperatūra gali sukelti sprogimą.
- **Vadovaukitės visais įkrovimo nurodymais ir niekada nekraukite akumuliatoriaus ar akumuliatorinio įrankio, jei temperatūra nėra naudojimo instrukcijoje nurodytame diapazone.**
  Kraunant netinkamai arba neatsižvelgiant į leidžiamąsias temperatūros ribas, akumuliatorius gali sugesti, taip pat padidėja gaisro pavojus.

⚠ ĮSPĖJIMAS!

- Naudokite tik PARKSIDE rekomenduojamus priedus. Antraip galite patirti elektros smūgį arba sukelti gaisrą.

Kroviklių naudojimo saugos nurodymai

- 8 metų amžiaus ir vyresni vaikai, taip pat silpnesnių fizinių, įutiminių arba protinių gebėjimų ar mažai patirties ir žinių turintys asmenys šį prietaisą gali naudoti tik prižiūrimi arba jei yra išmokyti prietaisą saugiai naudoti ir supranta jo keliamą pavojų. Vaikams su prietaisu žaisti draudžiama. Neprižiūrimiems vaikams neleidžiama atlikti valymo ir naudotojo atliekamų techninės priežiūros darbų.
- Kad išvengtumėte pavojų, pažeistą šio prietaiso įjungimo į tinklą laidą turi pakeisti gamintojas ar jo klientų aptarnavimo tarnybos darbuotojas arba reikiamą kvalifikaciją turintis asmuo.

Kroviklį galima naudoti tik patalpose.

⚠ ĮSPĖJIMAS!

- Kad išvengtumėte pavojų, pažeistą šio prietaiso įjungimo į tinklą laidą turi pakeisti gamintojas ar jo klientų aptarnavimo tarnybos darbuotojas arba reikiamą kvalifikaciją turintis asmuo.

⚠ DĖMESIO!

- Šiuo krovikliu galima įkrauti tik toliau nurodytas baterijas: PAPK 12 A1/PAPK 12 A2/PAPK 12 A3/PAPK 12 B1.
- Naujausią suderinamų akumuliatorių sąrašą rasite adresu www.lidl.de/Akku.

Prieš pradedant naudoti

Akumuliatoriaus bloko įkrovimas (žr. A paveikslėlį)

⚠ ATSARGIAI!

► Kas kartą prieš išimdami akumuliatoriaus bloką iš kroviklio ir (arba) jį įdėdami, ištraukite tinklo kištuką.

NURODYMAS

► Nebandykite įkrauti akumuliatoriaus bloko, jei aplinkos temperatūra yra žemesnė nei 10 arba aukštesnė nei 40 °C. Ilgesnį laiką laikant nenaudojamą ličio jonų akumuliatorių, reikia reguliariai tikrinti jo įkrovos lygį. Tinkamiausias įkrovos lygis yra nuo 50 iki 80 %. Akumuliatorių laikykite vėsioje ir sausoje aplinkoje, nuo 0 iki 50 °C temperatūroje.

- Akumuliatoriaus bloką ❶ įdėkite į spartųjį kroviklį ❺.
- Tinklo kištuką įkiškite į elektros lizdą. Įkrovimo šviesos diodų indikatorius ❸ šviečia raudonai.
- Žalias įkrovimo šviesos diodų indikatorius ❹ rodo, kad akumuliatoriaus blokas įkrautas ir parengtas naudoti.
- Akumuliatoriaus bloką ❶ įdėkite į įrankį.
- Tarp keleto įkrovimų iš eilės spartusis kroviklis ❺ ne trumpiau kaip 15 minučių turi būti išjungtas. Ištraukite tinklo kištuką.

Techninė priežiūra ir laikymas

- Jei prietaiso ketinate ilgesnį laiką nenaudoti, išimkite akumuliatorius ir padėkite prietaisą laikykite švarioje, sausoje, nuo tiesioginių saulės spindulių apsaugotoje vietoje.
- Ilgesnį laiką laikant nenaudojamą ličio jonų akumuliatorių, reikia reguliariai tikrinti jo įkrovos lygį. Tinkamiausias įkrovos lygis yra nuo 50 iki 80 %. Geriausia laikyti vėsioje ir sausoje aplinkoje.
- **Niekada netvarkykite sugedusių akumuliatorių.**
  Bet kokius akumuliatorių techninės priežiūros darbus gali atlikti tik gamintojas arba gamintojo įgaliotos klientų aptarnavimo tarnybos.

Kompernaß Handels GmbH garantija

Gerb. kliente,

Šiam prietaisui nuo įsigijimo datos suteikiama 3 metų garantija. Išryškėjus šio gaminio trūkumams, gaminio pardavėjas užtikrina jums teisės aktais reglamentuojamas teises. Toliau išdėstytos garantijos teikimo sąlygos šių jūsų teisės aktais reglamentuojamų teisių neapriboja.

Garantijos teikimo sąlygos

Garantijos teikimo laikotarpis skaičiuojamas nuo pirkimo datos. Išsaugokite kasos čekį. Jo reikia kaip pirkimo dokumento.

Jei per trejus metus nuo šio gaminio pirkimo datos išryškėtų medžiagų ar gamybos trūkumų, gaminį savo nuožiūra nemokamai pataisysime, pakeisime arba grąžinsime sumokėtą sumą. Norint pasinaudoti garantija, sugedusį gaminį ir pirkimo dokumentą (kasos čekį) būtina pateikti trejų metų laikotarpiu trumpai aprašius trūkumą ir nurodžius trūkumo atsiradimo laiką.

Jei trūkumui taikoma mūsų garantija, jums grąžinsime sutaisytą arba pristatysime naują gaminį. Sutaisius ar pakeitus gaminį, garantijos teikimo laikotarpis nepratęsiamas.

„X 12 V Team“ ir „X 20 V Team“ serijos akumuliatorių blokams nuo įsigijimo dienos suteikiama 3 metų garantija.

Garantijos teikimo laikotarpis ir teisės aktais reglamentuojama trūkumų pašalinimo garantija

Garantijos teikimo laikotarpiu suteikus garantinių paslaugų, garantijos teikimo laikotarpis nepratęsiamas. Ta pati sąlyga taikoma ir pakeistoms bei sutaisytoms dalims. Apie įsigyto gaminio pažeidimus ir trūkumus būtina pranešti vos išpakavus gaminį. Pasibaigus garantijos teikimo laikotarpiui už remonto darbus imamas mokestis.

Garantijos aprėptis

Prietaisas kruopščiai pagamintas vadovaujantis griežtomis kokybės gairėmis ir prieš pristatant buvo išbandytas.

Garantija taikoma tik medžiagų arba gamybos trūkumams. Šis garantija netaikoma įprastai dylančioms dalims, priskiriamoms prie susidėvinčių dalių kategorijos, arba lūžtančių (dužių) dalių, pavyzdžiui, įungiklių ar iš stiklo pagamintų dalių, pažeidimams.

Garantija netaikoma, jei gaminys apgadinamas, netinkamai naudojamas ar netinkamai prižiūrimas. Gaminys tinkamai naudojamas tik tada, jei tiksliai laikomasi visų naudojimo instrukcijoje pateiktų nurodymų. Gaminį draudžiama naudoti tokiems tikslams ar tokiu būdu, kurie nerekomenduojami naudojimo instrukcijoje arba dėl kurių joje įspėjama.

Gaminys skirtas tik buitinio, o ne komercinio naudojimo reikmėms. Garantija netaikoma piktnaudžiavimo, netinkamo naudojimo atvejais, jei naudojama jėga ir jei remontuoja ne mūsų įgaliotoji klientų aptarnavimo tarnyba.

Garantinis laikotarpis netaikomas

- įprastai sumažėjus akumuliatoriaus talpai,
- jei gaminys naudojamas komerciniams tikslams,
- jei klientas apgadina arba pakeičia gaminį,
- jei nesilaikoma saugos ir techninės priežiūros nurodymų arba jei gaminys netinkamai valdomas,
- stichinių nelaimių padarytai žalai.

Garantinių įsipareigojimų vykdymas

Kad galėtume greitai sutvarkyti jūsų prašymą, prašome vadovautis toliau nurodytais nurodymais:

- Kreipdamiesi bet kokiu klausimu dėl gaminio, turėkite kasos čekį kaip pirkimo dokumentą ir gaminio numerį (pvz., IAN 12345).
- Gaminio numerį rasite gaminio duomenų lentelėje, išgraviruotą ant gaminio, nurodytą ant naudojimo instrukcijos viršelio (apačioje kairėje) arba užklijuotą gaminio užpakalinėje pusėje ar apačioje.
- Jei išryškėtų prietaiso veikimo ar kitokių trūkumų, pirmiausia **telefonu** arba **elektroniniu paštu** kreipkitės į toliau nurodytą klientų aptarnavimo skyrių.
- Tada sugedusiu pripažintą gaminį, pridėję pirkimo dokumentą (kasos čekį) ir nurodę trūkumą bei jo atsiradimo laiką, nemokamai galėsite išsiųsti jums nurodytu techninės priežiūros tarnybos adresu.

PDF ONLINE
www.lidl-service.com

Iš svetainės www.lidl-service.com galite atsisiųsti šį ir daugiau žinynų, gaminių vaizdo įrašų ir įdiegimo programinės įrangos.

Šis QR kodas Jus nukreips tiesiai į „Lidl“ klientų aptarnavimo puslapį (www.lidl-service.com), kuriame įvedę gaminio numerį (IAN) 351913_2007 galėsite atverti savo naudojimo instrukciją.

⚠ ĮSPĖJIMAS!

- **Įrankius gali taisyti klientų aptarnavimo tarnybos darbuotojai arba kvalifikuoti elektrikai ir tik naudodami originalias atsargines dalis.** Taip užtikrinama, kad įrankis išliks saugus.
- **Įrankio kištuką arba maitinimo laidą gali pakeisti tik įrankio gamintojas arba gamintojo klientų aptarnavimo tarnybos darbuotojas.** Taip užtikrinama, kad įrankis išliks saugus.

Priežiūra

LT **Priežiūra Lietuva**
Tel. 880 033 144
Elektroninio pašto adresas: kompernass@lidl.lt

IAN 351913_2007

Importuotojas

Atminkite, kad šis adresas nėra techninės priežiūros tarnybos adresas. Pirmiausia susisiekite su nurodyta klientų aptarnavimo tarnyba.

KOMPERNASS HANDELS GMBH

BURGSTRASSE 21

44867 BOCHUM

VOKIETIJA

www.kompernass.com

Šalinimas

Pakuotė saugo gabenamą prietaisą nuo pažeidimų. Pakuotės medžiagos parinktos atsižvelgiant į aplinkos apsaugos ir techninius šalinimo aspektus, todėl jos yra perdirbamos.

Pakuotę grąžinus į medžiagų perdirbimo ciklą, sutaupoma žaliavų ir mažinamas išmetamų atliekų kiekis. Nereikalingas pakuotės medžiagas išmeskite laikydamiesi regione galiojančių teisės aktų.

Elektrinių įrankių neišmeskite kartu su buitinėmis atliekomis!

Pagal Europos Sąjungos direktyvą 2012/19/EU panaudoti elektriniai įrankiai turi būti surenkami atskirai ir atiduodami perdirbti nekenkiant aplinkai.

Akumuliatorių neišmeskite kartu su buitinėmis atliekomis!

Sugedę arba panaudoti akumuliatoriai pagal direktyvą 2006/66/EC turi būti perdirbami. Akumuliatoriaus bloką ir (arba) įrankį grąžinkite pristatydami į rekomenduojamą surinkimo vietą.

Informacijos apie nenaudojamų elektrinių įrankių / akumuliatoriaus bloko šalinimą teiraukitės savo savivaldybės ar miesto administracijoje.

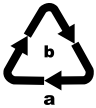

Pakuotę išmeskite saugodami aplinką. Atsižvelkite į skirtingų pakuotės medžiagų ženklinimą ir prireikus jas surūšiuokite. Pakuotės medžiagos ženklinamos toliau nurodytais trumpiniais (a) ir skaičiais (b): 1–7: plastikai, 20–22: popierius ir kartonas, 80–98: sudėtinės medžiagos.

Kaip išmesti nenaudojamą gaminį, sužinosite savo savivaldybės arba miesto administracijoje.

Informacija apie EB atitikties deklaraciją

Šis prietaisas atitinka pagrindinius ir kitus esminius Europos Sąjungos Elektromagnetinio suderinamumo direktyvos 2014/30/EU ir Žemosios įtampos direktyvos 2014/35/EU reikalavimus.

Visą originalios atitikties deklaracijos tekstą gali pateikti importuotojas.

CE

Pavojingų medžiagų naudojimo apribojimo direktyva
(2011/65/EU)*

* Visą atsakomybę už šią atitikties deklaraciją prisiima gamintojas. Pirmiau aprašytas deklaruojamas gaminys atitinka 2011 m. birželio 8 d. Europos Parlamento ir Tarybos direktyvą 2011/65/EU dėl tam tikrų pavojingų medžiagų naudojimo elektros ir elektroninėje įrangoje apribojimo.

Atsarginio akumuliatoriaus užsakymas

Atsarginį įrankio akumuliatorių galite patogiai užsisakyti internetu svetainėje www.kompernass.com arba telefonu.

Dėl ribotų atsargų šis gaminys po kurio laiko gali būti išparduotas.

NURODYMAS

► Kai kuriose šalyse atsarginių dalių užsisakyti internetu negalima. Tokiu atveju karštąja linija susisiekite su mūsų klientų aptarnavimo tarnyba.

Užsakymas telefonu

(LT) **Priežiūra Lietuva** Tel. 880 033 144

Kad galėtume greitai apdoroti jūsų užsakymą, kreipdamiesi bet kokiu klausimu dėl gaminio žinokite gaminio numerį (pavyzdžiui, IAN 351913). Gaminio numerį rasite duomenų lentelėje arba ant šios naudojimo instrukcijos viršelio.

Inhaltsverzeichnis

Einleitung 30
Bestimmungsgemäßer Gebrauch 30
Ausstattung 30
Lieferumfang 31
Technische Daten 31
Allgemeine Sicherheitshinweise 32
Verwendung und Behandlung des Akkuwerkzeugs 32
Erweiterte Sicherheitshinweise 33
Sicherheitshinweise für Ladegeräte 34
Vor der Inbetriebnahme 35
Akku-Pack laden (siehe Abb. A) 35
Wartung und Lagerung 36
Garantie der Kompernaß Handels GmbH 36
Service 39
Importeur 39
Entsorgung 40
Hinweise zur EG-Konformitätserklärung 41
Ersatz-Akku Bestellung 42
Telefonische Bestellung 42

Einleitung

Wir beglückwünschen Sie zum Kauf Ihres neuen Gerätes. Sie haben sich damit für ein hochwertiges Produkt entschieden. Die Bedienungsanleitung ist Teil dieses Produkts. Sie enthält wichtige Hinweise für Sicherheit, Gebrauch und Entsorgung. Machen Sie sich vor der Benutzung des Produkts mit allen Bedien- und Sicherheitshinweisen vertraut. Benutzen Sie das Produkt nur wie beschrieben und für die angegebenen Einsatzbereiche. Händigen Sie alle Unterlagen bei Weitergabe des Produkts an Dritte mit aus.

Bestimmungsgemäßer Gebrauch

Dieses Ladegerät ist ausschließlich zum Aufladen von Akkus der PARKSIDE PAPK 12 A1/A2/A3/B1 Serie bestimmt. Dieser Akku ist passend zu:

PARKSIDE X 12V TEAM

Dieser Akku ist nicht für den gewerblichen Einsatz bestimmt. Jede andere Verwendung oder Veränderung des Gerätes gilt als nicht bestimmungsgemäß und birgt erhebliche Unfallgefahren. Für aus bestimmungswidriger Verwendung entstandene Schäden übernimmt der Hersteller keine Haftung.

Ausstattung

❶ Akku-Pack

❷ Entriegelungstasten

❸ Rote Ladekontroll-LED

❹ Grüne Ladekontroll-LED

❺ Schnell-Ladegerät

Lieferumfang

1 Akku 2 Ah

1 Akku-Schnellladegerät

1 Betriebsanleitung

Technische Daten

12-V-Akku, 2 Ah PAPK 12 A3

Typ	LITHIUM-IONEN
Bemessungsspannung	12 V ⎓ (Gleichstrom)
Kapazität	2000 mAh/24 Wh
Zellen	3

Ladegerät, 2,4 A PLGK 12 A2

EINGANG/Input

Bemessungsspannung	220–240 V ~ (Wechselstrom), 50–60 Hz
Bemessungsaufnahme	50 W
Sicherung (innen)	2 A T2A

AUSGANG/Output

Bemessungsspannung	12 V ⎓ (Gleichstrom)
Bemessungsstrom	2,4 A
Ladedauer	ca. 60 min
Schutzklasse	II / ⧈ (Doppelisolierung)

Allgemeine Sicherheitshinweise

⚠ WARNUNG!

- **Lesen Sie alle Sicherheitshinweise und Anweisungen.** Versäumnisse bei der Einhaltung der Sicherheitshinweise und Anweisungen können elektrischen Schlag, Brand und/oder schwere Verletzungen verursachen. **Bewahren Sie alle Sicherheitshinweise und Anweisungen für die Zukunft auf.**

Verwendung und Behandlung des Akkuwerkzeugs

a) **Laden Sie die Akkus nur in Ladegeräten auf, die vom Hersteller empfohlen werden.** Für ein Ladegerät, das für eine bestimmte Art von Akkus geeignet ist, besteht Brandgefahr, wenn es mit anderen Akkus verwendet wird.

b) **Verwenden Sie nur die dafür vorgesehenen Akkus in den Elektrowerkzeugen.** Der Gebrauch von anderen Akkus kann zu Verletzungen und Brandgefahr führen.

c) **Halten Sie den nicht benutzten Akku fern von Büroklammern, Münzen, Schlüsseln, Nägeln, Schrauben oder anderen kleinen Metallgegenständen, die eine Überbrückung der Kontakte verursachen könnten.** Ein Kurzschluss zwischen den Akkukontakten kann Verbrennungen oder Feuer zur Folge haben.

d) **Bei falscher Anwendung kann Flüssigkeit aus dem Akku austreten. Vermeiden Sie den Kontakt damit. Bei zufälligem Kontakt mit Wasser abspülen. Wenn die Flüssigkeit in die Augen kommt, nehmen Sie zusätzlich ärztliche Hilfe in Anspruch.** Austretende Akkuflüssigkeit kann zu Hautreizungen oder Verbrennungen führen.

VORSICHT! EXPLOSIONSGEFAHR!
Laden Sie nicht aufladbare Batterien niemals auf.

Schützen Sie den Akku vor Hitze, z. B. auch vor dauernder Sonneneinstrahlung, Feuer, Wasser und Feuchtigkeit. Es Besteht Explosionsgefahr.

Erweiterte Sicherheitshinweise

- **Benutzen Sie keinen beschädigten oder veränderten Akku.** Beschädigte oder veränderte Akkus können sich unvorhersehbar verhalten und zu Feuer, Explosion oder Verletzungsgefahr führen.
- **Setzen Sie einen Akku keinem Feuer oder zu hohen Temperaturen aus.** Feuer oder Temperaturen über 130 °C (265 °F) können eine Explosion hervorrufen.
- **Befolgen Sie alle Anweisungen zum Laden und laden Sie den Akku oder das Akkuwerkzeug niemals außerhalb des in der Betriebsanleitung angegebenen Temperaturbereichs.** Falsches Laden oder Laden außerhalb des zugelassenen Temperaturbereichs kann den Akku zerstören und die Brandgefahr erhöhen.

⚠ WARNUNG!

- Verwenden Sie kein Zubehör welches nicht von PARKSIDE empfohlen wurde. Dies kann zu elektrischen Schlag und Feuer führen.

Sicherheitshinweise für Ladegeräte

- Dieses Gerät kann von Kindern ab 8 Jahren und darüber sowie von Personen mit verringerten physischen, sensorischen oder mentalen Fähigkeiten oder Mangel an Erfahrung und Wissen benutzt werden, wenn sie beaufsichtigt oder bezüglich des sicheren Gebrauchs des Gerätes unterwiesen wurden und die daraus resultierenden Gefahren verstehen. Kinder dürfen nicht mit dem Gerät spielen. Reinigung und Benutzer-Wartung dürfen nicht von Kindern ohne Beaufsichtigung durchgeführt werden.
- Wenn die Netzanschlussleitung dieses Gerätes beschädigt wird, muss sie durch den Hersteller oder seinen Kundendienst oder eine ähnlich qualifizierte Person ersetzt werden, um Gefährdungen zu vermeiden.

Das Ladegerät ist nur für den Betrieb im Innenbereich geeignet.

⚠ WARNUNG!

- Wenn die Netzanschlussleitung dieses Gerätes beschädigt wird, muss sie durch den Hersteller oder seinen Kundendienst oder eine ähnlich qualifizierte Person ersetzt werden, um Gefährdungen zu vermeiden.

⚠ ACHTUNG!

- Dieses Ladegerät kann nur die folgenden Batterien laden: PAPK 12 A1/PAPK 12 A2/PAPK 12 A3/PAPK 12 B1.
- Eine aktuelle Liste der Akkukompatibilität finden Sie unter www.lidl.de/Akku.

Vor der Inbetriebnahme

Akku-Pack laden (siehe Abb. A)

⚠ VORSICHT!

► Ziehen Sie immer den Netzstecker, bevor Sie den Akku-Pack aus dem Ladegerät nehmen bzw. einsetzen.

HINWEIS

► Laden Sie den Akku-Pack nie, wenn die Umgebungstemperatur unterhalb 10 °C oder oberhalb 40 °C liegt. Soll ein Lithium-Ionen-Akku längere Zeit gelagert werden, muss regelmäßig der Ladezustand kontrolliert werden. Der optimale Ladezustand liegt zwischen 50 und 80%. Das Lagerungsklima soll kühl und trocken sein in einer Umgebungstemperatur zwischen 0 °C und 50 °C.

- Stecken Sie den Akku-Pack ❶ in das Schnell-Ladegerät ❺.
- Stecken Sie den Netzstecker in die Steckdose. Die Ladekontroll-LED ❸ leuchtet rot.
- Die grüne Ladekontroll-LED ❹ signalisiert Ihnen, dass der Ladevorgang abgeschlossen und der Akku-Pack einsatzbereit ist.
- Schieben Sie den Akku-Pack ❶ in das Gerät ein.
- Schalten Sie das Schnell-Ladegerät ❺ zwischen aufeinanderfolgenden Ladevorgängen für mindestens 15 Minuten ab. Ziehen Sie dazu den Netzstecker.

Wartung und Lagerung

- Sollten Sie das Gerät längere Zeit nicht benutzen, entnehmen Sie die Akkus und lagern Sie es an einem sauberen, trockenen Ort ohne direkte Sonneneinstrahlung.
- Soll ein Lithium-Ionen-Akku längere Zeit gelagert werden, muss regelmäßig der Ladezustand kontrolliert werden. Der optimale Ladezustand liegt zwischen 50 % und 80 %. Das optimale Lagerungsklima ist kühl und trocken.
- **Warten Sie niemals beschädigte Akkus.**
  Sämtliche Wartung von Akkus sollte nur durch den Hersteller oder bevollmächtigte Kundendienststellen erfolgen.

Garantie der Kompernaß Handels GmbH

Sehr geehrte Kundin, sehr geehrter Kunde,

Sie erhalten auf dieses Gerät 3 Jahre Garantie ab Kaufdatum. Im Falle von Mängeln dieses Produkts stehen Ihnen gegen den Verkäufer des Produkts gesetzliche Rechte zu. Diese gesetzlichen Rechte werden durch unsere im Folgenden dargestellte Garantie nicht eingeschränkt.

Garantiebedingungen

Die Garantiefrist beginnt mit dem Kaufdatum. Bitte bewahren Sie den Kassenbon gut auf. Dieser wird als Nachweis für den Kauf benötigt.

Tritt innerhalb von drei Jahren ab dem Kaufdatum dieses Produkts ein Material- oder Fabrikationsfehler auf, wird das Produkt von uns – nach unserer Wahl – für Sie kostenlos repariert, ersetzt oder der Kaufpreis erstattet. Diese Garantieleistung setzt voraus, dass innerhalb der Dreijahresfrist das defekte Gerät und der Kaufbeleg (Kassenbon) vorgelegt und schriftlich kurz beschrieben wird, worin der Mangel besteht und wann er aufgetreten ist.

Wenn der Defekt von unserer Garantie gedeckt ist, erhalten Sie das reparierte oder ein neues Produkt zurück. Mit Reparatur oder Austausch des Produkts beginnt kein neuer Garantiezeitraum.

Sie erhalten auf die Akku-Packs der X12V und X20V Team Serie 3 Jahre Garantie ab Kaufdatum.

Garantiezeit und gesetzliche Mängelansprüche
Die Garantiezeit wird durch die Gewährleistung nicht verlängert. Dies gilt auch für ersetzte und reparierte Teile. Eventuell schon beim Kauf vorhandene Schäden und Mängel müssen sofort nach dem Auspacken gemeldet werden. Nach Ablauf der Garantiezeit anfallende Reparaturen sind kostenpflichtig.

Garantieumfang
Das Gerät wurde nach strengen Qualitätsrichtlinien sorgfältig produziert und vor Auslieferung gewissenhaft geprüft.

Die Garantieleistung gilt für Material- oder Fabrikationsfehler. Diese Garantie erstreckt sich nicht auf Produktteile, die normaler Abnutzung ausgesetzt sind und daher als Verschleißteile angesehen werden können oder für Beschädigungen an zerbrechlichen Teilen, z. B. Schalter oder Teile, die aus Glas gefertigt sind.

Diese Garantie verfällt, wenn das Produkt beschädigt, nicht sachgemäß benutzt oder gewartet wurde. Für eine sachgemäße Benutzung des Produkts sind alle in der Bedienungsanleitung aufgeführten Anweisungen genau einzuhalten. Verwendungszwecke und Handlungen, von denen in der Bedienungsanleitung abgeraten oder vor denen gewarnt wird, sind unbedingt zu vermeiden.

Das Produkt ist nur für den privaten und nicht für den gewerblichen Gebrauch bestimmt. Bei missbräuchlicher und unsachgemäßer Behandlung, Gewaltanwendung und bei Eingriffen, die nicht
von unserer autorisierten Serviceniederlassung vorgenommen wurden, erlischt die Garantie.

Garantiezeit gilt nicht bei

- normaler Abnutzung der Akkukapazität
- gewerblichen Gebrauch des Produktes
- Beschädigung oder Veränderung des Produktes durch den Kunden
- Missachtung der Sicherheits- und Wartungsvorschriften, Bedienungsfehler
- Schäden durch Elementarereignisse

Abwicklung im Garantiefall

Um eine schnelle Bearbeitung Ihres Anliegens zu gewährleisten, folgen Sie bitte den folgenden Hinweisen:

- Bitte halten Sie für alle Anfragen den Kassenbon und die Artikelnummer (z. B. IAN 123456) als Nachweis für den Kauf bereit.
- Die Artikelnummer entnehmen Sie bitte dem Typenschild am Produkt, einer Gravur am Produkt, dem Titelblatt der Bedienungsanleitung (unten links) oder dem Aufkleber auf der Rück- oder Unterseite des Produktes.
- Sollten Funktionsfehler oder sonstige Mängel auftreten, kontaktieren Sie zunächst die nachfolgend benannte Serviceabteilung **telefonisch** oder per **E-Mail**.
- Ein als defekt erfasstes Produkt können Sie dann unter Beifügung des Kaufbelegs (Kassenbon) und der Angabe, worin der Mangel besteht und wann er aufgetreten ist, für Sie portofrei an die Ihnen mitgeteilte Serviceanschrift übersenden.

PDF ONLINE
www.lidl-service.com

Auf www.lidl-service.com können Sie diese und viele weitere Handbücher, Produktvideos und Installationssoftware herunterladen.

Mit diesem QR-Code gelangen Sie direkt auf die Lidl-Service-Seite (www.lidl-service.com) und können mittels der Eingabe der Artikelnummer (IAN) 351913_2007 Ihre Bedienungsanleitung öffnen.

⚠ WARNUNG!

- **Lassen Sie Ihre Geräte von der Servicestelle oder einer Elektrofachkraft und nur mit Original-Ersatzteilen reparieren.** Damit wird sichergestellt, dass die Sicherheit des Gerätes erhalten bleibt.
- **Lassen Sie den Austausch des Steckers oder der Netzleitung immer vom Hersteller des Gerätes oder seinem Kundendienst ausführen.** Damit wird sichergestellt, dass die Sicherheit des Gerätes erhalten bleibt.

Service

DE **Service Deutschland**
Tel.: 0800 5435 111 (kostenfrei
aus dem dt. Festnetz/Mobilfunknetz)
E-Mail: kompernass@lidl.de

AT **Service Österreich**
Tel.: 0820 201 222 (0,15 EUR/Min.)
E-Mail: kompernass@lidl.at

CH **Service Schweiz**
Tel.: 0842 665566 (0,08 CHF/Min.,
Mobilfunk max. 0,40 CHF/Min.)
E-Mail: kompernass@lidl.ch

IAN 351913_2007

Importeur

Bitte beachten Sie, dass die folgende Anschrift keine Serviceanschrift ist. Kontaktieren Sie zunächst die benannte Servicestelle.

KOMPERNASS HANDELS GMBH
BURGSTRASSE 21
44867 BOCHUM
GERMANY
www.kompernass.com

Entsorgung

Die Verpackung schützt das Gerät vor Transportschäden. Die Verpackungsmaterialien sind nach umweltverträglichen und entsorgungstechnischen Gesichtspunkten ausgewählt und deshalb recyclebar.

Die Rückführung der Verpackung in den Materialkreislauf spart Rohstoffe und verringert das Abfallaufkommen. Entsorgen Sie nicht mehr benötigte Verpackungsmaterialien gemäß den örtlich geltenden Vorschriften.

Werfen Sie Elektrowerkzeuge nicht in den Hausmüll!

Gemäß Europäischer Richtlinie 2012/19/EU müssen verbrauchte Elektrowerkzeuge getrennt gesammelt und einer umweltgerechten Wiederverwertung zugeführt werden.

Werfen Sie Akkus nicht in den Hausmüll!

Defekte oder verbrauchte Akkus müssen gemäß Richtlinie 2006/66/EG recycelt werden. Geben Sie Akku-Pack und/oder das Gerät über die angebotenen Sammeleinrichtungen zurück.

Über Entsorgungsmöglichkeiten für ausgediente Elektrowerkzeuge/Akku-Pack informieren Sie sich bitte bei Ihrer Gemeinde- oder Stadtverwaltung.

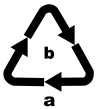

Entsorgen Sie die Verpackung umweltgerecht. Beachten Sie die Kennzeichnung auf den verschiedenen Verpackungsmaterialien und trennen Sie diese gegebenenfalls gesondert. Die Verpackungsmaterialien sind gekennzeichnet mit Abkürzungen (a) und Ziffern (b) mit folgender Bedeutung: 1 – 7: Kunststoffe, 20 – 22: Papier und Pappe, 80 – 98: Verbundstoffe.

Möglichkeiten zur Entsorgung des ausgedienten Produkts erfahren Sie bei Ihrer Gemeinde- oder Stadtverwaltung.

Hinweise zur EG-Konformitätserklärung

Dieses Gerät entspricht hinsichtlich Übereinstimmung mit den grundlegenden Anforderungen und den anderen relevanten Vorschriften der europäischen Richtlinie für elektromagnetische Verträglichkeit 2014/30/EU sowie der Niederspannungsrichtlinie 2014/35/EU.

Die vollständige Original-Konformitätserklärung ist beim Importeur erhältlich.

RoHS Richtlinie (2011/65/EU)*

* Die alleinige Verantwortung für die Ausstellung dieser Konformitätserklärung trägt der Hersteller. Der oben beschriebene Gegenstand der Erklärung erfüllt die Vorschriften der Richtlinie 2011/65/EU des Europäischen Parlaments und des Rates vom 8. Juni 2011 zur Beschränkung der Verwendung bestimmter gefährlicher Stoffe in Elektro- und Elektronikgeräten.

Ersatz-Akku Bestellung

Wenn Sie einen Ersatz-Akku für Ihr Gerät bestellen möchten, so können Sie dies entweder bequem im Internet unter www.kompernass.com oder telefonisch abwickeln.

Dieser Artikel kann aufgrund begrenzter Vorratsmenge nach kurzer Zeit ausverkauft sein.

HINWEIS

► Die Bestellung von Ersatzteilen kann in einigen Ländern nicht online vorgenommen werden. Kontaktieren Sie in diesem Fall bitte die Service-Hotline.

Telefonische Bestellung

(DE) **Service Deutschland** Tel.: 0800 5435 111 (Kostenfrei aus dem dt. Festnetz/Mobilfunknetz)

(AT) **Service Österreich** Tel.: 0820 201 222 (0,15 EUR/Min.)

(CH) **Service Schweiz** Tel.: 0842 665566 (0,08 CHF/Min., Mobilfunk max. 0,40 CHF/Min.)

Um eine schnelle Bearbeitung Ihrer Bestellung zu gewährleisten, halten Sie bitte für alle Anfragen die Artikelnummer (z. B. IAN 351913) des Gerätes bereit. Die Artikelnummer entnehmen Sie bitte dem Typenschild oder dem Titelblatt dieser Anleitung.

KOMPERNASS HANDELS GMBH
BURGSTRASSE 21
44867 BOCHUM
GERMANY
www.kompernass.com

Stan informacji · Informacijos data · Stand der Informationen:
11 / 2020 · Ident.-No.: PAPK12A3+PLGK12A2-102020-1

IAN 351913_2007