PARKSIDE

PDF ONLINE
www.lidl-service.com

CORDLESS ORBITAL SANDER PAEXS 20-Li A1

FI

AKKUKÄYTTÖINEN EPÄKESKOHIOMAKONE

Alkuperäisen käyttöohjeen käännös

SE

BATTERIDRIVEN EXCENTERSLIP

Översättning av bruksanvisning i original

PL

AKUMULATOROWA SZLIFIERKA MIMOŚRODOWA

Tłumaczenie oryginalnej instrukcji obsługi

LT

AKUMULIATORINIS EKSCENTRINIS ŠLIFUOKLIS

Naudojimo instrukcijos originalo vertimas

DE AT CH

AKKU-EXZENTERSCHLEIFER

Originalbetriebsanleitung

IAN 351737_2007

FI SE PL LT

FI

Käännä ennen lukemista kuvallinen sivu esiin ja tutustu seuraavaksi laitteen kaikkiin toimintoihin.

SE

Vik ut bildsidan och ha den till hands när du läser igenom anvisningarna och gör dig bekant med apparatens / maskinens funktioner.

PL

Przed przeczytaniem proszę rozłożyć stronę z ilustracjami, a następnie proszę zapoznać się z wszystkimi funkcjami urządzenia.

LT

Prieš skaitydami atsiverskite lapą su paveikslėliais ir susipažinkite su visomis prietaiso funkcijomis.

DE AT CH

Klappen Sie vor dem Lesen die Seite mit den Abbildungen aus und machen Sie sich anschließend mit allen Funktionen des Gerätes vertraut.

FI	Alkuperäisen käyttöohjeen käännös	Sivu	1
SE	Översättning av bruksanvisning i original	Sidan	15
PL	Tłumaczenie oryginalnej instrukcji obsługi	Strona	29
LT	Naudojimo instrukcijos originalo vertimas	Puslapis	43
DE / AT / CH	Originalbetriebsanleitung	Seite	57

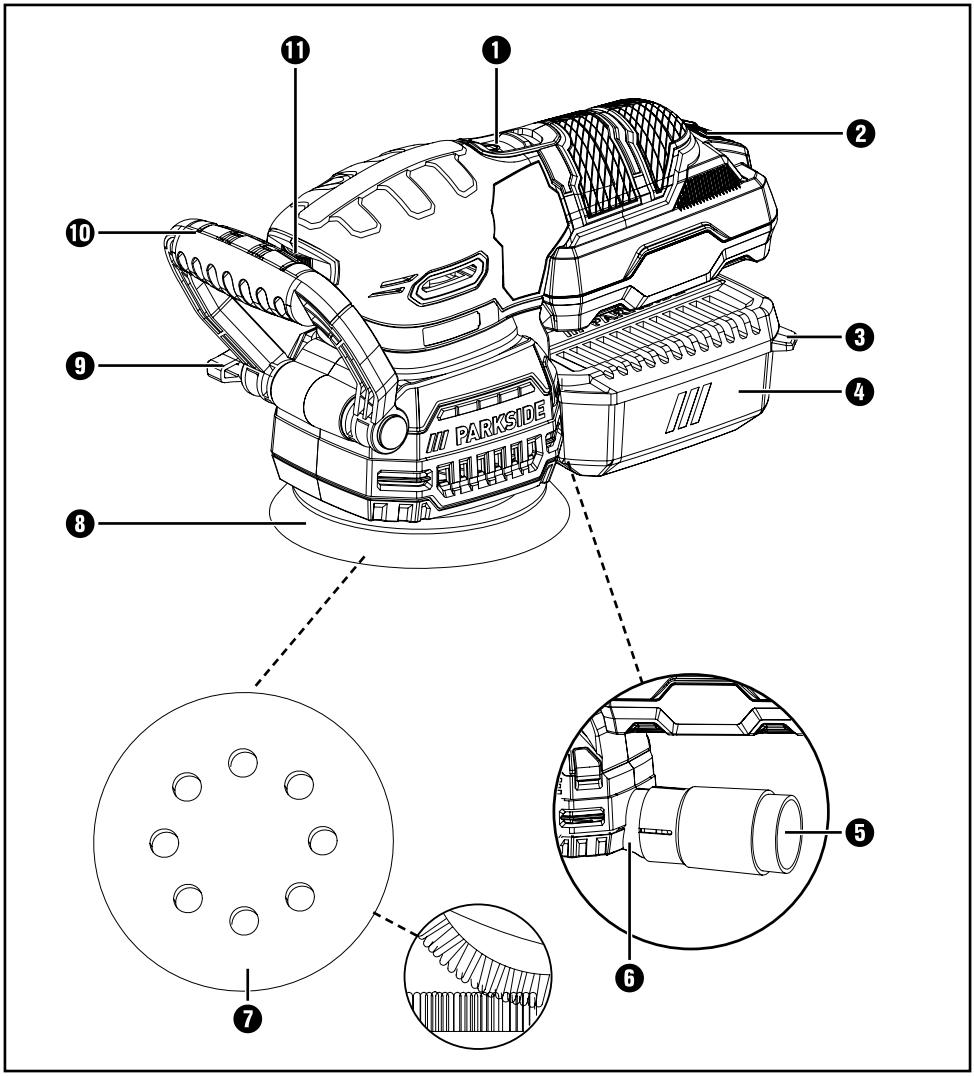
11
1
2
10
3
9
4
PARKSIDE
8
5
6
7

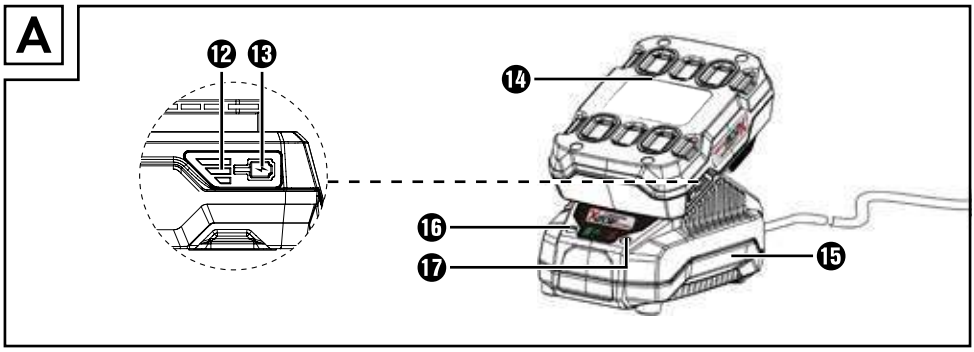
A
12
13
14
16
17
15

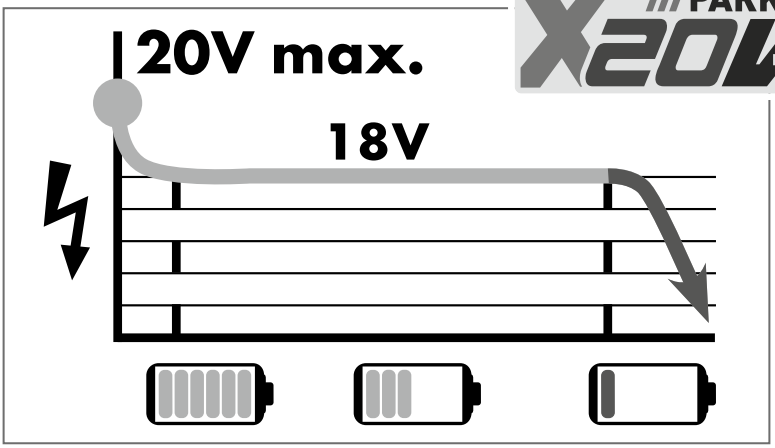

All Parkside tools and the chargers PLG 20 A1/A4/PLG 20 A2/PLG 20 A3/ PDSLG 20 A1 of the X20V Team series are compatible with the PAP 20 A1/ PAP 20 A2/PAP 20 A3/PAP 20 B1/PAP 20 B3 battery pack.			
Charging times / Charging currents	**2 Ah** Battery pack PAP 20 A1/B1	**3 Ah** Battery pack PAP 20 A2	**4 Ah** Battery pack PAP 20 A3/B3
max. 2.4 A Charger PLG 20 A1/A4	**60 min** / 2,4 A	**90 min** / 2,4 A	**120 min** / 2,4 A
max. 3.5 A Charger PLG 20 A2	**45 min** / 3,5 A	**60 min** / 3,5 A	**80 min** / 3,5 A
max. 4.5 A Charger PLG 20 A3	**35 min** / 3,8 A	**45 min** / 4,5 A	**60 min** / 4,5 A
max. 4.5 A Charger PDSLG 20 A1	**35 min** / 3,8 A	**45 min** / 4,5 A	**60 min** / 4,5 A

Sisällysluettelo

Johdanto 2
Määräystenmukainen käyttö 2
Laitteen osat 2
Toimitussisältö 2
Tekniset tiedot 2
Sähkötyökaluja koskevia yleisiä turvallisuusohjeita 3
1. Työpaikan turvallisuus 3
2. Sähköturvallisuus 3
3. Henkilöiden turvallisuus 4
4. Sähkötyökalun käyttö ja käsittely 4
5. Akkutyökalun käyttö ja käsittely 5
6. Huolto 5
Latureita koskevia turvallisuusohjeita 6
Laitekohtaisia turvallisuusohjeita 6
Alkuperäislisävarusteet/-lisälaitteet 7
Ennen käyttöönottoa 7
Akun lataaminen (ks. kuva A) 7
Akun asettaminen laitteeseen ja irrottaminen laitteesta 7
Akun varaustilan tarkastaminen 7
Hiomapaperin valitseminen 7
Hiomapaperin kiinnittäminen 8
Pölynpoisto 8
Laitteen oma pölynkeruulaatikko 8
Supistuskappale 8
Käyttöönotto 8
Lisäkahvan säätäminen 9
Päällekytkeminen ja sammuttaminen 9
Pyörimisnopeuden säätäminen 9
Työskentelyohjeet 9
Huolto ja puhdistus 9
Kompernass Handels GmbH:n takuu 10
Huolto 11
Maahantuoja 11
Hävittäminen 11
Alkuperäinen vaatimustenmukaisuusvakuutus 12
Vara-akun tilaaminen 13
Tilaus puhelimitse 13

AKKUKÄYTTÖINEN EPÄKESKOHIOMAKONE PAEXS 20-Li A1

Johdanto

Onnittelut uuden laitteen hankinnasta. Olet valinnut laadukkaan tuotteen. Käyttöohje on osa tätä tuotetta. Se sisältää turvallisuutta, käyttöä ja hävittämistä koskevia tärkeitä ohjeita. Tutustu ennen tuotteen käyttöä kaikkiin käyttö- ja turvallisuusohjeisiin. Käytä tuotetta vain kuvatulla tavalla ja vain mainittuihin käyttötarkoituksiin. Kun luovutat tuotteen eteenpäin, liitä mukaan kaikki tuotetta koskevat asiakirjat.

Määräystenmukainen käyttö

Laite on tarkoitettu – hiomapaperin mukaan – puun, muovin, metallin, tasoiteaineen sekä maalattujen pintojen kuivahiontaan. Laitteen muu käyttö tai muuttaminen on määräystenvastaista, ja siihen liittyy huomattava tapaturmariski. Emme vastaa määräystenvastaisesta käytöstä aiheutuneista vahingoista. Tuotetta ei saa käyttää kaupallisiin tarkoituksiin.

Laitteen osat

❶ Virtakytkin
❷ Vapautuspainike
❸ Läppä (pölynkeruulaatikko)
❹ Laitteen oma pölynkeruulaatikko
❺ Supistuskappale ulkoisen pölynpoiston liittämistä varten
❻ Sovitinliitäntä
❼ Hiomapaperi
❽ Hiomalevy
❾ Ruuvi
❿ Lisäkahva
⓫ Pyörimisnopeuden säädin

Kuva A

⓬ Akkuvarauksen merkkivalo
⓭ Akkuvarauksen painike
⓮ Akku*
⓯ Pikalaturi*
⓰ Vihreä LED-merkkivalo
⓱ Punainen LED-merkkivalo

Toimitussisältö

1 akkukäyttöinen epäkeskohiomakone
4 epäkeskohiomapaperia (karkeus 60/80/120/240)
1 pölynkeruulaatikko
1 supistuskappale ulkoisen pölynpoiston liittämistä varten
1 käyttöohje

Tekniset tiedot

Akkukäyttöinen epäkeskohiomakone PAEXS 20-Li A1

Mitoitusjännite	20 V ⎓ (tasavirta)
Nimellispyörimisnopeus tyhjäkäynnillä	n_0 3 000 – 12 000 min^{-1}
Hiomapaperi	Ø 125 mm

Akku PAP 20 A1*

Tyyppi	LITIUMIONI
Mitoitusjännite	20 V ⎓ (tasavirta)
Kapasiteetti	2 Ah
Kennot	5

Akun pikalaturi PLG 20 A1*

TULO/Input

Mitoitusjännite	230 – 240 V ~, 50 Hz (vaihtovirta)
Nimellisottoteho	65 W
Sulake (sisällä)	3,15 A T3.15A

LÄHTÖ/Output

Mitoitusjännite	21,5 V ⎓ (tasavirta)
Nimellisvirta	2,4 A
Latauksen kesto	noin 60 min
Suojausluokka	II/⧈ (kaksoiseristys)

* AKKU JA LATURI EIVÄT SISÄLLY TOIMITUKSEEN

Melua ja tärinää koskevat tiedot

Meluarvo on mitattu standardin EN 62841 mukaan. Sähkötyökalun tyypillinen A-painotettu melutaso:

Äänenpainetaso	L_{PA} = 82,3 dB (A)
Äänitehotaso	L_{WA} = 93,3 dB (A)
Virhemarginaali	K = 3 dB

Käytä kuulosuojaimia!

Arvioitu kiihtyvyys tavallisesti

Pääkahva	a_h = 10,6 m/s²
Epävarmuus	K = 1,5 m/s²
Lisäkahva	a_h = 18,6 m/s²
Epävarmuus	K = 1,5 m/s²

HUOMAUTUS

- ► Ilmoitetut tärinäaltistusarvot ja melupäästöarvot on mitattu normitetulla mittausmenetelmällä, ja niitä voidaan käyttää sähkötyökalujen vertailuun.
- ► Ilmoitettuja tärinäaltistusarvoja ja ilmoitettuja melupäästöarvoja voidaan käyttää myös kuormituksen suuntaa antavaan arviointiin.

⚠ VAROITUS!

- ► Tärinä- ja melupäästöarvot voivat poiketa sähkötyökalun todellisessa käytössä ilmoitetuista arvoista, sähkötyökalun käyttötavasta ja erityisesti työstettävän kappaleen tyypistä riippuen.
- ► Pyri pitämään kuormitus mahdollisimman pienenä. Tärinäaltistusta vähentävät esimerkiksi käsineiden käyttö työkalua käytettäessä ja työajan rajoittaminen. Tällöin on otettava huomioon koko käyttöaika (myös ajat, joina sähkötyökalu on sammutettuna, ja ajat, joina se on päällä, mutta käy ilman kuormitusta).

⚠ Sähkötyökaluja koskevia yleisiä turvallisuusohjeita

⚠ VAROITUS!

- ► **Lue kaikki tätä sähkötyökalua koskevat turvallisuus- ja käyttöohjeet ja huomioi kuvat sekä sähkötyökalun tekniset tiedot.** Seuraavien ohjeiden laiminlyönti voi aiheuttaa sähköiskun, tulipalon ja/tai vakavia loukkaantumisia.

Säilytä kaikki turvallisuusohjeet ja muut ohjeet myöhempää käyttöä varten.

Turvallisuusohjeissa käytetty käsite ”sähkötyökalu” koskee sekä verkkokäyttöisiä sähkötyökaluja (virtajohdolliset) että akkukäyttöisiä sähkötyökaluja (ilman virtajohtoa).

1. Työpaikan turvallisuus

a) **Pidä työskentelyalue puhtaana ja huolehdi hyvästä valaistuksesta.** Epäjärjestys ja valaisemattomat työskentelyalueet saattavat johtaa onnettomuuksiin.

b) **Älä käytä sähkötyökalua räjähdysalttiissa ympäristöissä, joissa on helposti syttyviä nesteitä, kaasuja tai pölyä.** Sähkötyökaluilla työstämisessä syntyy kipinöitä, jotka voivat sytyttää pölyn tai höyryt.

c) **Pidä lapset ja muut henkilöt poissa sähkötyökalun lähettyviltä työskentelyn aikana.** Jos tarkkaavaisuutesi häiriintyy, voit menettää sähkötyökalun hallinnan.

2. Sähköturvallisuus

a) **Sähkötyökalun pistokkeen on sovittava pistorasiaan. Pistoketta ei saa muuttaa millään tavalla. Älä käytä sovitinpistokkeita suojamaadoitettujen sähkötyökalujen kanssa.** Muuttamattomat pistokkeet ja sopivat pistorasiat vähentävät sähköiskun vaaraa.

b) **Vältä kehokontaktia maadoitettujen pintojen, kuten putkien, lämpöpattereiden, liesien ja jääkaappien kanssa.** Sähköiskun vaara on tavallista suurempi, jos kehosi on maadoitettu.

c) **Suojaa sähkötyökaluja sateelta ja kosteudelta.** Veden pääsy sähkölaitteeseen lisää sähköiskun vaaraa.

d) **Älä käytä liitäntäjohtoa väärin sähkötyökalun kantamiseen tai ripustamiseen, äläkä irrota pistoketta pistorasiasta vetämällä virtajohdosta. Pidä liitäntäjohto loitolla kuumuudesta, öljystä, terävistä reunoista ja laitteen liikkuvista osista.** Vaurioituneet tai sotkeutuneet liitäntäjohdot lisäävät sähköiskun vaaraa.

e) **Jos työskentelet sähkötyökalulla ulkona, käytä vain ulkokäyttöön hyväksyttyjä jatkojohtoja.** Ulkokäyttöön soveltuvan jatkojohdon käyttö pienentää sähköiskun vaaraa.

f) **Jos sähkötyökalun käyttöä kosteassa ympäristössä ei voida välttää, on käytettävä vikavirtakytkintä.** Vikavirtakytkimen käyttö pienentää sähköiskun vaaraa.

3. Henkilöiden turvallisuus

a) **Ole tarkkaavainen, keskity siihen, mitä olet tekemässä ja toimi harkiten työskennellessäsi sähkötyökalun kanssa. Älä käytä sähkötyökalua, jos olet väsynyt taikka huumausaineiden, alkoholin tai lääkeaineiden vaikutuksen alaisena.** Pienikin tarkkaavaisuuden herpaantuminen sähkötyökalua käytettäessä voi aiheuttaa vakavia loukkaantumisia.

b) **Käytä henkilönsuojaimia ja aina suojalaseja.** Sähkötyökalun tyypin ja käyttötarkoituksen edellyttämien henkilönsuojainten kuten pölyltä suojaavan hengityssuojaimen, liukumattomien turvajalkineiden, suojakypärän tai kuulosuojainten käyttö vähentää loukkaantumisriskiä.

c) **Varo käynnistämästä sähkötyökalua vahingossa. Varmista, että sähkötyökalu on kytketty pois päältä, ennen kuin liität sen sähköverkkoon ja/tai kiinnität akun, otat sähkötyökalun käteen tai kannat sitä.** Tapaturmat ovat mahdollisia, jos sormesi on virtakytkimellä, kun kannat sähkötyökalua, tai jos sähkötyökalu on kytketty päälle, kun liität sen sähköverkkoon.

d) **Poista kaikki säätötyökalut ja lenkkiavaimet ennen sähkötyökalun käynnistämistä.** Sähkötyökalun pyörivässä osassa oleva työkalu tai avain voi aiheuttaa loukkaantumisia.

e) **Vältä työskentelyä epätavallisessa asennossa. Huolehdi tukevasta asennosta ja säilytä tasapaino koko ajan.** Näin pystyt yllättävissä tilanteissa hallitsemaan sähkötyökalua paremmin.

f) **Käytä soveltuvaa vaatetusta. Älä käytä löysiä vaatteita tai koruja. Pidä hiukset ja vaatteet poissa liikkuvien osien lähettyviltä.** Löysä vaatetus, korut tai pitkät hiukset voivat jäädä kiinni liikkuviin osiin.

g) **Jos laitteeseen voidaan asentaa pölynpoisto- tai pölynkeruulaite, se on liitettävä laitteeseen, ja sitä on käytettävä oikein.** Pölynpoistolaitteen käyttäminen voi vähentää pölyn aiheuttamia vaaroja.

h) **Älä luulottele itsellesi, ettei sähkötyökalun käyttöön liittyisi vaaroja, äläkä jätä turvallisuusohjeita noudattamatta, vaikka olisitkin käyttänyt sähkötyökalua jo useita kertoja ja sen käyttö olisi sinulle tuttua.** Jo muutaman sekunninsadasosan tarkkaamattomuus voi johtaa vakaviin loukkaantumisiin.

4. Sähkötyökalun käyttö ja käsittely

a) **Älä ylikuormita sähkötyökalua. Käytä kulloiseenkin työhön soveltuvaa sähkötyökalua.** Sopivalla sähkötyökalulla työskentely on tehokkaampaa ja turvallisempaa ohjeistetulla tehoalueella työskenneltäessä.

b) **Älä käytä sähkötyökalua, jonka kytkin on viallinen.** Sähkötyökalu, jota ei voi enää kytkeä päälle tai pois päältä, on vaarallinen ja vaatii korjausta.

c) **Irrota pistoke pistorasiasta ja/tai poista irrotettava akku, ennen kuin teet säätöjä laitteeseen, vaihdat työkaluja tai asetat sähkötyökalun sivuun.** Tällä varotoimella estetään sähkötyökalun tahaton käynnistyminen.

d) **Säilytä käyttämättömät sähkötyökalut lasten ulottumattomissa. Älä luovuta sähkötyökalua henkilöille, jotka eivät osaa käyttää sitä tai eivät ole lukeneet näitä ohjeita.** Sähkötyökalut ovat vaarallisia kokemattomien henkilöiden käsissä.

e) **Hoida sähkö- ja vaihtotyökaluja huolellisesti. Varmista, että liikkuvat osat toimivat moitteettomasti, että ne eivät juutu kiinni eikä mikään osa ole murtunut tai vahingoittunut niin, että sähkötyökalun toiminta häiriintyy. Korjauta vaurioituneet osat ennen sähkötyökalun käyttöä.** Moni tapaturma johtuu huonosti huolletuista sähkötyökaluista.

f) **Pidä leikkuutyökalut terävinä ja puhtaina.** Huolella hoidetut ja leikkuureunoiltaan terävät leikkuuterät eivät juutu niin helposti kiinni, ja niiden käyttö on helpompaa.

g) **Käytä sähkötyökaluja, vaihtotyökaluja jne. tässä annettujen ohjeiden mukaisesti. Huomioi työskentelyolosuhteet ja suoritettava tehtävä.** Sähkötyökalujen käyttö muussa kuin niille tarkoitetussa käyttötarkoituksessa voi aiheuttaa vaaratilanteita.

h) **Pidä kahvat ja tartuntapinnat kuivina ja puhtaina. Niissä ei saa olla öljyä tai rasvaa.** Jos kahvat ja tartuntapinnat ovat liukkaat, sähkötyökalun turvallinen käyttö ja hallinta ei ole mahdollista ennalta arvaamattomissa tilanteissa.

5. Akkutyökalun käyttö ja käsittely

a) **Lataa akut ainoastaan valmistajan suosittelemilla latureilla.** Akkujen lataaminen muilla kuin niille tarkoitetuilla latureilla saattaa aiheuttaa tulipalon.

b) **Käytä sähkötyökaluissa ainoastaan niille tarkoitettuja akkuja.** Muiden akkujen käyttö voi aiheuttaa loukkaantumisia ja/tai tulipalovaaran.

c) **Säilytä käyttämätön akku poissa paperiliitinten, kolikoiden, avainten, naulojen, ruuvien tai muiden pienten metalliesineiden läheltä, sillä nämä saattavat oikosulkea akun liitinnavat.** Oikosulku akkuliitäntöjen välillä voi aiheuttaa palovammoja tai tulipalon.

d) **Virheellisessä käytössä akusta saattaa valua nestettä. Vältä koskettamasta sitä. Jos nestettä joutuu iholle, huuhtele vedellä. Jos nestettä joutuu silmiin, hakeudu lisäksi lääkärin hoitoon.** Ulos vuotava akkuneste voi aiheuttaa ihoärsytystä ja palovammoja.

e) **Älä käytä vaurioitunutta tai muutettua akkua.** Vaurioituneet tai muutetut akut voivat reagoida odottamattomasti ja aiheuttaa tulipalon, räjähdyksen tai loukkaantumisvaaran.

f) **Älä altista akkua tulelle tai liian korkeille lämpötiloille.** Tuli tai yli 130 °C:n (265 °F) lämpötilat voivat aiheuttaa räjähdyksen.

g) **Noudata kaikkia akun latausta koskevia ohjeita, äläkä koskaan lataa akkua tai akkukäyttöistä työkalua käyttöohjeessa ilmoitetun lämpötila-alueen ulkopuolella.** Vääränlainen lataaminen tai lataaminen sallitun lämpötila-alueen ulkopuolella voi tuhota akun ja lisätä palovaaraa.

VARO! RÄJÄHDYSVAARA!
Älä koskaan lataa muita kuin uudelleenladattavia akkuja.

Suojaa akkua kuumuudelta sekä esimerkiksi pitkäaikaiselta auringonpaisteelta, tulelta, vedeltä ja kosteudelta. On olemassa räjähdysvaara.

6. Huolto

a) **Anna sähkötyökalu vain pätevän ammattihenkilöstön korjattavaksi ainoastaan alkuperäisiä varaosia käyttäen.** Näin voidaan taata sähkötyökalun turvallinen toiminta myös korjauksen jälkeen.

b) **Älä koskaan huolla vaurioituneita akkuja.** Akkujen huollon saa suorittaa vain valmistaja tai valtuutettu huoltoliike.

Latureita koskevia turvallisuusohjeita

- Kahdeksan vuotta täyttäneet lapset sekä henkilöt, joiden fyysiset, aistimukselliset tai henkiset kyvyt ovat rajalliset tai joilla ei ole riittävää kokemusta tai tietoa laitteen käytöstä, saavat käyttää laitetta vain valvonnan alaisena, tai jos heitä on opastettu laitteen turvalliseen käyttöön ja he ovat ymmärtäneet laitteen käyttöön liittyvät vaarat. Lapset eivät saa leikkiä laitteella. Lapset eivät saa puhdistaa tai huoltaa laitetta ilman valvontaa.
- Jos tämän laitteen virtajohto vahingoittuu, johdon saa vaarojen välttämiseksi vaihtaa vain laitteen valmistaja, valmistajan asiakashuolto tai vastaavasti pätevä henkilö.

Laturi on tarkoitettu käytettäväksi vain sisätiloissa.

⚠ HUOMIO!

- Tällä laturilla voidaan ladata vain seuraavia akkuja: PAP 20 A1/PAP 20 A2/PAP 20 A3/ PAP 20 B1/PAP 20 B3.
- Päivitetty luettelo yhteensopivista akuista on nähtävissä osoitteessa www.Lidl.de/Akku.

⚠ VAROITUS!

- Älä käytä laturia, jos sen johto, virtajohto tai pistoke on vaurioitunut. Viallinen virtajohto voi aiheuttaa hengenvaarallisen sähköiskun.

Laitekohtaisia turvallisuusohjeita

- Varmista työstettävä kappale. On turvallisempaa kiinnittää työkappale kiinnityslaitteilla tai ruuvipenkkiin kuin pitää sitä kädessä.
- Älä missään tapauksessa ota käsillä tukea laitteen vierestä tai edestä tai työstettävältä pinnalta, sillä otteen lipeäminen aiheuttaa loukkaantumisvaaran.
- **KIPINÖISTÄ AIHEUTUVA PALOVAARA!** Kun hiotaan metalleja, syntyy kipinöitä. Varmista siksi ehdottomasti, ettei kenenkään turvallisuus ole vaarassa eikä työskentelyalueen lähellä sijaitse palavia materiaaleja.

⚠ VAROITUS!MYRKYLLISIÄ HÖYRYJÄ!

► Työstössä syntyvät haitalliset/myrkylliset pölyt vaarantavat käyttäjän tai lähellä olevien henkilöiden terveyden.

⚠ VAROITUS! PÖLYSTÄ AIHEUTUVA VAARA!

► Jos työstät pitkään puuta tai erityisesti sellaisia materiaaleja, joista irtoaa terveydelle vaarallisia pölyjä, laite tulee liittää soveltuvaan ulkoiseen pölynpoistoon. Käytä suojalaseja ja hengityssuojainta!

- Huolehdi riittävästä tuuletuksesta muoveja, maaleja, lakkoja ym. työstettäessä.
- Älä kastele materiaaleja tai työstettäviä pintoja liuotinainepitoisilla nesteillä.
- Älä työstä kostutettuja materiaaleja tai kosteita pintoja.
- Vältä lyijypitoisten maalien ja muiden terveydelle vahingollisten aineiden hiomista.
- Asbestipitoisen materiaalin työstäminen on kielletty. Asbestia pidetään syöpää aiheuttavana aineena.
- Vältä koskettamasta liikkuvaa hiomapaperia.
- Käytä laitetta vain silloin, kun hiomapaperi on kiinnitetty.
- Älä koskaan käytä laitetta muuhun kuin sille osoitettuun käyttötarkoitukseen ja käytä vain alkuperäisosia/-varusteita. Muiden kuin käyttöohjeessa suositeltujen osien tai varusteiden käyttö voi aiheuttaa loukkaantumisia.

- Anna sammutetun laitteen pysähtyä täysin, ennen kuin lasket sen kädestäsi.
- Pidä laite aina puhtaana ja kuivana ja huolehdi, ettei siihen jää öljy- ja voitelurasvajäämiä.

Alkuperäislisävarusteet/-lisälaitteet

- Käytä vain tässä käyttöohjeessa mainittuja, kiinnitykseltään tämän laitteen kanssa yhteensopivia tarvikkeita ja lisälaitteita.

⚠ VAROITUS!

- Älä käytä tarvikkeita, joita PARKSIDE ei ole suositellut. Seurauksena voi olla sähköisku ja tulipalo.

Ennen käyttöönottoa

Akun lataaminen (ks. kuva A)

⚠ VARO!

► Irrota aina pistoke, ennen kuin poistat akun ⓮ pikalaturista ⓯ tai asetat sen laturiin.

HUOMAUTUS

► Älä koskaan lataa akkua, jos ympäristön lämpötila on alle 10 °C tai yli 40 °C. Jos litiumioniakku varastoidaan pitkäksi aikaa, sen varaustila on tarkastettava säännöllisesti. Akun ihanteellinen varaustila on 50 – 80 %. Akku on varastoitava viileässä ja kuivassa tilassa 0 – 50 °C:n lämpötilassa.

♦ Aseta akku ⓮ pikalaturiin ⓯ (ks. kuva A).

♦ Työnnä pistoke pistorasiaan. Punainen merkkivalo ⓱ syttyy.

♦ Vihreä merkkivalo ⓰ osoittaa, että lataus on päättynyt ja akku ⓮ on valmis käytettäväksi.

⚠ HUOMIO!

♦ Jos punainen merkkivalo ⓱ vilkkuu, akku ⓮ on ylikuumentunut eikä lataaminen ole mahdollista.

♦ Jos sekä punainen että vihreä merkkivalo ⓱ ⓰ vilkkuvat samanaikaisesti, akku ⓮ on viallinen.

♦ Irrota pistoke pistorasiasta. Poista akku ⓮ pikalaturista ⓯.

♦ Älä koskaan lataa akkua ⓮ välittömästi pikalatauksen jälkeen uudelleen. On olemassa akun ⓮ ylikuumentumisen vaara, mikä lyhentää akun käyttöikää.

♦ Sammuta pikalaturi ⓯ peräkkäisten latauskertojen välillä vähintään 15 minuutiksi. Vedä pistoke irti pistorasiasta.

Akun asettaminen laitteeseen ja irrottaminen laitteesta

Akun asettaminen

♦ Napsauta akku ⓮ paikoilleen kahvaan.

Akun irrottaminen

♦ Paina vapautuspainiketta ❷ ja ota akku ⓮ pois.

Akun varaustilan tarkastaminen

♦ Voit tarkastaa akun varauksen painamalla akkuvarauksen painiketta ⓭ (ks. kuva A). Akun varaustila näytetään akkuvarauksen merkkivalolla ⓬ seuraavasti:
PUNAINEN/ORANSSI/VIHREÄ = maksimilataus
PUNAINEN/ORANSSI = puolilataus
PUNAINEN = heikko lataus – lataa akku

Hiomapaperin valitseminen

Hiontateho ja hiottava pinta

Hiontateho ja hiotun pinnan laatu riippuvat hiomapaperin karkeudesta.

♦ Huomioi, että eri materiaalien työstö vaatii karkeudeltaan erilaisia hiomapapereita.

Hiomapaperin kiinnittäminen

⚠ VAROITUS!

► Irrota akku aina ennen laitteelle suoritettavia töitä.

HUOMAUTUS

► Poista pöly ja lika hiomalevystä ❽ ennen uuden hiomapaperin ❼ kiinnittämistä.

Tarrakiinnityksellä varustettujen hiomapaperien kiinnittäminen

♦ Voit kiinnittää hiomapaperin ❼ tarrakiinnityksen avulla hiomalevyyn ❽ .

♦ Varmista, että hiomapaperissa ❼ ja hiomalevyssä ❽ olevat, pölynpoistoa tehostavat reiät osuvat kohdakkain.

Tarrakiinnityksellä varustettujen hiomapaperien irrottaminen

♦ Irrota hiomapaperi ❼ hiomalevystä ❽ vetämällä.

Pölynpoisto

⚠ VAROITUS! PALOVAARA!

► Palovaara on olemassa, kun työskennellään sähkölaitteilla, joissa on pölynkeruulaatikko tai jotka voidaan yhdistää pölynpoistoliitännällä pölynimuriin! Epäsuotuisissa olosuhteissa, kuten kipinöiden lentäessä metallia tai puussa olevia metallijäämiä hiottaessa, laitteen pölynkeruulaatikko (tai pölynimurin pölypussissa) oleva puupöly voi syttyä palamaan itsestään. Näin voi käydä etenkin silloin, kun puupölyyn on sekoittunut maalinjäämiä tai muita kemiallisia aineita ja hiottava kappale on pitkän työskentelyn jälkeen kuuma. Vältä siksi ehdottomasti hiottavan kappaleen ja laitteen ylikuumenemista. Tyhjennä pölynkeruulaatikko tai pölynimurin pölypussi aina työskentelytauoilla.

Käytä hengityssuojainta!

HUOMAUTUS

► Pölynpoistoa varten tarvitset reiällisiä hiomapapereita.

Laitteen oma pölynkeruulaatikko

Liittäminen

♦ Työnnä laitteen oma pölynkeruulaatikko ❹ laitteeseen vasteeseen asti.

Irrottaminen

♦ Vedä laitteen oma pölynkeruulaatikko ❹ irti laitteesta.

HUOMAUTUS

► Tyhjennä laitteen oma pölynkeruulaatikko ❹ ajoissa, jotta imuteho säilyisi ihanteellisena.

♦ Irrota sitä varten laitteen oma pölynkeruulaatikko ❹ laitteesta edellä kuvatulla tavalla. Avaa pölynkeruulaatikko vetämällä läpästä ❸ ja poista kansi. Puhdista nyt molemmat osat huolellisesti koputtamalla.

Supistuskappale

Liittäminen

♦ Työnnä ulkoisen pölynpoiston liittämiseen tarkoitettu supistuskappale ❺ sovitinliitäntään ❻.

♦ Työnnä sallitun pölynpoistolaitteen (esim. verstasimurin) letku ulkoisen pölynpoiston liittämiseen tarkoitettuun supistuskappaleeseen ❺.

Irrottaminen

♦ Vedä pölynpoistolaitteen letku irti ulkoisen pölynpoiston liittämiseen tarkoitetusta supistuskappaleesta ❺.

♦ Irrota supistuskappale ❺.

Käyttöönotto

HUOMAUTUS

► Kytke laite päälle aina ennen materiaalikosketusta ja vie se vasta sitten työstettävälle kappaleelle.

Lisäkahvan säätäminen

Voit säätää lisäkahvan ⑩ useampaan eri asentoon.

- Irrota lisäkahvan ⑩ säätämistä varten ruuvi ⑨.
- Säädä lisäkahva ⑩ haluttuun asentoon.
- Kiristä ruuvi ⑨ jälleen.

Päällekytkeminen ja sammuttaminen

Laitteen päälle kytkeminen

- Paina virtakytkin ❶ asentoon "I".

Laitteen sammuttaminen

- Paina virtakytkin ❶ asentoon "0".

Pyörimisnopeuden säätäminen

- Säädä pyörimisnopeuden säädin ⑪ välille 1 – 6.

Työskentelyohjeet

- Ohjaa käynnissä oleva laite työstettävälle kappaleelle.
- Älä paina laitetta liikaa.
- Työstä kappaletta tasaisella liikkeellä.
- Vaihda hiomapaperi uuteen ajoissa.
- Älä koskaan hio erilaisia materiaaleja (esim. puuta ja sen jälkeen metallia) samalla hiomapaperilla. Ainoastaan hyväkuntoisilla hiomapapereilla saavutetaan hyviä hiontatuloksia.
- Puhdista hiomapaperi aika ajoin pölynimurilla.
- Hio vaikeapääsyiset paikat hiomalevyyn kiinnitetyn hiomapaperin etu- tai sivureunalla.
- Hio aina samansuuntaisesti ja niin, että hiontalinjat menevät hieman lomittain.
- Nosta laite työstämisen jälkeen työstettävältä kappaleelta ja kytke se pois päältä.

Huolto ja puhdistus

VAROITUS! LOUKKAANTUMISVAARA! Sammuta laite ennen kaikkia laitteelle suoritettavia töitä ja poista akku.

Laite ei vaadi huoltoa.

- Puhdista laite heti, kun olet lopettanut sillä työskentelyn.
- Käytä konerungon puhdistamiseen kuivaa liinaa.
- Poista kiinni tarttunut hiomapöly siveltimellä.
- Älä missään tapauksessa käytä puhdistuksessa teräviä esineitä, bensiiniä, liuotinaineita tai muovia vahingoittavia puhdistusaineita. Varmista, ettei laitteen sisään pääse nesteitä.
- Pidä ilmastointiaukot aina vapaina.

Kompernass Handels GmbH:n takuu

Hyvä asiakas,

Laitteen takuu on 3 vuotta ostopäivästä. Jos havaitset tuotteessa puutteita, sinulla on on oikeus vaatia tuotteen myyjältä lakisääteistä korvausta. Seuraava takuu ei rajoita lakisääteisiä oikeuksiasi ostajana.

Takuuehdot
Takuuaika lasketaan ostopäiväyksestä alkaen. Säilytä ostokuitti hyvässä tallessa. Tarvitset sitä todisteeksi ostosta.

Jos tässä tuotteessa ilmenee kolmen vuoden sisällä ostopäivästä materiaali- tai valmistusvirheitä, korjaamme tai korvaamme tuotteen sinulle veloituksetta harkintamme mukaan tai palautamme ostohinnan. Tämä takuu edellyttää, että viallinen laite toimitetaan meille yhdessä ostotositteen (kuitin) kanssa kolmivuotisen määräajan sisällä. Lisäksi mukaan on liitettävä lyhyt kuvaus viasta ja sen ilmenemisajankohta.

Jos takuu kattaa vian, saat joko tuotteen korjattuna takaisin tai uuden tuotteen. Takuuaika ei ala uudelleen tuotteen korjaamisen tai vaihdon jälkeen.

X 12 V ja X 20 V Team -sarjan akkujen takuu on kolme (3) vuotta ostopäivästä.

Takuuaika ja lakisääteinen virhevastuu
Takuukorjaus ei pidennä takuuaikaa. Tämä koskee myös vaihdettuja ja korjattuja osia. Mahdollisesti jo oston yhteydessä havaittavista vaurioista ja puutteista on ilmoitettava heti, kun tuote on purettu pakkauksesta. Takuuajan päättymisen jälkeen suoritettavat korjaukset ovat maksullisia.

Takuun laajuus
Laite on valmistettu tiukkojen laatuvaatimusten mukaan huolella ja tarkastettu perusteellisesti ennen toimitusta.

Takuu koskee materiaali- tai valmistusvirheitä. Tämä takuu ei kata tuotteen osia, jotka altistuvat normaalille kulumiselle ja joita siksi voidaan pitää kuluvina osina, eikä helposti rikki meneviä osia, kuten kytkimiä tai lasista valmistettuja osia.

Tämä takuu raukeaa, jos tuote on vaurioitunut, tai sitä ei ole käytetty tai huollettu asianmukaisesti. Tuotteen asianmukainen käyttö edellyttää kaikkien käyttöohjeessa esitettyjen ohjeiden tarkkaa noudattamista. Käyttäjän on ehdottomasti vältettävä käyttötarkoituksia ja toimintaa, joita käyttöohjeessa kehotetaan välttämään ja joista siinä varoitetaan.

Tuote on tarkoitettu ainoastaan yksityiskäyttöön, ei kaupallisiin tarkoituksiin. Laitteen vääränlainen tai asiaton käsittely, väkivallan käyttö ja muut kuin valtuutetun huoltopisteen suorittamat korjaukset aiheuttavat takuun raukeamisen.

Takuuaika ei päde, jos takuuvaateen syynä on

- akkukapasiteetin normaali kuluminen
- tuotteen käyttö ammattitarkoituksiin
- asiakkaan aiheuttama tuotevaurio tai muutokset tuotteeseen
- turvallisuus- ja huoltomääräysten noudattamatta jättäminen, käyttövirheet
- luonnonilmiöistä aiheutuneet vauriot

Toimiminen takuutapauksessa
Jotta asiasi voitaisiin käsitellä nopeasti, noudata seuraavia ohjeita:

- Pidä kaikkia kyselyitä varten kassakuitti ja artikkelinumero (esim. IAN 12345) tallessa todisteena ostosta.
- Tuotenumeron löydät tuotteen tyyppikilvestä, kaiverrettuna tuotteeseen, käyttöohjeen otsikkosivulta (alhaalla vasemmalla) tai tuotteen taustapuolella tai pohjassa olevasta tarrasta.
- Mikäli laitteessa ilmenee toimintahäiriöitä tai muita puutteita, ota ensin yhteyttä alla mainittuun huolto-osastoon **puhelimitse** tai **sähköpostitse**.
- Voit lähettää viallisena pitämäsi tuotteen yhdessä ostokuitin kanssa maksutta sinulle ilmoitettuun huolto-osoitteeseen. Liitä mukaan selvitys viasta ja siitä, milloin se on ilmennyt.

Osoitteessa www.lidl-service.com voit ladata tämän ja monia muita käsikirjoja, tuotevideoita ja asennusohjelmia.

Tämän QR-koodin avulla pääset suoraan Lidl-huoltosivustolle (www.lidl-service.com) ja voit avata käyttöohjeesi syöttämällä tuotenumero (IAN) 351737_2007.

⚠ VAROITUS!

- **Laitteen huollossa tulee käyttää vain alkuperäisvaraosia. Toimita laite huoltopisteeseen tai sähköalan ammattilaiselle huollettavaksi.** Näin varmistetaan, että laite säilyy turvallisena.

Huolto

(FI) **Huolto Suomi**
Tel.: 09 4245 3024
E-Mail: kompernass@lidl.fi

IAN 351737_2007

Maahantuoja

Huomaa, että seuraava osoite ei ole huolto-osoite. Ota ensin yhteyttä mainittuun huoltopisteeseen.

KOMPERNASS HANDELS GMBH
BURGSTRASSE 21
44867 BOCHUM
SAKSA
www.kompernass.com

Hävittäminen

Pakkaus koostuu ympäristöystävällisistä materiaaleista, jotka voidaan toimittaa paikallisiin kierrätyspisteisiin.

Älä hävitä sähkötyökaluja kotitalousjätteen mukana!

Eurooppalaisen direktiivin 2012/19/EU mukaan käytöstä poistettavat sähkölaitteet on vietävä niille tarkoitettuun erilliseen keräyspisteeseen, josta ne voidaan toimittaa ympäristömääräysten mukaiseen kierrätykseen.

Elinkaarensa loppuun tulleen laitteen kierrätyksestä ja hävittämisestä saat tietoja kunnan jätehuollosta vastaavalta viranomaiselta.

Älä hävitä akkuja kotitalousjätteen seassa!

Vialliset tai loppuun kuluneet akut on kierrätettävä direktiivin 2006/66/EC määräysten mukaan. Palauta akku ja/tai laite niille tarkoitettuihin keräyspisteisiin.

Käytöstä poistettujen sähkötyökalujen/akkujen hävitysmahdollisuuksista voit kysyä asuinseutusi viranomaisilta.

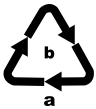

Hävitä pakkaus ympäristöystävällisesti. Huomioi eri pakkausmateriaaleissa olevat merkinnät ja lajittele pakkausmateriaalit tarvittaessa erikseen. Pakkausmateriaalit on merkitty lyhenteillä (a) ja numeroilla (b), joiden merkitys on seuraava:
1–7: muovit, 20–22: paperi ja paperi ja pahvi, 80–98: komposiittimateriaalit.

Elinkaarensa loppuun tulleen tuotteen kierrätyksestä ja hävittämisestä saat tietoja kunnan jätehuollosta vastaavalta viranomaiselta

Alkuperäinen vaatimustenmukaisuusvakuutus

Me, KOMPERNASS HANDELS GMBH, dokumentoinnista vastaava: Semi Uguzlu, BURGSTR. 21, 44867 BOCHUM, SAKSA, vakuutamme täten, että tämä tuote vastaa seuraavia standardeja, ohjeellisia asiakirjoja ja EY:n direktiivejä:

Konedirektiivi (2006/42/EC)

EY:n pienjännitedirektiivi (2014/35/EU, vain laturi)

Sähkömagneettinen yhteensopivuus (2014/30/EU)

RoHS-direktiivi (2011/65/EU)*

* Tämän vaatimustenmukaisuusvakuutuksen laatimisesta vastaa yksinomaan valmistaja. Yllä kuvattu vakuutuksen kohde täyttää Euroopan parlamentin ja neuvoston 8. kesäkuuta 2011 antaman direktiivin 2011/65/EU määräykset tiettyjen vaarallisten aineiden käytön rajoittamisesta sähkö- ja elektroniikkalaitteissa.

Sovelletut yhdenmukaistetut standardit

EN 62841-1:2015

EN 62841-2-4:2014

EN 60335-1:2012/A13:2017

EN 60335-2-29:2004/A2:2010

EN 62233:2008

EN 55014-1:2017

EN 55014-2:2015

EN 61000-3-2:2014

EN 61000-3-3:2013

EN 50581:2012

Tyyppi/laitekuvaus: Akkukäyttöinen epäkeskohiomakone PAEXS 20-Li A1

Valmistusvuosi: 11–2020

Sarjanumero: 351737_2007

Bochum, 17.11.2020

Semi Uguzlu
- Laatujohtaja -

Pidätämme oikeuden laitekehityksestä aiheutuviin teknisiin muutoksiin.

Vara-akun tilaaminen

Jos haluat tilata laitteeseesi vara-akun, voit tehdä sen joko Internetin kautta osoitteessa www.kompernass.com tai puhelimitse.

Tuotetta on saatavilla vain rajoitettu määrä, minkä vuoksi tuote voi loppua varastosta lyhyen ajan sisällä.

HUOMAUTUS

- Varaosien tilaus Internetin kautta ei ole kaikissa maissa mahdollista. Ota meihin siinä tapauksessa yhteyttä puhelimitse.

Tilaus puhelimitse

(FI) **Huolto Suomi** Tel.: 09 4245 3024

Jotta tilauksen tekeminen sujuisi nopeammin, pidä laitteen tuotenumero (esim. IAN 351737) käsillä. Tuotenumero löytyy tyyppikilvestä tai tämän ohjeen kansilehdeltä.

Innehållsförteckning

Inledning 16
Föreskriven användning 16
Utrustning 16
Leveransens innehåll 16
Tekniska data 16
Allmän säkerhetsinformation för elverktyg 17
1. Säkerhet på arbetsplatsen 17
2. Elsäkerhet 17
3. Personsäkerhet 18
4. Användning och hantering av elverktyget 18
5. Användning och hantering av det batteridrivna elverktyget 19
6. Service 19
Säkerhetsanvisningar för laddare 20
Produktspecifika säkerhetsanvisningar 20
Originaltillbehör/Extrautrustning 21
Innan produkten tas i bruk 21
Ladda batteripaket (se bild A) 21
Sätta in och ta ut batteripaketet ur produkten 21
Kontrollera batteriets laddningsnivå 21
Välja slippapper 22
Fästa slippapper 22
Dammutsug 22
Uppsamlingsbox för internt utsug 22
Reducerstycke 23
Ta produkten i bruk 23
Ställa in extrahandtag 23
Koppla på och stänga av 23
Ställa in varvtal 23
Arbetsinstruktion 23
Underhåll och rengöring 23
Garanti från Kompernass Handels GmbH 24
Service 25
Importör 25
Kassering 25
Originalförsäkran om överensstämmelse 26
Beställning av reservbatteri 27
Beställning via telefon 27

BATTERIDRIVEN EXCENTERSLIP PAEXS 20-Li A1

Inledning

Grattis till din nyinköpta produkt.
Du har valt en produkt med hög kvalitet.
Bruksanvisningen är en del av produkten. Den innehåller viktig information om säkerhet, användning och återvinning. Läs noga igenom alla användar- och säkerhetsanvisningar innan du börjar använda produkten. Använd endast produkten enligt beskrivningarna och i de syften som anges här. Lämna över all dokumentation tillsammans med produkten om du överlåter den till någon annan person.

Föreskriven användning

Den här produkten är avsedd för att torrslipa trä, plast, metall, spackel samt lackerade ytor, beroende på vilket slippapper som används. Alla övriga användningssätt och förändringar på produkten ligger utanför gränserna för den föreskrivna användningen och innebär avsevärda risker. Tillverkaren ansvarar inte för skador som är ett resultat av felaktig användning. Produkten ska inte användas yrkesmässigt.

Utrustning

❶ PÅ/AV-knapp
❷ Upplåsningsknapp
❸ Flik (uppsamlingsbox)
❹ Uppsamlingsbox för internt utsug
❺ Reducerstycke för externt utsug
❻ Adapteranslutning
❼ Slippapper
❽ Slipplatta
❾ Skruv
❿ Extrahandtag
⓫ Varvtalsratt

Bild A
⓬ Batterilampa
⓭ Laddningsnivåknapp
⓮ Batteripaket*
⓯ Snabbladdare*
⓰ Grön kontrollampa
⓱ Röd kontrollampa

Leveransens innehåll

1 batteridriven excenterslip
4 excenterslippapper (kornstorlek 60/80/120/240)
1 uppsamlingsbox
1 reducerstycke för externt utsug
1 manual

Tekniska data

Batteridriven excenterslip PAEXS 20-Li A1

Nominell spänning	20 V ⎓ (likström)
Nominellt tomgångsvarvtal	n_0 3000 – 12000 min^{-1}
Slippapper	∅ 125 mm

Uppladdningsbart batteri PAP 20 A1 *

Typ	LITIUMJON
Nominell spänning	20 V ⎓ (likström)
Kapacitet	2 Ah
Celler	5

Snabbladdare PLG 20 A1 *

INGÅNG/Input

Nominell spänning	230 – 240 V ~, 50 Hz (växelström)
Nominell strömförbrukning	65 W
Säkring (inbyggd)	3,15 A T3.15A

UTGÅNG/Output

Nominell spänning	21,5 V ⎓ (likström)
Nominell strömstyrka	2,4 A
Laddningstid	ca 60 min
Skyddsklass	II / ⧈ (dubbel isolering)

* BATTERIET OCH LADDAREN INGÅR INTE I LEVERANSEN

Information om buller och vibrationer
Mätvärde för buller har beräknats enligt EN 62841. Karakteristisk A-viktad ljudnivå för elverktyget:

Ljudtrycksnivå	L_{PA} =	82,3 dB (A)
Ljudeffektnivå	L_{WA} =	93,3 dB (A)
Osäkerhet	K =	3 dB

Använd hörselskydd!

Viktad acceleration, typisk

Handtag	a_h =	10,6 m/s²
Osäkerhet	K =	1,5 m/s²
Extrahandtag	a_h =	18,6 m/s²
Osäkerhet	K =	1,5 m/s²

OBSERVERA

- ► De totala vibrationsemissions- och bulleremissionsvärden som anges här har uppmätts med en standardiserad metod och resultatet kan användas för att jämföra olika elverktyg med varandra.
- ► De totala vibrationsemissions- och bulleremissionsvärden som anges kan även användas för att inledningsvis uppskatta exponeringen.

⚠ VARNING!

- ► Den faktiska vibrations- och bulleremissionen kan variera från de värden som anges beroende på hur elverktyget används i praktiken och framför allt på vilket material som bearbetas.
- ► Försök att hålla belastningen på en så låg nivå som möjligt. Exempel på åtgärder för att minska belastningen av vibrationer är att använda skyddshandskar när man arbetar med verktyget samt begränsa arbetstiden. Alla delar av driftcykeln ska räknas in (exempelvis den tid då elverktyget är avstängt och den tid då det visserligen är påkopplat, men inte belastas).

⚠ Allmän säkerhetsinformation för elverktyg

⚠ VARNING!

- ► **Läs alla säkerhetsanvisningar, instruktioner och tekniska data och studera bilderna till det här elverktyget noga.** Om de nedanstående anvisningarna inte följs kan det leda till elchock, brand och/eller svåra personskador.

Spara all säkerhetsinformation och alla anvisningar för framtida bruk.
Begreppet "elverktyg" som används i säkerhetsinformationen syftar på elverktyg (med strömkabel) och på batteridrivna elverktyg (utan kabel).

1. Säkerhet på arbetsplatsen

a) **Håll alltid arbetsplatsen ren och sörj för god belysning.** Oordning och dålig belysning på arbetsplatsen kan leda till olyckor.

b) **Använd inte elverktyget om det finns risk för explosion eller brännbara vätskor, gaser eller damm i närheten.** Elverktyg ger upphov till gnistor som kan antända damm eller ångor.

c) **Håll barn och andra personer på avstånd när du arbetar med elverktyg.** Om du förlorar uppmärksamheten kan du också förlora kontrollen över elverktyget.

2. Elsäkerhet

a) **Elverktygets anslutningskontakt måste passa i uttaget. Kontakten får inte förändras på något sätt. Använd inte adapterkontakter tillsammans med skyddsjordade elverktyg.** Intakta kontakter som passar precis i uttaget minskar risken för elchocker.

b) **Undvik kroppskontakt med jordade ytor, t ex rör, värmeelement, spisar eller kylskåp.** Risken för elchocker ökar om din kropp är jordad.

c) **Håll elverktyget på avstånd från regn och fukt.** Om det tränger in vatten i ett elverktyg ökar risken för elchocker.

d) **Använd inte strömkabeln till något den inte är avsedd för, bär eller häng inte produkten i kabeln och dra inte i kabeln när du ska dra ut kontakten ur uttaget. Håll anslutningskabeln på avstånd från hetta, olja, vassa kanter och rörliga delar.** Skadade och trassliga strömkablar ökar risken för elchocker.

e) **Om du arbetar utomhus med ett elverktyg får du endast använda förlängningskablar som är lämpade för utomhusbruk.** Risken för elchocker minskar om man använder en förlängningskabel som är avsedd för utomhusbruk.

f) **Om du måste arbeta med elverktyget i fuktig miljö ska du använda en jordfelsbrytare.** Risken för elchocker minskar när man använder jordfelsbrytare.

3. Personsäkerhet

a) **Var alltid uppmärksam, koncentrera dig på arbetsuppgiften och använd sunt förnuft när du arbetar med elverktyg. Använd aldrig ett elverktyg om du är trött eller påverkad av alkohol, droger eller mediciner.** Ett ögonblicks bristande koncentration när du använder elverktyget kan leda till allvarliga skador.

b) **Använd personlig skyddsutrustning och ta alltid på dig skyddsglasögon.**Personlig skyddsutrustning som dammskyddsmask, halkfria skyddsskor, skyddshjälm eller hörselskydd - beroende på vilket arbete som utförs med elverktyget - minskar risken för skador.

c) **Undvik att starta produkten av misstag. Kontrollera att elverktyget är avstängt innan du ansluter det till strömförsörjningen och/eller batteriet, lyfter upp eller bär det.** Om du håller fingret på PÅ/AV-knappen när du bär elverktyget eller om elverktyget redan är påkopplat när du ansluter det till ett eluttag kan det lätt hända en olycka.

d) **Ta bort inställningsverktyg och skruvnycklar innan du kopplar på elverktyget.** Om ett verktyg eller en nyckel befinner sig i någon av elverktygets rörliga delar kan det hända en olycka.

e) **Undvik onormala kroppsställningar. Se till så att du står stadigt och inte kan tappa balansen.** Då kan du lättare kontrollera elverktyget i oväntade situationer.

f) **Använd lämpliga kläder. Använd inte vida klädesplagg eller smycken. Håll hår och klädesplagg på avstånd från rörliga delar.** Löst sittande kläder, smycken eller långt hår kan fastna i rörliga delar.

g) **Om det går att montera dammutsugs- och dammuppsamlingsanordningar ska de anslutas och användas på rätt sätt.** Genom att använda ett dammutsug kan risker som orsakas av damm minskas.

h) **Låt dig inte invaggas i falsk säkerhet och strunta inte i säkerhetsbestämmelserna, även om du har använt elverktyget flera gånger och tror dig veta hur det fungerar.** Oförsiktiga handlingar kan leda till allvarliga skador inom bråkdelen av en sekund.

4. Användning och hantering av elverktyget

a) **Överbelasta inte elverktyget. Använd alltid rätt sorts elverktyg till det arbete som ska utföras.** Med rätt elverktyg arbetar du lättare och säkrare inom det angivna effektområdet.

b) **Använd inte elverktyg med trasiga brytare.** Ett elverktyg som inte längre går att sätta på och stänga av är farligt och måste repareras.

c) **Dra ut kontakten ur uttaget och/eller ta bort det uttagbara batteriet innan du gör några inställningar, byter insatsverktyg eller lägger undan elverktyget.** Det är en försiktighetsåtgärd för att elverktyget inte ska kunna kopplas på av misstag.

d) **Förvara elverktyg utom räckhåll för barn. Låt inte personer som inte är insatta i hur elverktyget fungerar eller inte har läst igenom dessa anvisningar använda det.** Elverktyg är farliga om de används av oerfarna personer.

e) **Sköt om elverktyg och insatsverktyg noga. Kontrollera att rörliga delar fungerar som de ska och inte är fastklämda eller om delar gått av eller skadats så att det påverkar elverktygets funktion. Lämna in skadade delar för reparation innan du använder elverktyget igen.** Många olyckor beror på dåligt skötta elverktyg.

f) **Håll alltid skärande verktyg rena och vassa.** Noggrant skötta verktyg med vassa eggar kläms inte fast så lätt och är enklare att styra.

g) **Använd elverktyg, insatsverktyg osv. enligt dessa anvisningar. Ta alltid hänsyn till arbetsförhållandena och till det arbete som ska utföras.** Om elverktyg används på andra sätt än de föreskrivna kan farliga situationer uppstå.

h) **Håll handtag och greppytor torra, rena och fria från olja och fett.** Det går inte att använda och kontrollera elverktyget på ett säkert sätt i oförutsedda situationer om handtagen eller greppytorna är hala.

5. Användning och hantering av det batteridrivna elverktyget

a) **Ladda endast batterierna med laddare som rekommenderas av tillverkaren.** En laddare som har konstruerats speciellt till en viss typ av batterier kan orsaka eldsvåda om man försöker ladda andra typer av batterier i den.

b) **Använd bara den typ av batterier som anges för ett elektriskt verktyg.** Om man använder andra typer av batterier kan det leda till olyckor och eldsvådor.

c) **Håll batterier som inte används på avstånd från gem, mynt, nycklar, spik, skruvar och andra små metallföremål som kan överbrygga kontakterna.** En kortslutning mellan batteriets kontakter kan leda till brännskador eller eldsvåda.

d) **Vid felaktig användning kan vätska tränga ut ur batteriet. Undvik kontakt med denna vätska. Vid kortvarig kontakt ska du spola med vatten. Om vätskan skulle råka komma in i ögonen ska man även uppsöka läkare.** Batterivätska som läckt ut kan orsaka hudirritationer och brännskador.

e) **Använd inte skadade eller modifierade batterier.** Skadade eller modifierade batterier kan ge upphov till oväntade situationer och orsaka brand, explosion eller risk för personskador.

f) **Utsätt inte batterier för eld eller alltför höga temperaturer.** Eld eller temperaturer över 130 °C (265 °F) kan orsaka en explosion.

g) **Följ alla anvisningar för laddning och ladda aldrig batteriet eller det batteridrivna verktyget utanför det temperaturområde som anges i bruksanvisningen.** Om batteriet laddas på fel sätt eller laddas utanför det tillåtna temperaturområdet kan brandrisken öka och batteriet förstöras.

VAR FÖRSIKTIG! EXPLOSIONSRISK! Försök aldrig ladda upp batterier som inte är uppladdningsbara.

Skydda batteriet från värme, även från t ex långvarigt solljus, samt från eld, vatten och fukt.
Annars finns risk för explosion.

6. Service

a) **Låt endast kvalificerad fackpersonal reparera eller byta ut delar på elverktyget. Endast originaldelar får användas.** Då kan du känna dig säker på att elverktyget är lika säkert att använda som tidigare.

b) **Försök aldrig laga skadade batterier själv.** Endast tillverkaren eller en auktoriserad kundtjänst får serva batterier.

Säkerhetsanvisningar för laddare

- Den här produkten kan användas av barn som är minst 8 år och av personer med begränsad fysisk, sensorisk eller mental förmåga eller bristande erfarenhet och kunskap om de hålls under uppsikt eller har instruerats i hur produkten används på ett säkert sätt och inser vilka risker det innebär. Barn får inte leka med produkten. Rengöring och allmän service får bara göras av barn om någon vuxen håller uppsikt.
- Om nätanslutningskabeln skadas på den här produkten måste den bytas ut av tillverkaren, tillverkarens kundtjänst eller någon annan person med liknande kvalifikationer för att undvika olyckor.

Laddaren är endast avsedd för inomhusbruk.

⚠ AKTA!

- Den här laddaren kan bara användas för att ladda upp följande batterier: PAP 20 A1/PAP 20 A2/PAP 20 A3/PAP 20 B1/PAP 20 B3.
- En aktuell lista över kompatibla batterier finns på www.Lidl.de/Akku.

⚠ VARNING!

- Använd inte laddaren om kabeln, strömkabeln eller kontakten skadats. En skadad strömkabel innebär risk för livsfarliga elchocker.

Produktspecifika säkerhetsanvisningar

- Spänn fast arbetsstycket. Ett arbetsstycke som är fastspänt med en spännanordning eller ett skruvstycke sitter säkrare än om det bara hålls fast med handen.
- Ta aldrig stöd med händerna bredvid eller framför produkten eller på den yta som ska bearbetas, då kan du skada dig om du slinter.
- **BRANDRISK P.G.A. GNISTREGN!** När man slipar metall uppstår ett gnistregn. Se därför noga till att inga personer kan skadas av gnistorna och att det inte finns brännbara material i närheten av arbetsområdet.

⚠ VARNING! GIFTIGA ÅNGOR!

- ► Den som arbetar med eller befinner sig i närheten av hälsovådligt/giftigt damm riskerar att skada sin hälsa.

⚠ VARNING! FARLIGT DAMM!

- ► Anslut produkten till ett lämpligt externt dammutsug om du bearbetar trä under lång tid och framför allt om det material som bearbetas ger upphov till hälsofarligt damm. Använd skyddsglasögon och dammskyddsmask!

- Sörj för god ventilation när du bearbetar plast, färg, lack osv.
- Dränk inte in material eller ytor som ska bearbetas med vätska som innehåller lösningsmedel.
- Bearbeta aldrig fuktiga material eller ytor.
- Undvik att slipa på blyhaltig färg eller andra hälsovådliga material.
- Material som innehåller asbest får inte bearbetas. Asbestdamm är cancerframkallande.
- Undvik att komma i kontakt med slippappret när du arbetar.
- Använd aldrig produkten utan slippapper.
- Använd bara produkten till det den är avsedd för och bara med originaldelar och originaltillbehör. Om du använder andra typer av tillbehör eller delar än de som rekommenderas i manualen utsätter du dig själv för risk.

- Låt det avstängda verktyget stanna helt innan du lägger det ifrån dig.
- Produkten ska alltid vara ren, torr och fri från olja och smörjfett.

Originaltillbehör/Extrautrustning

- Använd endast tillbehör och extrautrustning som anges i manualen eller vars fästen passar till produkten.

⚠ VARNING!

- Använd inga tillbehör som inte rekommenderas av PARKSIDE. Annars kan följden bli elchocker och eldsvåda.

Innan produkten tas i bruk

Ladda batteripaket (se bild A)

⚠ VAR FÖRSIKTIG!

► Dra alltid ut kontakten innan du tar ut eller sätter in batteripaketet ⓮ i snabbladdaren ⓯.

OBSERVERA

► Ladda aldrig batteripaketet när omgivningstemperaturen ligger under 10 °C eller över 40 °C. Om ett litiumjonbatteri ska lagras under en längre tid måste laddningsnivån kontrolleras med jämna mellanrum. Den optimala laddningsnivån ligger mellan 50 % och 80 %. Batteriet ska förvaras svalt och torrt vid en omgivningstemperatur på 0 °C till 50 °C.

♦ Stoppa in batteripaketet ⓮ i snabbladdaren ⓯ (se bild A).

♦ Sätt kontakten i ett eluttag. Den röda kontrollampan ⓱ tänds.

♦ Den gröna kontrollampan ⓰ visar att laddningen är färdig och batteripaketet ⓮ klart att användas.

⚠ AKTA!

♦ Om den röda kontrollampan ⓱ blinkar är batteripaketet ⓮ överhettat och kan inte laddas.

♦ Om både den röda och den gröna kontrollampan ⓱ ⓰ blinkar betyder det att batteripaketet är ⓮ defekt.

♦ Dra ut kontakten. Ta ut batteripaketet ⓮ ur snabbladdaren ⓯.

♦ Ladda aldrig upp ett batteripaket ⓮ igen direkt efter en tidigare snabbladdning. Då kan batteripaketet ⓮ överhettas, vilket minskar batteriets livslängd.

♦ Stäng av snabbladdaren ⓯ och låt den vara avstängd i minst 15 minuter mellan två laddningar. Dra då ut kontakten.

Sätta in och ta ut batteripaketet ur produkten

Sätta in batteripaketet

♦ Låt batteripaketet ⓮ snäppa fast i handtaget.

Ta ut batteripaketet

♦ Tryck på upplåsningsknappen ❷ och ta ut batteripaketet ⓮.

Kontrollera batteriets laddningsnivå

♦ Tryck på knappen ⓭ för att visa batteriets laddningsnivå (se bild A). Batteriets laddningsnivå visas av batterilampan ⓬ på följande sätt:
RÖD/ORANGE/GRÖN = maximal laddningsnivå
RÖD/ORANGE = medelhög laddningsnivå
RÖD = låg laddningsnivå – ladda batteriet

Välja slippapper

Slipdjup och yta

Slipeffekt och ytans kvalitet beror på slippapprets kornstorlek.

- Observera att olika material måste bearbetas med slippapper med olika kornstorlek.

Fästa slippapper

⚠ VARNING!

- Innan du gör några arbeten på produkten ska du ta ut batteripaketet.

OBSERVERA

- Ta bort damm och smuts från slipplattan ❽ innan du sätter dit ett nytt slippapper ❼.

Sätta på slippapper med kardborrfäste

- Slippapper ❼ kan fästas med kardborrfäste på slipplattan ❽.
- Kontrollera att utsugshålen på slippapper ❼ och slipplatta ❽ stämmer överens.

Ta av slippapper med kardborrfäste

- Dra bara loss slippappret ❼ från slipplattan ❽.

Dammutsug

⚠ VARNING! BRANDRISK!

- När man arbetar med elverktyg som är utrustade med en uppsamlingsbox eller ett dammutsug som kan kopplas till en dammsugare kan det börja brinna! Vid ogynnsamma förhållanden, t ex om det flyger omkring gnistor när man slipar metall eller om det finns rester av metall i trä, kan trädammet i uppsamlingsboxen (eller dammsugarpåsen) självantändas. Det kan framför allt hända om det finns rester av lack eller andra kemikalier i trädammet och materialet är varmt eftersom man bearbetat det länge. Undvik därför alltid att överhetta både det material som slipas och produkten. Töm alltid uppsamlingsboxen eller dammsugarpåsen innan du tar en paus i arbetet.

Använd dammskyddsmask!

OBSERVERA

- För att kunna suga upp damm måste slippappret vara perforerat.

Uppsamlingsbox för internt utsug

Sätta på

- Skjut fram uppsamlingsboxen för internt utsug ❹ till produktens anslag.

Ta av

- Dra loss uppsamlingsboxen för internt utsug ❹ från produkten.

OBSERVERA

- För att utsuget ska fungera optimalt måste uppsamlingsboxen för internt utsug ❹ tömmas innan den blir helt full.

- Ta då loss uppsamlingsboxen ❹ från produkten så som beskrivits tidigare. Öppna uppsamlingsboxen genom att dra i fliken ❸ och ta av locket. Banka ur de båda delarna så att de blir rena.

Reducerstycke

Sätta på

- Sätt reducerstycket för externt utsug ❺ på adapteranslutningen ❻.
- Sätt slangen till ett godkänt dammutsug (t ex en grovdammsugare) på reducerstycket för externt utsug ❺.

Ta av

- Dra loss dammutsugets slang från reducerstycket för externt utsug ❺.
- Dra loss reducerstycket ❺.

Ta produkten i bruk

OBSERVERA

► Sätt alltid på produkten innan den kommit i kontakt med materialet och placera den först därefter på arbetsstycket.

Ställa in extrahandtag

Extrahandtaget ❿ kan ställas in i flera lägen.

- För att justera extrahandtaget ❿ måste skruven ❾ lossas.
- Flytta extrahandtaget ❿ till önskat läge.
- Dra åt skruven ❾ igen.

Koppla på och stänga av

Koppla på produkten

- Sätt PÅ/AV-knappen ❶ på läge I.

Stänga av produkten

- Sätt PÅ/AV-knappen ❶ på läge 0.

Ställa in varvtal

- Vrid varvtalsratten ⓫ till ett läge mellan 1 och 6.

Arbetsinstruktion

- Koppla först på verktyget och för det sedan mot arbetsstycket.
- Utsätt inte verktyget för alltför stort tryck när du arbetar.
- Arbeta dig framåt i jämn takt.
- Byt slippapper i god tid.
- Slipa inte olika material med samma slippapper (till exempel först trä och sedan metall). Bra slipeffekt får man bara med felfria slippapper.
- Rengör slippappret med en dammsugare emellanåt.
- Använd framkanten eller sidan av det slippapper som sitter på slipplattan för att komma åt att slipa på svåråtkomliga ställen.
- Slipa parallellt och med överlappning.
- Lyft upp produkten från arbetsstycket när du arbetat färdigt och stäng sedan av den.

Underhåll och rengöring

VARNING! RISK FÖR PERSONSKADOR! Stäng alltid av produkten och ta ut batteriet innan du gör några arbeten på produkten.

Produkten är underhållsfri.

- Rengör alltid produkten så snart du använt den färdigt.
- Använd en torr trasa för att torka av höljet.
- Ta bort slipdamm som fastnat med en pensel.
- Använd absolut inte vassa föremål, bensin, lösningsmedel eller rengöringsmedel som angriper plast. Akta så att det inte kommer in vätska i produkten.
- Ventilationsöppningarna får aldrig blockeras.

Garanti från Kompernass Handels GmbH

Kära kund

För den här produkten lämnar vi 3 års garanti från och med inköpsdatum. Om det skulle vara något fel på produkten finns en lagstadgad reklamationsrätt från återförsäljaren. Dina lagstadgade rättigheter begränsas inte av den garanti som beskrivs i följande avsnitt.

Garantivillkor

Garantitiden börjar från och med inköpsdatumet. Ta väl vara på kassakvittot. Kassakvittot är ditt köpbevis.

Om ett material- eller fabrikationsfel uppstår på produkten inom tre år från inköpsdatumet reparerar vi, byter ut den gratis, eller ersättar köpesumman beroende på vad vi anser lämpligast. En förutsättning för att utnyttja garantin är att den defekta produkten och köpbeviset (kassakvittot) uppvisas inom den treåriga garantitiden tillsammans med en kort beskrivning av felet och när det uppstod.

Om felet täcks av vår garanti kommer du att få tillbaka en reparerad eller en ny produkt. Garantitiden börjar inte om från början för en reparerad eller ny produkt.

För batteripaket i X 12 V Team- och X 20 V Teamserien lämnar vi 3 års garanti från och med inköpsdatum.

Garantitid och lagstadgad ersättningsrätt

Garantitiden förlängs inte för att man utnyttjat garantin. Det gäller även för utbytta och reparerade delar. Eventuella skador och brister som existerar redan vid köpet måste rapporteras så snart produkten packats upp. När garantitiden är slut måste man själv betala för eventuella reparationer.

Garantins omfattning

Produkten har tillverkats med omsorg enligt stränga kvalitetskriterier och testats noga före leveransen.

Garantin gäller bara för material- eller fabrikationsfel. Garantin täcker inte delar av produkten som utsätts för normalt slitage och därför betraktas som förslitningsdelar och inte heller skador på ömtåliga delar som t ex knappar eller delar av glas.

Garantin upphör att gälla om produkten skadas eller används och servas på fel sätt. Alla anvisningar i bruksanvisningen måste följas exakt för att produkten ska kunna användas på rätt sätt. Produkten får aldrig användas i andra syften eller hanteras på ett sätt som man avråder från eller varnar för i bruksanvisningen.

Produkten är endast avsedd för privat bruk och ska inte användas yrkesmässigt.Garantin gäller inte vid missbruk och felaktig behandling, användande av våld och vid ingrepp som inte gjorts av vår auktoriserade servicefilial.

Garantitiden gäller inte vid

- normal minskning av batteriets kapacitet
- yrkesmässig användning av produkten
- skador eller förändringar på produkten, som orsakas av kunden själv
- medvetet bortseende från säkerhets- och underhållsföreskrifter, felaktig användning
- skador på grund av elementarhändelser

Behandling av garantiärenden

För att snabbt kunna behandla ditt ärende ber vi dig följa nedanstående anvisningar:

- Ha alltid kassakvittot och artikelnumret (t ex IAN 12345) i beredskap vid alla förfrågningar.
- Artikelnumret finns på typskylten på produkten, en gravyr på produkten, på bruksanvisningens titelblad (nere till vänster) eller på klistermärket på produktens bak- eller undersida.

- Vid funktionsfel eller andra defekter ber vi dig att först kontakta den serviceavdelning som anges nedan **på telefon** eller **med e-post**.
- En produkt som klassas som defekt kan tillsammans med köpbeviset (kassakvittot) och en beskrivning av felet samt när det uppstod skickas in portofritt till den angivna serviceadressen.

PDF ONLINE
www.lidl-service.com

Denna och många andra handböcker, produktfilmer och installationsmjukvaror kan laddas ned på www.lidl-service.com.

Med den här QR-koden kommer du direkt till Lidls servicesida (www.lidl-service.com) där du kan öppna bruksanvisningen genom att skriva in artikelnumret (IAN) 351737_2007.

⚠ VARNING!

► **Låt servicestället eller en behörig elektriker reparera dina verktyg. Endast reservdelar i original får användas.** Då kan du känna dig säker på att produkten är lika säker att använda som tidigare.

Service

(SE) **Service Sverige**
Tel.: 0770 930739
E-Mail: kompernass@lidl.se

(FI) **Service Suomi**
Tel.: 09 4245 3024
E-Mail: kompernass@lidl.fi

IAN 351737_2007

Importör

Observera att följande adress inte är någon serviceadress. Kontakta först det serviceställe som anges.

KOMPERNASS HANDELS GMBH
BURGSTRASSE 21
44867 BOCHUM
TYSKLAND
www.kompernass.com

Kassering

Förpackningen består av miljövänligt material som kan lämnas in till den lokala återvinningen.

Kasta aldrig elverktyg bland hushållssoporna!

Enligt EU-direktiv 2012/19/EU måste uttjänta elverktyg tas isär och de olika delarna källsorteras och lämnas in separat till rätt typ av miljövänlig återvinning.

Fråga din kommun- eller stadsdelsförvaltning om möjligheterna att kassera resp. lämna den uttjänta produkten till återvinning.

Li-ion

Kasta aldrig batterier i hushållssoporna!

Defekta eller uttjänta uppladdningsbara batterier ska återvinnas enligt direktiv 2006/66/EC. Lämna in batteripaketet och/eller produkten till ett offentligt insamlingsställe.

Fråga hos din kommun eller stadsdelsförvaltning om möjligheterna att kassera/återvinna uttjänta elverktyg och batteripaket på ett miljövänligt sätt.

b
a

Tänk på miljön när du kasserar förpackningen. Observera märkningen på de olika förpackningsmaterialen så att de kan källsorteras och ev. kasseras separat. Förpackningsmaterialen är märkta med förkortningar (a) och siffror (b) som har följande betydelse: 1–7: plast, 20–22: papper och kartong, 80–98: komposit.

Fråga din kommun eller stadsdelsförvaltning om möjligheterna att kassera den uttjänta produkten.

Originalförsäkran om överensstämmelse

Företaget Kompernaß Handels GmbH, dokumentansvarig: Herr Semi Uguzlu, BURGSTR. 21, 44867 BOCHUM, TYSKLAND intygar härmed att denna produkt överensstämmer med följande standarder, normerande dokument och EG-direktiv:

Maskindirektivet (2006/42/EC)

EG-direktivet för lågspänning (2014/35/EU, endast laddaren)

Direktivet för elektromagnetisk kompatibilitet (EMC-direktivet) (2014/30/EU)

RoHS-direktivet (2011/65/EU)*

* Tillverkaren bär hela ansvaret för utfärdandet av denna försäkran om överensstämmelse. Det föremål som beskrivs ovan i denna försäkran uppfyller kraven i föreskrifterna för direktiv 2011/65/EU från Europaparlamentet och Europarådet från den 8 juni 2011 angående begränsad användning av farliga ämnen i elektrisk och elektronisk utrustning.

Tillämpade harmoniserade standarder

EN 62841-1:2015

EN 62841-2-4:2014

EN 60335-1:2012/A13:2017

EN 60335-2-29:2004/A2:2010

EN 62233:2008

EN 55014-1:2017

EN 55014-2:2015

EN 61000-3-2:2014

EN 61000-3-3:2013

EN 50581:2012

Typ / beteckning: Batteridriven excenterslip PAEXS 20-Li A1

Tillverkningsår: 11–2020

Serienummer: 351737_2007

Bochum, 2020-11-17

Semi Uguzlu
- Kvalitetsansvarig -

Med reservation för ändringar på grund av den tekniska utvecklingen.

Beställning av reservbatteri

Om du behöver ett nytt batteri kan du antingen beställa det bekvämt via nätet på www.kompernass.com eller per telefon.

Eftersom vi bara har ett begränsat antal av den här artikeln kan den snabbt bli slutsåld.

OBSERVERA

► I vissa länder går det inte att beställa reservdelar online. Kontakta i så fall vår Service Hotline.

Beställning via telefon

(SE) **Service Sverige** Tel.: 0770 930739

(FI) **Service Suomi** Tel.: 09 4245 3024

För att snabbt kunna hantera din beställning ber vi dig att ha produktens artikelnummer (t ex IAN 351737) till hands vid alla förfrågningar. Artikelnumret står på typskylten eller på första sidan i den här manualen.

Spis treści

Wstęp 30
Użytkowanie zgodne z przeznaczeniem 30
Wyposażenie 30
Zakres dostawy 30
Dane techniczne 30
Ogólne wskazówki bezpieczeństwa dla elektronarzędzi 31
1. Bezpieczeństwo na stanowisku pracy 31
2. Bezpieczeństwo elektryczne 31
3. Bezpieczeństwo osób 32
4. Użytkowanie i obsługa elektronarzędzia 32
5. Stosowanie i obsługa narzędzia akumulatorowego 33
6. Serwis 34
Wskazówki bezpieczeństwa dotyczące ładowarek 34
Szczegółowe wskazówki bezpieczeństwa 34
Oryginalne akcesoria i urządzenia dodatkowe 35
Przed uruchomieniem 35
Ładowanie akumulatora (patrz rys. A) 35
Wkładanie/wyjmowanie akumulatora do/z urządzenia 36
Sprawdzanie stanu naładowania akumulatora 36
Dobór krążka papieru ściernego 36
Mocowanie krążka papieru ściernego 36
Odsysanie pyłu 36
Pojemnik na pył własnego systemu odsysania 37
Reduktor 37
Uruchomienie 37
Ustawianie dodatkowego uchwytu 37
Włączanie i wyłączanie 37
Regulacja prędkości obrotowej 37
Wskazówki dotyczące pracy 37
Konserwacja i czyszczenie 38
Gwarancja Kompernaß Handels GmbH 38
Serwis 40
Importer 40
Utylizacja 40
Tłumaczenie oryginalnej deklaracji zgodności 41
Zamawianie dodatkowego akumulatora 42
Zamawianie telefoniczne 42

AKUMULATOROWA SZLIFIERKA MIMOŚRODOWA PAEXS 20-LI A1

Wstęp

Gratulujemy zakupu nowego urządzenia. Wybrany produkt charakteryzuje się wysoką jakością. Instrukcja obsługi stanowi część tego produktu. Zawiera ona ważne wskazówki dotyczące bezpieczeństwa, użytkowania i utylizacji. Przed rozpoczęciem użytkowania produktu zapoznaj się ze wszystkimi wskazówkami dotyczącymi obsługi i bezpieczeństwa. Używaj produktu wyłącznie zgodnie z zamieszczonym tu opisem oraz w podanym zakresie zastosowań. Przekazując produkt osobie trzeciej, dołącz do niego również całą dokumentację.

Użytkowanie zgodne z przeznaczeniem

W zależności od zastosowanego papieru ściernego urządzenie jest przeznaczone do szlifowania na sucho drewna, tworzywa sztucznego, metalu, masy szpachlowej oraz powierzchni lakierowanych. Jakiekolwiek inne użycie lub modyfikacje urządzenia są traktowane jako niezgodne z przeznaczeniem i niosą za sobą poważne niebezpieczeństwo wypadku. Producent nie ponosi odpowiedzialności za szkody powstałe wskutek używania urządzenia w sposób niezgodny z jego przeznaczeniem. Nie jest ono przeznaczone do zastosowań komercyjnych.

Wyposażenie

❶ Wyłącznik
❷ Przycisk zwalniania blokady
❸ Uchwyt (pojemnik na pył)
❹ Pojemnik na pył własnego systemu odsysania
❺ Reduktor zewnętrznego systemu odsysania
❻ Złącze adaptera
❼ Krążek papieru ściernego
❽ Tarcza szlifierska
❾ Śruba
❿ Dodatkowy uchwyt
⓫ Pokrętło regulacji prędkości obrotowej

Rysunek A
⓬ Wskaźnik LED akumulatora
⓭ Przycisk stanu naładowania akumulatora
⓮ Akumulator*
⓯ Szybka ładowarka*
⓰ Zielona dioda kontrolna LED
⓱ Czerwona dioda kontrolna LED

Zakres dostawy

1 akumulatorowa szlifierka mimośrodowa
4 krążki papieru ściernego do tarczy mimośrodowej (ziarnistość 60/80/120/240)
1 pojemnik na pył
1 reduktor zewnętrznego systemu odsysania
1 instrukcja obsługi

Dane techniczne

Akumulatorowa szlifierka mimośrodowa PAEXS 20-Li A1

Napięcie znamionowe	20 V ⎓ (prąd stały)
Znamionowa prędkość obrotowa	n_0 3000 – 12 000 min^{-1}
Krążek papieru ściernego	Ø 125 mm

Akumulator PAP 20 A1 *

Typ	LITOWO-JONOWY
Napięcie znamionowe	20 V ⎓ (prąd stały)
Pojemność	2 Ah
Ogniwa	5

Szybka ładowarka akumulatora PLG 20 A1 *

WEJŚCIE/Input

Napięcie znamionowe	230 – 240 V , 50 Hz (prąd przemienny)
Znamionowy pobór mocy	65 W
Bezpiecznik (wewnętrzny)	3,15 A T3.15A

WYJŚCIE/Output

Napięcie znamionowe	21,5 V ⎓ (prąd stały)
Prąd znamionowy	2,4 A
Czas ładowania	ok. 60 min
Klasa ochrony	II / ⧈ (podwójna izolacja)

* AKUMULATOR I ŁADOWARKA NIE NALEŻĄ DO ZAKRESU DOSTAWY

Informacje dotyczące poziomu hałasu i drgań

Wartość pomiarowa hałasu określona zgodnie z normą EN 62841. Korygowany współczynnikiem A poziom hałasu elektronarzędzia wynosi z reguły

Poziom ciśnienia akustycznego	L_{PA} =	82,3 dB (A)
Poziom ciśnienia akustycznego	L_{WA} =	93,3 dB (A)
Niepewność pomiarów	K =	3 dB

Noś ochronniki słuchu!

Określone przyspieszenia, zazwyczaj

Uchwyt główny	a_h =	10,6 m/s²
Niepewność pomiarów	K =	1,5 m/s²
Dodatkowy uchwyt	a_h =	18,6 m/s²
Niepewność pomiarów	K =	1,5 m/s²

WSKAZÓWKA

- Podane w tej instrukcji łączne wartości drgań oraz wartości emisji hałasu zostały zmierzone znormalizowaną metodą pomiaru i mogą zostać wykorzystane do porównania jednego elektronarzędzia z innym.
- Podane łączne wartości drgań oraz wartości emisji hałasu mogą posłużyć także do wstępnej oceny stopnia narażenia.

⚠ OSTRZEŻENIE!

- Emisje drgań i hałasu w czasie korzystania z elektronarzędzia mogą różnić się od podanych wartości, zależnie od sposobu użytkowania elektronarzędzia, a w szczególności od rodzaju przedmiotu obrabianego.
- Staraj się, aby obciążenie było jak najmniejsze. Przykładowe środki ograniczające narażenie na wibracje obejmują noszenie rękawic w trakcie korzystania z narzędzia i ograniczenie czasu pracy. Należy przy tym uwzględnić wszystkie części cyklu pracy (na przykład czasy, przez jakie elektronarzędzie pozostaje wyłączone oraz takie, w których jest ono wprawdzie włączone, ale pracuje bez obciążenia).

⚠ Ogólne wskazówki bezpieczeństwa dla elektronarzędzi

⚠ OSTRZEŻENIE!

- **Przeczytaj wszystkie wskazówki bezpieczeństwa i instrukcje, zapoznaj się z ilustracjami oraz danymi technicznymi dotyczącymi tego elektronarzędzia.** Nieprzestrzeganie poniższych instrukcji może być przyczyną porażenia prądem elektrycznym, pożaru i/lub ciężkich obrażeń ciała.

Zachowaj wszystkie wskazówki bezpieczeństwa oraz instrukcje do późniejszego wykorzystania.

Użyte we wskazówkach bezpieczeństwa pojęcie „elektronarzędzie” dotyczy elektronarzędzi zasilanych z sieci (przez kabel zasilający) oraz elektronarzędzi zasilanych akumulatorami (bez kabla zasilającego).

1. Bezpieczeństwo na stanowisku pracy

a) **Utrzymuj stanowisko pracy w czystości i dbaj o jego dobre oświetlenie.** Nieporządek i niedostateczne oświetlenie mogą doprowadzić do różnych wypadków.

b) **Nigdy nie używaj elektronarzędzia w miejscu zagrożonym wybuchem, w którym znajdują się łatwopalne ciecze, gazy lub pyły.** Elektronarzędzia wytwarzają iskry, które mogą spowodować zapłon pyłu lub oparów.

c) **W czasie użytkowania elektronarzędzia zwróć uwagę na to, aby w pobliżu nie przebywały dzieci ani żadne inne osoby.** W przypadku odwrócenia uwagi od pracy możesz stracić kontrolę nad elektronarzędziem.

2. Bezpieczeństwo elektryczne

a) **Wtyczka połączeniowa elektronarzędzia musi pasować do gniazdka. Modyfikowanie wtyczki jest zabronione.**
Nigdy nie używaj wtyczek przejściowych w połączeniu z elektronarzędziami mającymi uziemienie. Oryginalne wtyczki oraz pasujące gniazdka zmniejszają ryzyko porażenia prądem elektrycznym.

b) **Unikaj kontaktu z uziemionymi powierzchniami, takimi jak rury, grzejniki, kuchenki lub lodówki.** Gdy Twoje ciało jest uziemione, istnieje zwiększone ryzyko porażenia prądem elektrycznym.

c) **Nigdy nie narażaj elektronarzędzia na działanie deszczu lub wilgoci.** Przedostanie się wody do wnętrza elektronarzędzia zwiększa ryzyko porażenia prądem elektrycznym.

d) **Nigdy nie chwytaj za kabel zasilający, np. w celu przeniesienia bądź zawieszenia elektronarzędzia lub wyciągnięcia wtyczki z gniazdka. Trzymaj kabel zasilający z dala od źródeł ciepła, oleju, ostrych krawędzi lub poruszających się części urządzenia.** Uszkodzone lub poplątane kable zasilające zwiększają ryzyko porażenia prądem elektrycznym.

e) **Podczas pracy z elektronarzędziem na zewnątrz pomieszczeń stosuj wyłącznie przedłużacze, które są dopuszczone również do użytku na zewnątrz.** Stosowanie przedłużacza przystosowanego do pracy na zewnątrz pomieszczeń zmniejsza ryzyko porażenia prądem elektrycznym.

f) **Jeśli nie da się uniknąć pracy z elektronarzędziem w wilgotnym otoczeniu, zastosuj wyłącznik różnicowo-prądowy.** Zastosowanie wyłącznika różnicowo-prądowego zmniejsza ryzyko porażenia prądem elektrycznym.

3. Bezpieczeństwo osób

a) **Zawsze zachowuj ostrożność i uważaj na to, co robisz. Praca z elektronarzędziem wymaga także zachowania zasad zdrowego rozsądku. Nie korzystaj z elektronarzędzia, jeżeli jesteś przemęczony, znajdujesz się pod wpływem narkotyków, alkoholu lub lekarstw.** Nawet chwila nieuwagi podczas korzystania z elektronarzędzia może doprowadzić do poważnych obrażeń ciała.

b) **Noś środki ochrony indywidualnej i obowiązkowo okulary ochronne.** Noszenie środków ochrony indywidualnej, np. maski przeciwpyłowej, antypoślizgowego obuwia roboczego, kasku lub ochronników słuchu - w zależności od rodzaju i zastosowania elektronarzędzia - zmniejsza ryzyko odniesienia obrażeń.

c) **Unikaj sytuacji prowadzących do przypadkowego uruchomienia urządzenia. Przed podłączeniem do zasilania sieciowego i/lub akumulatora, przed chwyceniem lub przeniesieniem elektronarzędzia upewnij się, że jest ono wyłączone.** Trzymanie palca na wyłączniku w trakcie przenoszenia elektronarzędzia lub podłączenie elektronarzędzia do zasilania z wciśniętym już wyłącznikiem może doprowadzić do wypadku.

d) **Przed włączeniem elektronarzędzia usuń wszystkie przyrządy regulacyjne lub klucze.** Narzędzie lub klucz pozostawiony w obracającej się części elektronarzędzia może spowodować obrażenia ciała.

e) **Unikaj nienaturalnej postawy ciała. Zadbaj o utrzymanie stabilnej postawy i przez cały czas utrzymuj równowagę.** Dzięki temu będziesz mógł lepiej kontrolować elektronarzędzie w przypadku nieoczekiwanych sytuacji.

f) **Noś odpowiednią odzież. Nie noś luźnych ubrań ani biżuterii. Włosy i odzież trzymaj z dala od ruchomych części urządzenia.** Ruchome części urządzenia mogą pochwycić luźną, odstającą odzież, biżuterię lub długie włosy.

g) **Jeżeli możliwe jest podłączenie odciągu i zbiornika pyłu, należy je podłączyć i używać w prawidłowy sposób.** Zastosowanie odciągu pyłu może zmniejszyć zagrożenia związane z zapyleniem.

h) **Nie ulegaj złudnemu poczuciu bezpieczeństwa i nie ignoruj zasad bezpieczeństwa dla elektronarzędzi, nawet jeśli po wielokrotnym korzystaniu jesteś zaznajomiony z elektronarzędziem.** Nieuwaga może w ciągu ułamków sekund doprowadzić do poważnych obrażeń ciała.

4. Użytkowanie i obsługa elektronarzędzia

a) **Nie przeciążaj elektronarzędzia. Zawsze używaj elektronarzędzia do ściśle określonego zakresu zastosowania.** Z odpowiednim elektronarzędziem pracuje się lepiej i bezpieczniej w podanym zakresie mocy.

b) **Nie używaj elektronarzędzia z uszkodzonym wyłącznikiem.** Elektronarzędzie, którego nie można włączyć ani wyłączyć stanowi zagrożenie i musi zostać niezwłocznie przekazane do naprawy.

c) **Przed dokonaniem ustawień elektronarzędzia, wymianą narzędzi roboczych lub odłożeniem elektronarzędzia na bok wyciągnij wtyczkę z gniazdka i/lub akumulator.** Takie środki ostrożności uniemożliwią przypadkowe uruchomienie elektronarzędzia.

d) **Nieużywane elektronarzędzia przechowuj w miejscu niedostępnym dla dzieci. Nie pozwalaj na używanie elektronarzędzia przez osoby, które nie wiedzą, jak się z nim obchodzić lub nie przeczytały tych instrukcji.** Elektronarzędzia w rękach niepowołanych osób stanowią duże zagrożenie.

e) **Elektronarzędzia i narzędzia robocze wymagają starannej pielęgnacji. Sprawdź, czy ruchome elementy działają prawidłowo i nie blokują się, czy żaden z elementów nie pękł lub nie jest uszkodzony w stopniu uniemożliwiającym prawidłowe działanie elektronarzędzia. Przed zastosowaniem elektronarzędzia zleć naprawę uszkodzonych części.** Przyczyną wielu wypadków z elektronarzędziami jest ich niewłaściwa konserwacja.

f) **Dbaj o to, aby narzędzia skrawające były ostre i czyste.** Zadbane narzędzia skrawające z ostrymi ostrzami rzadziej się blokują i pozwalają się lepiej prowadzić.

g) **Korzystaj z elektronarzędzia, narzędzi roboczych itd. zgodnie z tymi instrukcjami. Uwzględnij przy tym warunki robocze i wykonywaną czynność.** Używanie elektronarzędzi do celów innych niż przewiduje to ich przeznaczenie może doprowadzić do niebezpiecznych sytuacji.

h) **Uchwyty i powierzchnie chwytne utrzymuj w czystości, w stanie suchym, wolne od olejów i smarów.** Śliskie uchwyty i powierzchnie chwytne nie dają gwarancji bezpiecznej obsługi i kontroli elektronarzędzia w trudnych do przewidzenia sytuacjach.

5. Stosowanie i obsługa narzędzia akumulatorowego

a) **Akumulatory ładuj wyłącznie za pomocą ładowarek zalecanych przez producenta.** Używanie ładowarki do ładowania akumulatorów innych niż te, do których jest ona przewidziana stwarza zagrożenie pożarowe.

b) **Stosuj zawsze akumulatory przewidziane do określonego elektronarzędzia.** Używanie innych akumulatorów może doprowadzić do obrażeń ciała i niebezpieczeństwa pożaru.

c) **Nieużywany akumulator przechowuj z dala od spinaczy biurowych, monet, kluczy, gwoździ, śrub lub innych drobnych metalowych przedmiotów, które mogłyby powodować zwarcie styków.** Zwarcie między stykami akumulatora może spowodować poparzenia lub pożar.

d) **Przy nieprawidłowym użytkowaniu z akumulatora może wydostać się ciecz. Unikaj kontaktu z tą cieczą. W razie przypadkowego kontaktu przemyj dotknięte miejsce wodą. W przypadku przedostania się cieczy do oczu skorzystaj z pomocy lekarza.** Ciecz wydostająca się z akumulatora może spowodować podrażnienia skóry lub poparzenia.

e) **Nie używaj uszkodzonego lub zmodyfikowanego akumulatora.** Uszkodzone lub zmodyfikowane akumulatory mogą zachowywać się nieprzewidywalnie i doprowadzić do pożaru, eksplozji lub obrażeń ciała.

f) **Nie wystawiaj akumulatora na działanie ognia lub wysokich temperatur.** Ogień lub temperatury powyżej 130 °C (265 °F) mogą spowodować wybuch.

g) **Przestrzegaj wszystkich instrukcji dotyczących ładowania i nie ładuj akumulatora lub narzędzia akumulatorowego poza zakresem temperatur podanym w instrukcji obsługi.** Niewłaściwe ładowanie lub ładowanie poza dopuszczonym zakresem temperatur może spowodować zniszczenie akumulatora oraz zwiększyć zagrożenie pożarowe.

PRZESTROGA! NIEBEZPIECZEŃSTWO WYBUCHU! Nigdy nie ładuj baterii jednorazowych.

Chroń akumulator przed wysoką temperaturą, np. przed ciągłym działaniem promieni słonecznych, ognia, wody i wilgoci. Niebezpieczeństwo wybuchu.

6. Serwis

a) **Naprawy elektronarzędzia zlecaj tylko wykwalifikowanemu specjaliście i stosuj do tego wyłącznie oryginalne części zamienne.** Zapewni to bezpieczeństwo użytkowania elektronarzędzia.

b) **Nigdy nie przeprowadzaj konserwacji uszkodzonych akumulatorów.** Każda konserwacja akumulatorów powinna być przeprowadzana wyłącznie przez producenta lub autoryzowany punkt serwisowy.

Wskazówki bezpieczeństwa dotyczące ładowarek

- To urządzenie może być używane przez dzieci od 8. roku życia oraz przez osoby o zmniejszonych zdolnościach fizycznych, sensorycznych lub umysłowych bądź osoby nieposiadające odpowiedniego doświadczenia i/lub wiedzy, wyłącznie pod nadzorem lub po przeszkoleniu w zakresie bezpiecznego użytkowania urządzenia oraz potencjalnych zagrożeń. Dzieciom nie wolno bawić się urządzeniem. Dzieciom bez opieki osób dorosłych nie wolno czyścić ani konserwować urządzenia.
- W przypadku uszkodzenia kabla zasilającego należy zlecić jego wymianę producentowi, w punkcie serwisowym lub osobie posiadającej odpowiednie kwalifikacje. Pozwoli to uniknąć poważnych zagrożeń.

Ładowarka nadaje się tylko do użytku w zamkniętych pomieszczeniach.

⚠ UWAGA!

- Przy użyciu tej ładowarki można ładować tylko następujące akumulatory: PAP 20 A1/ PAP 20 A2/PAP 20 A3/PAP 20 B1/PAP 20 B3.
- Aktualna lista zgodności akumulatorów znajduje się na stronie internetowej www.Lidl.de/Akku.

⚠ OSTRZEŻENIE!

- Nie używaj ładowarki z uszkodzonym kablem, kablem sieciowym lub uszkodzoną wtyczką. Uszkodzone kable sieciowe oznaczają śmiertelne niebezpieczeństwo porażenia prądem elektrycznym.

Szczegółowe wskazówki bezpieczeństwa

- Zabezpiecz obrabiany przedmiot. Obrabiany przedmiot zamocowany za pomocą uchwytu mocującego lub w imadle jest trzymany bezpieczniej niż w rękach.
- W żadnym przypadku nie opieraj rąk obok urządzenia lub przed urządzeniem i obrabianą powierzchnią, gdyż w razie zsunięcia się urządzenia istnieje niebezpieczeństwo odniesienia obrażeń.
- **NIEBEZPIECZEŃSTWO POŻARU WSKUTEK ISKRZENIA!** Podczas szlifowania metalu powstają iskry. Dlatego koniecznie uważaj, aby nie stwarzać zagrożenia dla osób oraz aby w strefie pracy nie znajdowały się żadne łatwopalne materiały.

⚠ OSTRZEŻENIE! TRUJĄCE OPARY!

- Powstające wskutek obróbki szkodliwe lub trujące pyły stanowią zagrożenie dla zdrowia osoby obsługującej urządzenie lub osób znajdujących się w pobliżu.

⚠ OSTRZEŻENIE! ZAGROŻENIE PYŁEM!

- Podczas dłuższego obrabiania drewna, a w szczególności materiałów, które powodują powstawanie pyłów szkodliwych dla zdrowia, podłącz urządzenie do odpowiedniego zewnętrznego odciągu pyłu. **Noś okulary ochronne oraz maskę przeciwpyłową!**

- Podczas obróbki tworzyw sztucznych, powierzchni pokrytych farbą lub lakierem zadbaj o odpowiednią wentylację.
- Nie nasączaj obrabianych materiałów lub powierzchni cieczami zawierającymi rozpuszczalniki.
- Nie używaj urządzenia do obróbki wilgotnych materiałów ani mokrych powierzchni.
- Unikaj szlifowania powierzchni pokrytych farbą zawierającą ołów lub innych materiałów szkodliwych dla zdrowia.
- Obróbka materiału zawierającego azbest jest zabroniona. Azbest jest rakotwórczy.
- Nie dotykaj obracającego się krążka papieru ściernego.
- Używaj urządzenia tylko z założonym krążkiem papieru ściernego.
- Nigdy nie używaj urządzenia niezgodnie z przeznaczeniem; stosuj wyłącznie oryginalne części zamienne i akcesoria. Korzystanie z części lub akcesoriów innych niż podano w instrukcji obsługi może być oznaczać niebezpieczeństwo odniesienia obrażeń.
- Po wyłączeniu urządzenia zaczekaj, aż się ono zatrzyma, a dopiero później odłóż je na bok.
- Urządzenie musi być zawsze czyste, suche i niezabrudzone olejem lub smarem.

Oryginalne akcesoria i urządzenia dodatkowe

- **Używaj wyłącznie akcesoriów i urządzeń dodatkowych, które zostały wymienione w instrukcji obsługi lub których mocowanie jest kompatybilne z urządzeniem.**

⚠ OSTRZEŻENIE!

- Nie używaj akcesoriów, które nie zostały zalecone przez firmę PARKSIDE. Może to doprowadzić do porażenia prądem elektrycznym i pożaru.

Przed uruchomieniem

Ładowanie akumulatora (patrz rys. A)

⚠ OSTROŻNIE!

► Zanim wyjmiesz akumulator ⓮ z szybkiej ładowarki akumulatora ⓯ lub przed włożeniem go do niej, zawsze wyciągnij wtyczkę.

WSKAZÓWKA

► Nigdy nie ładuj akumulatora, jeśli temperatura otoczenia jest niższa niż 10 °C lub wyższa niż 40 °C. Podczas dłuższego przechowywania akumulatora litowo-jonowego należy regularnie kontrolować jego stan naładowania. Optymalny stan naładowania wynosi pomiędzy 50% a 80%. Miejsce przechowywania powinno być suche i chłodne, z temperaturą otoczenia między 0 °C a 50 °C.

♦ Włóż akumulator ⓮ do szybkiej ładowarki ⓯ (patrz rys. A).

♦ Włóż wtyczkę do gniazdka. Zaświeci czerwona dioda kontrolna LED ⓱.

♦ Zielona dioda kontrolna LED ⓰ sygnalizuje zakończenie procesu ładowania i gotowość akumulatora ⓮ do pracy.

⚠ UWAGA!

♦ Miganie czerwonej diody kontrolnej LED ⓱ oznacza, że akumulator ⓮ się przegrzał i nie można go naładować.

♦ Jednoczesne miganie czerwonej i zielonej diody kontrolnej LED ⓱ ⓰ oznacza, że akumulator ⓮ jest uszkodzony.

♦ W tym celu wyciągnij wtyczkę z gniazdka. Wyjmij akumulator ⓮ z szybkiej ładowarki ⓯.

♦ Nigdy nie ładuj drugi raz tego samego akumulatora ⓮ bezpośrednio po zakończeniu poprzedniego cyklu szybkiego ładowania. Może to doprowadzić do przegrzania akumulatora ⓮ i zmniejszenia jego żywotności.

♦ Między kolejnymi ładowaniami zawsze wyłączaj ładowarkę ⓯ na co najmniej 15 minut. W tym celu wyciągnij wtyczkę z gniazdka.

Wkładanie/wyjmowanie akumulatora do/z urządzenia

Wkładanie akumulatora

- Zatrzaśnij akumulator ⓮ w uchwycie.

Wyjmowanie akumulatora

- Naciśnij przycisk zwalniania blokady ❷ i wyjmij akumulator ⓮.

Sprawdzanie stanu naładowania akumulatora

- W celu sprawdzenia stanu naładowania akumulatora naciśnij przycisk ⓭ (patrz rys. A). Stan naładowania jest pokazywany na wskaźniku LED akumulatora ⓬ w następujący sposób: CZERWONY/POMARAŃCZOWY/ZIELONY = maksymalny poziom naładowania
  CZERWONY/POMARAŃCZOWY = średni poziom naładowania
  CZERWONY = niski poziom naładowania – naładuj akumulator

Dobór krążka papieru ściernego

Szlifowanie i powierzchnia

Wydajność usuwania materiału podczas obróbki oraz jakość powierzchni zależą od ziarnistości krążka papieru ściernego.

- Pamiętaj, aby do obróbki poszczególnych materiałów używać odpowiednich krążków papieru ściernego o różnej ziarnistości.

Mocowanie krążka papieru ściernego

⚠ OSTRZEŻENIE!

► Przed wykonaniem prac przy urządzeniu wyjmij z niego akumulator.

WSKAZÓWKA

► Przed założeniem nowego krążka papieru ściernego ❼ usuń pył i zanieczyszczenia z tarczy szlifierskiej ❽.

Mocowanie krążków papieru ściernego na rzep

- Krążek papieru ściernego ❼ możesz przyczepić do tarczy szlifierskiej ❽ na rzep .
- Dopasuj otwory odsysające w krążku papieru ściernego ❼ i w tarczy szlifierskiej ❽.

Zdejmowanie krążków papieru ściernego z mocowania na rzep

- Po prostu ściągnij krążek papieru ściernego ❼ z tarczy szlifierskiej ❽.

Odsysanie pyłu

⚠ OSTRZEŻENIE! NIEBEZPIECZEŃSTWO POŻARU!

► Podczas prac z elektronarzędziami wyposażonymi w pojemnik na pył lub podłączonych przez odciąg pyłu do odkurzacza istnieje zagrożenie pożarowe! W niekorzystnych warunkach, takich jak iskrzenie przy szlifowaniu metalu lub metalowych części znajdujących się w drewnie, może dojść do samozapłonu pyłu drzewnego w worku na pył (lub worku na pył w odkurzaczu). W szczególności może to nastąpić, gdy pył drzewny jest zmieszany z resztkami lakieru lub innych substancji chemicznych, a szlifowana powierzchnia jest gorąca na skutek długiego szlifowania. Z tego powodu zawsze unikaj przegrzania szlifowanej powierzchni oraz samego urządzenia, a także opróżniaj pojemnik na pył lub worek odkurzacza przed przerwami w pracy.

Noś maskę przeciwpyłową!

WSKAZÓWKA

► Do odsysania pyłu są potrzebne krążki papieru ściernego z otworami.

Pojemnik na pył własnego systemu odsysania

Podłączenie

- Wsuń pojemnik na pył własnego systemu odsysania ❹ na urządzenie aż do ogranicznika.

Wyjmowanie

- Wyciągnij pojemnik na pył własnego systemu odsysania ❹ z urządzenia.

WSKAZÓWKA

► W celu zapewnienia optymalnej mocy odsysania, należy na czas opróżniać pojemnik na pył własnego systemu odsysania ❹.

- W tym celu wyjmij pojemnik na pył własnego systemu odsysania ❹ z urządzenia w sposób opisany powyżej. Otwórz pojemnik na pył, pociągając za uchwyt ❸ i zdejmij pokrywkę. Wyczyścić obie części przez ich dokładne ostukanie.

Reduktor

Podłączenie

- Wsuń reduktor zewnętrznego systemu odsysania ❺ w złącze adaptera ❻.
- Wsuń wąż dopuszczonego odciągu pyłu (np. odkurzacza warsztatowego) na reduktor zewnętrznego systemu odsysania ❺.

Wyjmowanie

- Zdejmij wąż odciągu pyłu z reduktora zewnętrznego systemu odsysania ❺.
- Zdejmij reduktor ❺.

Uruchomienie

WSKAZÓWKA

► Zawsze włączaj urządzenie przed kontaktem z materiałem i prowadź je po obrabianej powierzchni dopiero po jego włączeniu.

Ustawianie dodatkowego uchwytu

Dodatkowy uchwyt ⓫ można ustawić w wielu pozycjach.

- W celu zmiany ustawienia dodatkowego uchwytu ⓫ poluzuj śrubę ❾.
- Ustaw dodatkowy uchwyt ⓫ w żądanym położeniu.
- Dokręć ponownie śrubę ❾.

Włączanie i wyłączanie

Włączanie urządzenia

- Naciśnij wyłącznik ❶, przełączając go w położenie „I”.

Wyłączanie urządzenia

- Naciśnij wyłącznik ❶, przełączając go w położenie „0”.

Regulacja prędkości obrotowej

- Ustaw pokrętło regulacji prędkości obrotowej ⓫ na pozycji między 1 i 6.

Wskazówki dotyczące pracy

- Dosuwaj urządzenie do obrabianego przedmiotu, gdy jest ono włączone.
- Podczas pracy nie dociskaj urządzenia zbyt mocno.
- Pracuj z równomiernym posuwem.
- Wymieniaj krążki papieru ściernego w odpowiednim czasie.
- Nie stosuj tych samych krążków papieru ściernego do szlifowania różnych materiałów (jak np. najpierw do drewna, a potem do metalu). Dobre wyniki szlifowania można osiągnąć, stosując tylko krążki papieru ściernego w nienagannym stanie.

- Od czasu do czasu wyczyść krążek papieru ściernego przy użyciu odkurzacza.
- Trudno dostępne miejsca szlifuj przednią lub boczną krawędzią krążka papieru ściernego na tarczy szlifierskiej.
- Szlifuj równolegle i na zakładkę w stosunku do pasów szlifowania.
- Po skończeniu obróbki podnieś urządzenie znad obrabianego przedmiotu i następnie je wyłącz.

Konserwacja i czyszczenie

OSTRZEŻENIE! NIEBEZPIECZEŃSTWO ODNIESIENIA OBRAŻEŃ! Przed rozpoczęciem wszelkich prac przy urządzeniu wyłącz je i wyjmij akumulator.

Urządzenie jest bezobsługowe.

- Czyść urządzenie regularnie bezpośrednio po zakończeniu pracy.
- Do czyszczenia obudowy urządzenia używaj suchej szmatki.
- Przywierający pył szlifierski usuwaj pędzlem.
- Do czyszczenia nie stosuj ostrych przedmiotów, benzyny, rozpuszczalników ani środków czyszczących, które działają agresywnie na tworzywa sztuczne. Dbaj, aby do wnętrza urządzenia nie przedostała się żadna ciecz.
- Otwory wentylacyjne muszą być zawsze odsłonięte.

Gwarancja Kompernaß Handels GmbH

Szanowny Kliencie,

To urządzenie objęte jest 3-letnią gwarancją, licząc od daty zakupu. W przypadku wad tego produktu, masz gwarantowane ustawowo prawa w stosunku sprzedawcy. Te ustawowe prawa nie są ograniczone przez nasze opisane poniżej warunki gwarancji.

Warunki gwarancji

Okres gwarancji rozpoczyna się od daty zakupu. Należy zachować paragon. Jest on wymagany jako dowód zakupu.

Jeżeli w ciągu trzech lat od daty zakupu produktu ujawni się w nim wada materiałowa lub produkcyjna, produkt zostanie wedle naszego uznania nieodpłatnie naprawiony, wymieniony na nowy lub zostanie zwrócona jego cena. Warunkiem spełnienia tego świadczenia gwarancyjnego jest dostarczenie w trakcie tego trzyletniego okresu uszkodzonego urządzenia wraz z dowodem zakupu (paragonem) oraz krótkim opisem wady i daty jej wystąpienia.

Jeżeli wada jest objęta naszą gwarancją, otrzymasz z powrotem naprawiony lub nowy produkt.

Akumulatory z serii X 12 V oraz X 20 V Team objęte są 3-letnią gwarancją, licząc od daty zakupu.

Okres gwarancji i ustawowe roszczenia gwarancyjne

Wykonanie usługi gwarancyjnej nie przedłuża okresu gwarancji. Dotyczy to również wymienionych i naprawionych części. Wszelkie szkody i wady wykryte w chwili zakupu należy zgłosić bezpośrednio po rozpakowaniu urządzenia. Po upływie okresu gwarancji wszelkie naprawy są wykonywane odpłatnie.

Zakres gwarancji

Urządzenie zostało starannie wyprodukowane i poddane przed wysyłką skrupulatnej kontroli jakości.

Gwarancja obejmuje wady materiałowe lub produkcyjne. Niniejsza gwarancja nie obejmuje części produktu, podlegających normalnemu zużyciu, ani uszkodzeń części łatwo łamliwych, np. przełączników , lub części wykonanych ze szkła.

Niniejsza gwarancja traci swoją ważność, jeśli produkt został uszkodzony, nie używano go prawidłowo lub nie serwisowano należycie. W celu zapewnienia prawidłowego stosowania produktu należy ściśle przestrzegać wszystkich instrukcji wymienionych w instrukcjach obsługi. Należy bezwzględnie unikać zastosowania oraz postępowania, których odradza się w instrukcji obsługi lub przed którymi się w niej ostrzega.

Produkt przeznaczony jest wyłącznie do użytku domowego, a nie do zastosowań komercyjnych. Niewłaściwe użytkowanie urządzenia, używanie go w sposób niezgodny z jego przeznaczeniem, użycie siły lub ingerencja w urządzenie, dokonywana poza naszymi autoryzowanymi punktami serwisowymi, powodują utratę gwarancji.

Okres gwarancji nie ma zastosowania w następujących przypadkach

- normalne zużycie pojemności baterii
- komercyjne wykorzystanie produktu
- uszkodzenie lub modyfikacja produktu przez klienta
- nieprzestrzeganie przepisów bezpieczeństwa i konserwacji, błędy w obsłudze
- szkody spowodowane zjawiskami naturalnymi

Realizacja zobowiązań gwarancyjnych

W celu zapewnienia szybkiego załatwienia sprawy, postępuj zgodnie z poniższymi wskazówkami:

- W przypadku wszelkich pytań przygotuj paragon fiskalny oraz numer artykułu (np. IAN 12345) jako dowód zakupu.
- Numer artykułu można znaleźć na tabliczce znamionowej na produkcie, wygrawerowany na urządzeniu, zapisany na stronie tytułowej instrukcji obsługi (w dolnym lewym rogu) lub na naklejce z tyłu bądź na spodzie urządzenia.
- W przypadku wystąpienia błędów działania lub innych wad, prosimy o kontakt z odpowiednim działem serwisu **telefonicznie** lub **przez e-mail**.
- Zarejestrowany jako wadliwy produkt możesz wtedy wraz z dołączonym dowodem zakupu (paragonem) oraz opisem i datą wystąpienia usterki wysłać nieodpłatnie na przekazany wcześniej adres serwisu.

PDF ONLINE
www.lidl-service.com

Na stronie www.lidl-service.com możesz pobrać te i wiele innych instrukcji, filmów o produktach oraz oprogramowanie instalacyjne.

Za pomocą tego kodu QR możesz przejść bezpośrednio na stronę serwisu Lidl (www.lidl-service.com), gdzie możesz otworzyć instrukcję obsługi, wpisując numer artykułu (IAN) 351737_2007.

⚠ OSTRZEŻENIE!

- **Naprawy urządzenia zlecaj wyłącznie w punkcie serwisowym lub u wykwalifikowanego elektryka i tylko przy użyciu oryginalnych części zamiennych.** Zapewni to odpowiedni poziom bezpieczeństwa użytkowania urządzenia po naprawie.

Serwis

(PL) **Serwis Polska**
Tel.: 22 397 4996
E-Mail: kompernass@lidl.pl

IAN 351737_2007

Importer

Pamiętaj, że poniższy adres nie jest adresem serwisu. Skontaktuj się najpierw z odpowiednim punktem serwisowym.

KOMPERNASS HANDELS GMBH
BURGSTRASSE 21
44867 BOCHUM
NIEMCY
www.kompernass.com

Utylizacja

Opakowanie urządzenia jest wykonane z materiałów przyjaznych dla środowiska naturalnego, które można oddać w lokalnych punktach recyklingu.

Elektronarzędzi nie wolno wyrzucać razem z odpadami domowymi!

Zgodnie z dyrektywą europejską 2012/19/EU zużyte elektronarzędzia należy zbierać oddzielnie i poddawać procesowi odzysku z poszanowaniem zasad ochrony środowiska naturalnego.

Informacje na temat utylizacji zużytego urządzenia możesz uzyskać w najbliższym urzędzie gminy lub miasta.

Akumulatorów nie wolno wyrzucać razem z odpadami domowymi!

Uszkodzone lub zużyte akumulatory należy poddać procesowi recyklingu zgodnie z dyrektywą 2006/66/EC. Akumulator i/lub urządzenie należy oddać we właściwym punkcie zbiórki odpadów.

W celu uzyskania informacji na temat możliwości utylizacji zużytych narzędzi elektrycznych/akumulatorów skontaktuj się z lokalnym urzędem gminy lub miasta.

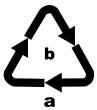

Zutylizuj opakowanie w sposób przyjazny dla środowiska. Przestrzegaj oznaczeń na różnych materiałach opakowaniowych i w razie potrzeby zutylizuj je zgodnie z zasadami segregacji odpadów. Materiały opakowaniowe są oznaczone skrótami (a) i cyframi (b) w następujący sposób: 1–7: tworzywa sztuczne, 20–22: papier i tektura, 80–98: kompozyty.

Informacje na temat możliwości utylizacji zużytego produktu możesz uzyskać w urzędzie gminy lub miasta.

Tłumaczenie oryginalnej deklaracji zgodności

Firma KOMPERNASS HANDELS GMBH, osoba odpowiedzialna za sporządzenie dokumentacji: Semi Uguzlu, BURGSTR. 21, 44867 BOCHUM, NIEMCY, oświadcza niniejszym, że produkt ten jest zgodny z następującymi normami, dokumentami normatywnymi oraz dyrektywami WE:

Dyrektywa maszynowa (2006/42/EC)

Dyrektywa niskonapięciowa WE (2014/35/EU, tylko ładowarka)

Dyrektywa w sprawie kompatybilności elektromagnetycznej (2014/30/EU)

Dyrektywa w sprawie stosowania substancji szkodliwych dla zdrowia (2011/65/EU)*

* Wyłączną odpowiedzialność za wystawienie niniejszej deklaracji zgodności ponosi producent. Opisany powyżej przedmiot oświadczenia spełnia wymagania przepisów dyrektywy 2011/65/EU Parlamentu Europejskiego i Rady z 8 czerwca 2011 w sprawie ograniczenia stosowania określonych substancji niebezpiecznych w urządzeniach elektrycznych i elektronicznych.

Zastosowane normy zharmonizowane

EN 62841-1:2015

EN 62841-2-4:2014

EN 60335-1:2012/A13:2017

EN 60335-2-29:2004/A2:2010

EN 62233:2008

EN 55014-1:2017

EN 55014-2:2015

EN 61000-3-2:2014

EN 61000-3-3:2013

EN 50581:2012

Typ/nazwa urządzenia: Akumulatorowa szlifierka mimośrodowa PAEXS 20-Li A1

Rok produkcji: 11–2020

Numer seryjny: 351737_2007

Bochum, dnia 17.11.2020 r.

CE

Semi Uguzlu
- dyrektor ds. jakości -

Zastrzegamy sobie prawo do wprowadzania zmian technicznych w ramach procesu udoskonalania urządzenia.

Zamawianie dodatkowego akumulatora

Jeśli chcesz zamówić dodatkowy akumulator do urządzenia, możesz to zrobić wygodnie przez Internet na stronie www.kompernass.com lub telefonicznie.

Artykuł ten może być po krótkim czasie niedostępny ze względu na niewielkie ilości zapasów magazynowych.

WSKAZÓWKA

- W niektórych krajach nie jest możliwe zamówienie części zamiennych online. W takim wypadku skontaktuj się z infolinią serwisową.

Zamawianie telefoniczne

(PL) **Serwis Polska** Tel.: 22 397 4996

Aby zapewnić szybką realizację zamówienia, na wypadek wszelkich pytań przygotuj sobie numer artykułu przypisany do urządzenia (np. IAN 351737). Numer katalogowy znajduje się na tabliczce znamionowej lub na stronie tytułowej tej instrukcji.

Turinys

Įžanga 44
Naudojimas pagal paskirtį 44
Dalys 44
Tiekiamas rinkinys 44
Techniniai duomenys 44
Bendrieji elektrinių įrankių naudojimo saugos nurodymai 45
1. Darbo vietos sauga 45
2. Elektros sauga 45
3. Žmonių sauga 46
4. Elektrinio įrankio naudojimas ir elgesys su juo 46
5. Akumuliatorinio įrankio naudojimas ir elgesys su juo 47
6. Klientų aptarnavimas 47
Kroviklių naudojimo saugos nurodymai 48
Specialieji įrankio naudojimo saugos nurodymai 48
Originalūs priedai ir papildoma įranga 49
Prieš pradedant naudoti 49
Akumuliatoriaus bloko įkrovimas (žr. A paveikslėlį) 49
Akumuliatoriaus bloko įdėjimas į įrankį ir išėmimas 49
Akumuliatoriaus įkrovos lygio patikra 49
Šlifavimo popieriaus pasirinkimas 50
Šlifavimo popieriaus pritvirtinimas 50
Dulkių susiurbimas 50
Autonominės siurbimo sistemos dulkių surinkimo dėžutė 50
Tarpinė mova 51
Naudojimo pradžia 51
Papildomos rankenos priderinimas 51
Įjungimas ir išjungimas 51
Sukimosi greičio nustatymas 51
Praktiniai nurodymai 51
Techninė priežiūra ir valymas 51
Kompernaß Handels GmbH garantija 52
Priežiūra 53
Importuotojas 53
Šalinimas 53
Originali atitikties deklaracija 54
Atsarginio akumuliatoriaus užsakymas 55
Užsakymas telefonu 55

AKUMULIATORINIS EKSCENTRINIS ŠLIFUOKLIS PAEXS 20-Li A1

Įžanga

Sveikiname įsigijus naują įrankį. Pasirinkote kokybišką gaminį. Naudojimo instrukcija yra šio gaminio dalis. Joje pateikta svarbių saugos, naudojimo ir šalinimo nurodymų. Prieš pradėdami naudoti gaminį, susipažinkite su visais naudojimo ir saugos nurodymais. Gaminį naudokite tik taip, kaip aprašyta, ir tik nurodytiems naudojimo tikslams. Perduodami gaminį tretiesiems asmenims, kartu perduokite visus jo dokumentus.

Naudojimas pagal paskirtį

Įrankis skirtas medienai, plastikui, metalui, glaistytiems ir dažytiems (lakuotiems) paviršiams sausai šlifuoti (tinkamu šlifavimo popieriumi). Bet koks kitoks įrankio naudojimas ar keitimas laikomas naudojimu ne pagal paskirtį ir gali kelti didelį pavojų. Neprisiimame jokios atsakomybės už žalą, atsiradusią naudojant įrankį ne pagal paskirtį. Įrankis neskirtas komercinio naudojimo reikmėms.

Dalys

❶ ĮJUNGIMO/IŠJUNGIMO įungiklis
❷ Atlaisvinimo mygtukas
❸ Liežuvėlis (dulkių surinkimo dėžutės)
❹ Autonominės siurbimo sistemos dulkių surinkimo dėžutė
❺ Išorinio siurbimo įrenginio tarpinė mova
❻ Adapteris
❼ Šlifavimo popieriaus lapas
❽ Šlifavimo plokštė
❾ Varžtas
❿ Papildoma rankena
⓫ Sukimosi greičio reguliatorius

A paveikslėlis

⓬ Akumuliatoriaus šviesos diodų indikatoriai
⓭ Akumuliatoriaus įkrovos lygio patikros mygtukas
⓮ Akumuliatoriaus blokas*
⓯ Spartusis kroviklis*
⓰ Žalias šviesos diodų indikatorius
⓱ Raudonas šviesos diodų indikatorius

Tiekiamas rinkinys

1 akumuliatorinis ekscentrinis šlifuoklis
4 ekscentrinio šlifavimo popieriaus lapai (grūdėtumas 60/80/120/240)
1 dulkių surinkimo dėžutė
1 išorinio siurbimo įrenginio tarpinė mova
1 naudojimo instrukcija

Techniniai duomenys

Akumuliatorinis ekscentrinis šlifuoklis PAEXS 20-Li A1

Vardinė įtampa	20 V ⎓ (nuolatinė srovė)
Vardinis sukimosi greitis tuščiąja eiga	n_0 3 000 – 12 000 min^{-1}
Šlifavimo popierius	Ø 125 mm

Akumuliatorius PAP 20 A1*

Tipas	LIČIO JONŲ
Vardinė įtampa	20 V ⎓ (nuolatinė srovė)
Talpa	2 Ah
Elementų skaičius	5

Spartusis akumuliatorių kroviklis PLG 20 A1*

ĮĖJIMAS („Input“)

Vardinė įtampa	230 – 240 V ~, 50 Hz (kintamoji srovė)
Vardinė galia	65 W
Saugiklis (viduje)	3,15 A T3.15A

IŠĖJIMAS („Output“)

Vardinė įtampa	21,5 V ⎓ (nuolatinė srovė)
Vardinė srovė	2,4 A
Įkrovimo trukmė	apie 60 min.
Apsaugos klasė	II / ⧈ (dviguba izoliacija)

* AKUMULIATORIAUS IR KROVIKLIO TIEKIAMAME RINKINYJE NĖRA

Informacija apie skleidžiamą triukšmą ir vibracijas

Išmatuotoji triukšmo vertė nustatyta pagal EN 62841 standartą. Elektrinio įrankio įprastai skleidžiamas A svertinis triukšmo lygis nurodytas toliau.

Garso slėgio lygis	L_{PA} =	82,3 dB (A)
Garso galios lygis	L_{WA} =	93,3 dB (A)
Neapibrėžtis	K =	3 dB

Dėvėkite klausos apsaugos priemonę!

Įvertintasis tipinis pagreitis

Pagrindinė rankena	a_h =	10,6 m/s²
Neapibrėžtis	K =	1,5 m/s²
Papildoma rankena	a_h =	18,6 m/s²
Neapibrėžtis	K =	1,5 m/s²

NURODYMAS

- Nurodytos vibracijų bendrosios vertės ir spinduliuojamojo triukšmo vertės išmatuotos standartiniu matavimo metodu ir gali būti naudojamos vienam elektriniam įrankiui palyginti su kitu.
- Nurodytomis vibracijų bendrosiomis vertėmis ir spinduliuojamojo triukšmo vertėmis taip pat galima vadovautis preliminariniai vertinant poveikį.

⚠ ĮSPĖJIMAS!

- Praktiškai naudojant elektrinį įrankį, spinduliuojamosios vibracijos ir spinduliuojamasis triukšmas gali skirtis nuo nurodytųjų verčių – tai priklauso nuo elektrinio įrankio naudojimo būdo, ypač nuo apdirbamo ruošinio rūšies.
- Stenkitės kuo labiau sumažinti poveikį. Vibracinį poveikį galima sumažinti, pavyzdžiui, darbo su įrankiu metu mūvint pirštines ir ribojant darbo laiko trukmę. Taip pat būtina atsižvelgti į visas įrankio naudojimo ciklo dalis (pavyzdžiui, laikotarpius, kai elektrinis įrankis išjungtas, ir laikotarpius, kai įrankis įjungtas, tačiau veikia nenaudojamas).

Bendrieji elektrinių įrankių naudojimo saugos nurodymai

⚠ ĮSPĖJIMAS!

- **Perskaitykite visus saugos ir kitus nurodymus, susipažinkite su paveikslėliais ir techniniais duomenimis, pridedamais prie šio elektrinio įrankio.** Nesilaikant toliau pateikiamų nurodymų, kyla pavojus patirti elektros smūgį, sukelti gaisrą ir (arba) sunkiai susižaloti.

Išsaugokite visus saugos ir kitus nurodymus – jų gali prireikti vėliau.

Aprašant saugos nurodymus vartojama sąvoka „elektrinis įrankis“ reiškia į elektros tinklą (maitinimo laidu) įjungiamus ir akumuliatoriais (be maitinimo laido) maitinamus elektrinius įrankius.

1. Darbo vietos sauga

a) **Darbo zona turi būti švari ir gerai apšviesta.** Jei darbo zona netvarkinga ar neapšviesta, gali įvykti nelaimingas atsitikimas.

b) **Nenaudokite elektrinio įrankio sprogioje aplinkoje, kurioje yra degių skysčių, dujų ar dulkių.** Elektriniai įrankiai įskelia kibirkščių ir jos gali dulkes ar garus uždegti.

c) **Dirbdami su elektriniu įrankiu neleiskite artintis vaikams ar kitiems asmenims.** Atitraukus dėmesį, elektrinis įrankis gali tapti nevaldomas.

2. Elektros sauga

a) **Elektrinio įrankio įjungiamasis kištukas turi tikti elektros lizdui. Jokiu būdu nekeiskite kištuko. Jei elektrinis įrankis įžemintas, nenaudokite adapterių.** Naudojant originalius kištukus ir tinkamus elektros lizdus sumažėja elektros smūgio pavojus.

b) **Stenkitės nesiliesti prie įžemintų paviršių, pavyzdžiui, vamzdžių, šildymo įrenginių, viryklių ir šaldytuvų.** Kai kūnas įžemintas, padidėja elektros smūgio pavojus.

c) **Saugokite elektrinius įrankius nuo lietaus ar drėgmės.** Į elektrinio įrankio vidų patekus vandens, padidėja elektros smūgio pavojus.

d) **Jungiamasis laidas neskirtas elektriniam įrankiui nešti, kabinti, taip pat traukti norint iš elektros lizdo ištraukti kištuką. Saugokite įungiamąjį laidą nuo karščio, aštrių briaunų ir slankiųjų dalių, neištepkite jo alyva.** Apgadinus arba suraizgius jungiamuosius laidus padidėja elektros smūgio pavojus.

e) **Dirbdami su elektriniu įrankiu lauke, naudokite tik darbui lauke tinkamus ilginamuosius laidus.** Naudojant darbui lauke tinkamą ilginamąjį laidą sumažėja elektros smūgio pavojus.

f) **Jei elektrinis įrankis neišvengiamai turi būti naudojamas drėgnoje aplinkoje, naudokite pažaidos srove valdomą jungtuvą.** Naudojant pažaidos srove valdomą jungtuvą sumažėja elektros smūgio pavojus.

3. Žmonių sauga

a) **Visada būkite atidūs, sutelkę dėmesį į tai, ką darote, ir laikykitės įprastų darbo su elektriniu įrankiu taisyklių. Nenaudokite elektrinių įrankių, jei pajutote nuovargį, vartojote narkotinių medžiagų, alkoholio ar vaistų.** Menkiausias neapdairumas dirbant su elektriniu įrankiu gali būti sunkių sužalojimų priežastis.

b) **Naudokite asmenines apsaugos priemones ir būtinai užsidėkite apsauginius akinius.** Elektrinio įrankio tipui ir jo naudojimo būdui tinkamos asmeninės apsaugos priemonės, pavyzdžiui, kaukė nuo dulkių, neslystanti saugioji avalynė, apsauginis šalmas ar klausos apsaugos priemonė, sumažina pavojų susižaloti.

c) **Saugokitės, kad netyčia neįjungtumėte įrankio. Prieš elektrinį įrankį prijungdami prie elektros tinklo ir (arba) akumuliatoriaus, prieš jį pakeldami ar nešdami įsitikinkite, kad elektrinis įrankis yra išjungtas.** Jei nešdami elektrinį įrankį pirštą laikysite ant jungiklio arba į elektros tinklą įjungsite jau įjungtą elektrinį įrankį, gali įvykti nelaimingas atsitikimas.

d) **Prieš įjungdami elektrinį įrankį pašalinkite reguliavimo įrankius arba veržliarakčius.** Besisukančioje elektrinio įrankio dalyje esantis įrankis ar raktas gali sužaloti.

e) **Venkite nenatūralios kūno padėties. Stovėkite stabiliai, visada išlaikykite pusiausvyrą.** Taip geriau galėsite kontroliuoti elektrinį įrankį netikėtomis situacijomis.

f) **Vilkėkite tinkamus drabužius. Nevilkėkite plačių drabužių, būkite be papuošalų. Plaukus ir drabužius saugokite nuo slankiųjų dalių.** Slankiosios dalys gali įtraukti laisvus drabužius, papuošalus ar ilgus plaukus.

g) **Jei prie įrankio galima prijungti dulkių siurbimo ar dulkių surinkimo įrenginių, juos reikia prijungti ir tinkamai naudoti.** Susiurbus dulkes, sumažėja dulkių keliamas pavojus.

h) **Nesijauskite nepagrįstai saugūs ir būtinai laikykitės elektrinių įrankių naudojimo saugos taisyklių, net jei elektrinį įrankį naudojote daug kartų ir gerai mokate su juo dirbti.** Nerūpestingai elgdamiesi greitai galite sunkiai susižaloti.

4. Elektrinio įrankio naudojimas ir elgesys su juo

a) **Venkite elektrinio įrankio perkrovų. Naudokite darbui tinkamą elektrinį įrankį.** Tinkamu elektriniu įrankiu nurodytos įrankio naudojimo srities darbą atliksite geriau ir saugiau.

b) **Nenaudokite elektrinio įrankio, jei sugedo jo jungiklis.** Neįsijungiantis arba neišsijungiantis elektrinis įrankis kelia pavojų ir jį reikia pataisyti.

c) **Prieš reguliuodami, padėdami elektrinį įrankį ar keisdami papildomus įrankius, ištraukite iš elektros lizdo kištuką ir (arba) išimkite išimamąjį akumuliatorių.** Ši atsargumo priemonė neleis elektriniam įrankiui netyčia įsijungti.

d) **Nenaudojamus elektrinius įrankius laikykite vaikams nepasiekiamoje vietoje. Neleiskite elektrinio įrankio naudoti su juo nesusipažinusiems ar šių nurodymų neperskaičiusiems žmonėms.** Elektriniai įrankiai kelia pavojų, jei juos naudoja patirties neturintys žmonės.

e) **Rūpestingai prižiūrėkite elektrinius ir papildomus darbo įrankius. Patikrinkite, ar tinkamai veikia ir ar neužsikirtusios slankiosios dalys, ar nėra elektrinio įrankio veikimą bloginančių sulūžusių arba apgadintų dalių. Prieš naudodami elektrinį įrankį pasirūpinkite, kad sugadintos dalys būtų pataisytos.** Daug nelaimingų atsitikimų įvyksta dėl netinkamai prižiūrimų elektrinių įrankių.

f) **Pjovimo įrankiai turi būti aštrūs ir švarūs.** Rūpestingai prižiūrimi pjovimo įrankiai su aštriais ašmenimis rečiau įstringa, juos lengviau valdyti.

g) **Elektrinį įrankį, priedus, papildomus darbo įrankius ir kt. naudokite vadovaudamiesi šiais nurodymais. Taip pat įvertinkite darbo sąlygas ir atliktiną darbą.** Elektrinius įrankius naudojant nenumatytais tikslais gali susiklostyti pavojingų situacijų.

h) **Rankenos ir suimamieji paviršiai turi būti sausi, švarūs ir neištepti alyva ar tepalu.** Jei rankenos ar suimamieji paviršiai slidūs, elektrinio įrankio negalėsite saugiai naudoti ir valdyti nenumatytomis situacijomis.

5. Akumuliatorinio įrankio naudojimas ir elgesys su juo

a) **Akumuliatorius įkraukite tik gamintojo rekomenduojamais krovikliais.** Tam tikro tipo akumuliatoriams skirtą kroviklį naudojant kitokiems akumuliatoriams įkrauti gali kilti gaisras.

b) **Elektriniuose įrankiuose naudokite tik jiems numatytus akumuliatorius.** Naudojant kitokius akumuliatorius kyla pavojus susižaloti arba sukelti gaisrą.

c) **Nenaudojamą akumuliatorių laikykite atokiai nuo sąvaržėlių, monetų, raktų, vinių, varžtų ar kitokių nedidelių metalinių daiktų, galinčių sujungti kontaktus.** Įvykus akumuliatoriaus kontaktų trumpajam įungimui kyla pavojus nusideginti arba sukelti gaisrą.

d) **Iš netinkamai naudojamo akumuliatoriaus gali ištekėti skysčio. Venkite liestis prie šio skysčio. Jei netyčia prisiliestumėte, nuplaukite jį vandeniu. Jei skysčio patektų į akis, papildomai kreipkitės į gydytoją.** Ištekėjęs akumuliatoriaus skystis gali sudirginti odą arba nudeginti.

e) **Nenaudokite apgadinto arba pakeisto akumuliatoriaus.** Kaip veiks apgadinti arba pakeisti akumuliatoriai, neįmanoma numatyti, jie gali sukelti gaisrą, sprogti arba sužaloti.

f) **Saugokite akumuliatorių nuo ugnies arba per aukštos temperatūros.** Ugnis arba aukštesnė nei 130 °C (265 °F) temperatūra gali sukelti sprogimą.

g) **Vadovaukitės visais įkrovimo nurodymais ir niekada nekraukite akumuliatoriaus ar akumuliatorinio įrankio, jei temperatūra nepatenka į naudojimo instrukcijoje nurodytas ribas.** Kraunant netinkamai arba neatsižvelgiant į leidžiamąsias temperatūros ribas, akumuliatorius gali sugesti, taip pat padidėja gaisro pavojus.

ATSARGIAI! SPROGIMO PAVOJUS! Niekada nebandykite įkrauti neįkraunamųjų baterijų.

Saugokite akumuliatorių nuo karščio, taip pat, pavyzdžiui, nuo nuolatinių tiesioginių saulės spindulių, ugnies, vandens ir drėgmės. Kyla sprogimo pavojus.

6. Klientų aptarnavimas

a) **Elektrinį įrankį gali taisyti tik kvalifikuoti specialistai ir tik naudodami originalias atsargines dalis.** Taip užtikrinama, kad elektrinis įrankis išliks saugus.

b) **Niekada netvarkykite sugedusių akumuliatorių.** Bet kokius akumuliatorių techninės priežiūros darbus gali atlikti tik gamintojas arba gamintojo įgaliotos klientų aptarnavimo tarnybos.

Kroviklių naudojimo saugos nurodymai

- 8 metų amžiaus ir vyresni vaikai, taip pat silpnesnių fizinių, įutiminių arba protinių gebėjimų ar mažai patirties ir žinių turintys asmenys šį prietaisą gali naudoti tik jei yra prižiūrimi arba išmokyti prietaisą saugiai naudoti ir supranta jo keliamą pavojų. Vaikams su prietaisu žaisti draudžiama. Neprižiūrimiems vaikams neleidžiama atlikti valymo ir naudotojo atliekamų techninės priežiūros darbų.
- Kad išvengtumėte pavojų, pažeistą šio prietaiso įjungimo į tinklą laidą turi pakeisti gamintojas ar jo klientų aptarnavimo tarnybos darbuotojas arba reikiamą kvalifikaciją turintis asmuo.

Kroviklį galima naudoti tik patalpose.

⚠ DĖMESIO!

- ♦ Šiuo krovikliu galima įkrauti tik toliau akumuliatorius: PAP 20 A1/PAP 20 A2/PAP 20 A3/ PAP 20 B1/PAP 20 B3.
- ♦ Naujausią suderinamų akumuliatorių sąrašą rasite adresu www.Lidl.de/Akku.

⚠ ĮSPĖJIMAS!

- Nenaudokite kroviklio, jei pažeistas jo laidas, maitinimo laidas ar tinklo kištukas. Pažeisti maitinimo laidai kelia mirtiną elektros smūgio pavojų.

Specialieji įrankio naudojimo saugos nurodymai

- Įtvirtinkite ruošinį. Tvirtinimo įtaise ar spaustuvuose įtvirtintas ruošinys laikysis tvirčiau, nei laikomas jūsų ranka.
- Jokiu būdu nesiremkite rankomis šalia įrankio, apdirbamo paviršiaus ar priešais juos, nes nuslydęs įrankis gali sužaloti.
- **SKRAIDANČIOS KIBIRKŠTYS GALI SUKELTI GAISRĄ!** Šlifuojant metalą skraido kibirkštys. Todėl būtinai įsitikinkite, kad nekyla pavojus žmonėms ir netoli darbo zonos nėra degių medžiagų.

⚠ ĮSPĖJIMAS! NUODINGI GARAI!

- ► Apdirbant medžiagas susidarančios kenksmingos ar nuodingos dulkės kenkia su įrankiu dirbančio žmogaus ar netoliese esančių žmonių sveikatai.

⚠ ĮSPĖJIMAS! DULKIŲ KELIAMAS PAVOJUS!

- ► Jei mediena bus apdirbama ilgiau, ypač jei apdirbsite medžiagas, dėl kurių susidaro sveikatai pavojingų dulkių, prijunkite įrankį prie tinkamo išorinio dulkių siurbimo įrenginio. Dėvėkite apsauginius akinius ir kaukę nuo dulkių!

- Jei ketinate apdirbti plastikus, dažus, laką ir pan., pasirūpinkite pakankamu vėdinimu.
- Medžiagų arba apdirbamų paviršių neįmirkykite skysčiais, kurių sudėtyje yra tirpiklių.
- Neapdirbkite sudrėkintų medžiagų ar drėgnų paviršių.
- Stenkitės nešlifuoti dažų, kurių sudėtyje yra švino, arba kitokių sveikatai kenksmingų medžiagų.
- Draudžiama apdirbti medžiagas su asbestu. Manoma, kad asbestas gali sukelti vėžį.
- Nesilieskite prie judančio šlifavimo popieriaus lapo.
- Įrankį naudokite tik uždėję šlifavimo popieriaus lapą.

- Niekada nenaudokite įrankio ne pagal paskirtį, naudokite jį tik su originaliomis dalimis ir originaliais priedais. Naudodami kitokias dalis ar priedus, nei rekomenduojama naudojimo instrukcijoje, galite susižaloti.
- Prieš padėdami išjungtą įrankį palaukite, kol įrankis sustos.
- Įrankis visada turi būti švarus, sausas, neišteptas alyva ar tepalu.

Originalūs priedai ir papildoma įranga

- Naudokite tik naudojimo instrukcijoje nurodytus priedus, papildomą įrangą ir (arba) tokius priedus, kurių laikiklis tinka įrankiui.

⚠ ĮSPĖJIMAS!

- Naudokite tik PARKSIDE rekomenduojamus priedus. Antraip galite patirti elektros smūgį arba sukelti gaisrą.

Prieš pradedant naudoti

Akumuliatoriaus bloko įkrovimas (žr. A paveikslėlį)

⚠ ATSARGIAI!

► Kas kartą prieš išimdami akumuliatoriaus bloką ⓮ iš sparčiojo kroviklio ⓯ arba įdėdami į jį, ištraukite tinklo kištuką.

NURODYMAS

► Nebandykite įkrauti akumuliatoriaus bloko, jei aplinkos temperatūra yra žemesnė nei 10 arba aukštesnė nei 40 °C. Ilgesnį laiką laikant nenaudojamą ličio jonų akumuliatorių, reikia reguliariai tikrinti jo įkrovos lygį. Tinkamiausias įkrovos lygis yra nuo 50 iki 80 %. Akumuliatorių laikykite vėsioje ir sausoje aplinkoje, nuo 0 °C iki 50 °C temperatūroje.

- Akumuliatoriaus bloką ⓮ įdėkite į spartųjį kroviklį ⓯ (žr. A pav.).
- Į elektros lizdą įkiškite tinklo kištuką. Raudonas šviesos diodų indikatorius ⓱ šviečia.
- Žalias šviesos diodų indikatorius ⓰ parodo, kad akumuliatoriaus blokas ⓮ įkrautas ir parengtas naudoti.

⚠ DĖMESIO!

- Mirksintis raudonas šviesos diodų indikatorius ⓱ parodo, kad akumuliatoriaus blokas ⓮ perkaito ir jo įkrauti negalima.
- Jei raudonas ir žalias šviesos diodų indikatoriai ⓱ ⓰ mirksi tuo pat metu, akumuliatoriaus blokas ⓮ sugedo.

- Ištraukite tinklo kištuką. Išimkite akumuliatoriaus bloką ⓮ iš sparčiojo kroviklio ⓯.
- Vos įkrovę akumuliatoriaus bloką ⓮ sparčiuoju krovikliu, niekada nebandykite iš karto įkrauti jį antrą kartą. Akumuliatoriaus blokas ⓮ gali perkaisti, ir dėl to sutrumpės akumuliatoriaus naudojimo trukmė.
- Tarp keleto įkrovimų iš eilės spartusis kroviklis ⓯ ne trumpiau nei 15 minučių turi būti išjungtas. Ištraukite tinklo kištuką.

Akumuliatoriaus bloko įdėjimas į įrankį ir išėmimas

Akumuliatoriaus bloko įdėjimas

- Akumuliatoriaus bloką ⓮ užfiksuokite rankenoje.

Akumuliatoriaus bloko išėmimas

- Paspauskite atlaisvinimo mygtuką ❷ ir išimkite akumuliatoriaus bloką ⓮.

Akumuliatoriaus įkrovos lygio patikra

- Norėdami patikrinti akumuliatoriaus įkrovos lygį, paspauskite akumuliatoriaus įkrovos lygio patikros mygtuką ⓭ (žr. A paveikslėlį).
  Įkrovos lygį akumuliatoriaus šviesos diodų indikatoriai ⓬ parodo taip:
  RAUDONAS/ORANŽINIS/ŽALIAS = didžiausia įkrova
  RAUDONAS/ORANŽINIS = vidutinė įkrova
  RAUDONAS = maža įkrova – akumuliatorių būtina įkrauti

Šlifavimo popieriaus pasirinkimas

Nušlifuojamas sluoksnis ir paviršius
Nušlifuojamas sluoksnis ir paviršiaus kokybė priklauso nuo šlifavimo popieriaus grūdėtumo.

- Atminkite, kad apdirbdami skirtingas medžiagas turite naudoti joms tinkamą skirtingo grūdėtumo šlifavimo popierių.

Šlifavimo popieriaus pritvirtinimas

⚠ ĮSPĖJIMAS!

- Prieš tvarkydami įrankį, išimkite iš jo akumuliatoriaus bloką.

NURODYMAS

- Prieš pritvirtindami naują šlifavimo popieriaus lapą ❼, nuo šlifavimo plokštės ❽ nuvalykite dulkes ir nešvarumus.

Šlifavimo popieriaus lapų su kibiuoju pagrindu pritvirtinimas

- Šlifavimo popieriaus lapą ❼ prie šlifavimo plokštės ❽ pritvirtinkite lipuku.
- Stebėkite, kad šlifavimo popieriaus lapo ❼ ir šlifavimo plokštės ❽ siurbimo angos sutaptų.

Šlifavimo popieriaus lapų su kibiuoju pagrindu nuėmimas

- Šlifavimo popieriaus lapą ❼ tiesiog nutraukite nuo šlifavimo plokštės ❽.

Dulkių susiurbimas

⚠ ĮSPĖJIMAS! GAISRO PAVOJUS!

- Dirbant su elektriniais įrankiais, kuriuose yra dulkių surinkimo dėžutė arba kuriuos dulkių siurbimo įtaisu galima sujungti su dulkių siurbliu, kyla gaisro pavojus! Nepalankiomis sąlygomis, pvz., skraidant kibirkštims, kai šlifuojamas metalas ar metalo liekanos medienoje, medienos dulkės dulkių surinkimo dėžutėje (arba dulkių siurblio dulkių maišelyje) gali savaime užsidegti. Toks pavojus ypač kyla tada, kai medienos dulkės susimaišo su dažų (lako) likučiais ar kitomis cheminėmis medžiagomis, o ilgai šlifuotas ruošinys yra įkaitęs. Todėl pasirūpinkite, kad šlifuojamas ruošinys ir įrankis pernelyg neįkaistų. Prieš darydami pertraukas kas kartą ištuštinkite dulkių surinkimo dėžutę arba dulkių siurblio dulkių maišelį.

Dėvėkite kaukę nuo dulkių!

NURODYMAS

- Norint susiurbti dulkes, reikia šlifavimo popieriaus su angomis.

Autonominės siurbimo sistemos dulkių surinkimo dėžutė

Uždėjimas

- Autonominės siurbimo sistemos dulkių surinkimo dėžutę ❹ iki galo užstumkite ant įrankio.

Nuėmimas

- Autonominės siurbimo sistemos dulkių surinkimo dėžutę ❹ nutraukite nuo įrankio.

NURODYMAS

- Geriausiai dulkės susiurbiamos, jei autonominės siurbimo sistemos dulkių surinkimo dėžutė ❹ laiku ištuštinama.

- Tam autonominės siurbimo sistemos dulkių surinkimo dėžutę ❹ nuimkite nuo įrankio, kaip aprašyta pirmiau. Dulkių surinkimo dėžutę atidarykite patraukdami liežuvėlį ❸ ir nuimkite dangtį. Tada abi dalis kruopščiai išvalykite išpurtydami.

Tarpinė mova

Uždėjimas

- Išorinio siurbimo įrenginio tarpinę movą ❺ užmaukite ant adapterio ❻.
- Tinkamo dulkių siurbimo įrenginio (pvz., dirbtuvių siurblio) žarną užmaukite ant išorinio siurbimo įrenginio tarpinės movos ❺.

Nuėmimas

- Dulkių siurbimo įrenginio žarną nutraukite nuo išorinio siurbimo įrenginio tarpinės movos ❺.
- Nutraukite tarpinę movą ❺.

Naudojimo pradžia

NURODYMAS

► Įrankį visada įjunkite prieš paliesdami juo medžiagą, ir tik tada uždėkite įrankį ant ruošinio.

Papildomos rankenos priderinimas

Papildomą rankeną ❿ galite nustatyti į keletą padėčių.

- Kai norite pakeisti papildomos rankenos ❿ padėtį, atlaisvinkite varžtą ❾.
- Papildomą rankeną ❿ nustatykite į norimą padėtį.
- Vėl priveržkite varžtą ❾.

Įjungimas ir išjungimas

Įrankio įjungimas

- ĮJUNGIMO/IŠJUNGIMO jungiklį ❶ nuspauskite į I padėtį.

Įrankio išjungimas

- ĮJUNGIMO/IŠJUNGIMO jungiklį ❶ nuspauskite į 0 padėtį.

Sukimosi greičio nustatymas

- Sukimosi greičio reguliatorių ⓫ nustatykite į kurią nors padėtį nuo 1 iki 6.

Praktiniai nurodymai

- Prie ruošinio glauskite įjungtą įrankį.
- Įrankio stipriai nespauskite.
- Dirbkite tolygiai stumdydami.
- Laiku pakeiskite šlifavimo popierių.
- Tuo pačiu šlifavimo popieriaus lapu niekada nešlifuokite skirtingų medžiagų (pavyzdžiui, medienos, o paskui metalo). Tik kokybišku šlifavimo popieriumi paviršių kokybiškai nušlifuosite.
- Šlifavimo popierių kartais išsiurbkite siurbliu.
- Sunkiai pasiekiamas vietas šlifuokite ant šlifavimo plokštės uždėto šlifavimo popieriaus lapo priekiniu ar šoniniu kraštu.
- Šlifuokite lygiagrečiais ir persidengiančiais ruožais.
- Apdirbę ruošinį, įrankį pakelkite nuo ruošinio ir tik tada išjunkite.

Techninė priežiūra ir valymas

ĮSPĖJIMAS! PAVOJUS SUSIŽALOTI! Prieš tvarkydami, įrankį kas kartą išjunkite ir išimkite iš jo akumuliatoriaus bloką.

Įrankiui techninės priežiūros nereikia.

- Baigę darbą, įrankį iš karto nuvalykite.
- Korpusą valykite sausa šluoste.
- Prilipusias šlifavimo dulkes nuvalykite šepetėliu.
- Niekada nenaudokite aštrių daiktų, benzino, tirpiklių ar plastikus gadinančių valiklių. Pasirūpinkite, kad į įrankio vidų nepatektų skysčių.
- Vėdinimo angos visada turi būti atviros.

Kompernaß Handels GmbH garantija

Gerb. kliente,

Šiam prietaisui nuo įsigijimo datos suteikiama 3 metų garantija. Išryškėjus šio gaminio trūkumams, gaminio pardavėjas užtikrina jums teisės aktais reglamentuojamas teises. Toliau išdėstytos garantijos teikimo sąlygos šių įūsų teisės aktais reglamentuojamų teisių neapriboja.

Garantijos teikimo sąlygos

Garantijos teikimo laikotarpis skaičiuojamas nuo pirkimo datos. Išsaugokite kasos čekį. Jo reikia kaip pirkimo dokumento.

Jei per trejus metus nuo šio gaminio pirkimo datos išryškėtų medžiagų ar gamybos trūkumų, gaminį savo nuožiūra nemokamai pataisysime, pakeisime arba grąžinsime sumokėtą sumą. Norint pasinaudoti garantija, sugedusį gaminį ir pirkimo dokumentą (kasos čekį) būtina pateikti trejų metų laikotarpiu trumpai aprašius trūkumą ir nurodžius trūkumo atsiradimo laiką.

Jei trūkumui taikoma mūsų garantija, įums grąžinsime sutaisytą arba pristatysime naują gaminį. Sutaisius ar pakeitus gaminį, garantijos teikimo laikotarpis nepratęsiamas.

„X 12 V Team“ ir „X 20 V Team“ serijos akumuliatorių blokams nuo įsigijimo dienos suteikiama 3 metų garantija.

Garantijos teikimo laikotarpis ir teisės aktais reglamentuojama trūkumų pašalinimo garantija

Garantijos teikimo laikotarpiu suteikus garantinių paslaugų, garantijos teikimo laikotarpis nepratęsiamas. Ta pati sąlyga taikoma ir pakeistoms bei sutaisytoms dalims. Apie įsigyto gaminio pažeidimus ir trūkumus būtina pranešti vos išpakavus gaminį. Pasibaigus garantijos teikimo laikotarpiui už remonto darbus imamas mokestis.

Garantijos aprėptis

Prietaisas kruopščiai pagamintas vadovaujantis griežtomis kokybės gairėmis ir prieš pristatant buvo išbandytas.

Garantija taikoma tik medžiagų arba gamybos trūkumams. Šis garantija netaikoma įprastai dylančioms dalims, priskiriamoms prie susidėvinčių dalių kategorijos, arba lūžtančių (dužių) dalių, pavyzdžiui, įungiklių ar iš stiklo pagamintų dalių, pažeidimams.

Garantija netaikoma, jei gaminys apgadinamas, netinkamai naudojamas ar netinkamai prižiūrimas. Gaminys tinkamai naudojamas tik tada, jei tiksliai laikomasi visų naudojimo instrukcijoje pateiktų nurodymų. Gaminį draudžiama naudoti tokiems tikslams ar tokiu būdu, kurie nerekomenduojami naudojimo instrukcijoje arba dėl kurių joje įspėjama.

Gaminys skirtas tik buitinio, o ne komercinio naudojimo reikmėms. Garantija netaikoma piktnaudžiavimo, netinkamo naudojimo atvejais, jei naudojama jėga ir jei remontuoja ne mūsų įgaliotoji klientų aptarnavimo tarnyba.

Garantinis laikotarpis netaikomas

- įprastai sumažėjus akumuliatoriaus talpai,
- jei gaminys naudojamas komerciniams tikslams,
- jei klientas apgadina arba pakeičia gaminį,
- jei nesilaikoma saugos ir techninės priežiūros nurodymų arba jei gaminys netinkamai valdomas,
- stichinių nelaimių padarytai žalai.

Garantinių įsipareigojimų vykdymas

Kad galėtume greitai sutvarkyti jūsų prašymą, prašome vadovautis toliau nurodytais nurodymais:

- Kreipdamiesi bet kokiu klausimu dėl gaminio, turėkite kasos čekį kaip pirkimo dokumentą ir gaminio numerį (pvz., IAN 12345).
- Gaminio numerį rasite gaminio duomenų lentelėje, išgraviruotą ant gaminio, nurodytą ant naudojimo instrukcijos viršelio (apačioje kairėje) arba užklijuotą gaminio užpakalinėje pusėje ar apačioje.

- Jei išryškėtų prietaiso veikimo ar kitokių trūkumų, pirmiausia **telefonu** arba **elektroniniu paštu** kreipkitės į toliau nurodytą klientų aptarnavimo skyrių.
- Tada sugedusiu pripažintą gaminį, pridėję pirkimo dokumentą (kasos čekį) ir nurodę trūkumą bei jo atsiradimo laiką, nemokamai galėsite išsiųsti jums nurodytu techninės priežiūros tarnybos adresu.

Iš svetainės www.lidl-service.com galite atsisiųsti šį ir daugiau žinynų, gaminių vaizdo įrašų ir įdiegimo programinės įrangos.

Šis QR kodas Jus nukreips tiesiai į „Lidl" klientų aptarnavimo puslapį (www.lidl-service.com), kuriame įvedę gaminio numerį (IAN) 351737_2007 galėsite atverti savo naudojimo instrukciją.

⚠ ĮSPĖJIMAS!

► **Įrankius gali taisyti klientų aptarnavimo tarnybos darbuotojai arba kvalifikuoti elektrikai ir tik naudodami originalias atsargines dalis.** Taip užtikrinama, kad įrankis išliks saugus.

Priežiūra

(LT) **Priežiūra Lietuva**
Tel. 880 033 144
Elektroninio pašto adresas:
kompernass@lidl.lt

IAN 351737_2007

Importuotojas

Atminkite, kad šis adresas nėra techninės priežiūros tarnybos adresas. Pirmiausia susisiekite su nurodyta klientų aptarnavimo tarnyba.

KOMPERNASS HANDELS GMBH
BURGSTRASSE 21
44867 BOCHUM
VOKIETIJA
www.kompernass.com

Šalinimas

Pakuotė pagaminta iš aplinką tausojančių medžiagų, kurias galite pristatyti į vietos perdirbimo įmones.

Elektrinių įrankių neišmeskite kartu su buitinėmis atliekomis!

Pagal Europos Sąjungos direktyvą 2012/19/EU panaudoti elektriniai įrankiai turi būti surenkami atskirai ir atiduodami perdirbti nekenkiant aplinkai.

Kaip išmesti nebenaudojamą gaminį, sužinosite savo savivaldybės arba miesto administracijoje.

Li-ion

Akumuliatorių neišmeskite kartu su buitinėmis atliekomis!

Sugedę arba panaudoti akumuliatoriai pagal direktyvą 2006/66/EC turi būti perdirbami. Akumuliatoriaus bloką ir (arba) įrankį grąžinkite pristatydami į rekomenduojamą surinkimo vietą.

Informacijos apie nenaudojamų elektrinių įrankių/akumuliatoriaus bloko šalinimą teiraukitės savo savivaldybės ar miesto administracijoje.

b
a

Pakuotę išmeskite saugodami aplinką. Atsižvelkite į skirtingų pakuotės medžiagų ženklinimą ir prireikus jas surūšiuokite. Pakuotės medžiagos ženklinamos šiais trumpiniais (a) ir skaičiais (b): 1–7: plastikai, 20–22: popierius ir kartonas, 80–98: sudėtinės medžiagos.

Kaip išmesti nebenaudojamą gaminį, sužinosite savo savivaldybės arba miesto administracijoje

Originali atitikties deklaracija

Mes, KOMPERNASS HANDELS GMBH, ir už dokumento pateikimą atsakingas asmuo Semi Uguzlu, BURGSTR. 21, 44867 BOCHUM, VOKIETIJA, pareiškiame, kad šis gaminys atitinka toliau nurodytus standartus, norminius dokumentus ir EB direktyvas:

Mašinų direktyvą (2006/42/EC)

EB žemosios įtampos direktyvą (2014/35/EU, tik kroviklis)

Elektromagnetinio suderinamumo direktyvą (2014/30/EU)

Pavojingų medžiagų naudojimo ribojimo direktyvą (2011/65/EU)*

* Visą atsakomybę už šią atitikties deklaraciją prisiima gamintojas. Pirmiau aprašytas deklaruojamas gaminys atitinka 2011 m. birželio 8 d. Europos Parlamento ir Tarybos direktyvą 2011/65/EU dėl tam tikrų pavojingų medžiagų naudojimo elektros ir elektroninėje įrangoje apribojimo.

Taikomi darnieji standartai

EN 62841-1:2015

EN 62841-2-4:2014

EN 60335-1:2012/A13:2017

EN 60335-2-29:2004/A2:2010

EN 62233:2008

EN 55014-1:2017

EN 55014-2:2015

EN 61000-3-2:2014

EN 61000-3-3:2013

EN 50581:2012

Tipas/įrankio pavadinimas: Akumuliatorinis ekscentrinis šlifuoklis PAEXS 20-Li A1

Pagaminimo metai: 2020–11

Serijos numeris: 351737_2007

Bochumas, 2020-11-17

Semi Uguzlu
- Kokybės vadovas -

Tobulinant gaminį galimi techniniai pakeitimai.

Atsarginio akumuliatoriaus užsakymas

Atsarginį įrankio akumuliatorių galite patogiai užsisakyti internetu svetainėje www.kompernass.com arba telefonu.

Dėl ribotų atsargų šis gaminys po kurio laiko gali būti išparduotas.

NURODYMAS

► Kai kuriose šalyse atsarginių dalių užsisakyti internetu negalima. Tokiu atveju karštąja linija susisiekite su mūsų klientų aptarnavimo tarnyba.

Užsakymas telefonu

(LT) **Priežiūra Lietuva** Tel. 880 033 144

Kad galėtume greitai apdoroti jūsų užsakymą, kreipdamiesi kuriuo nors klausimu dėl gaminio žinokite gaminio numerį (pavyzdžiui, IAN 351737). Gaminio numerį rasite duomenų lentelėje arba ant šios naudojimo instrukcijos viršelio.

Inhaltsverzeichnis

Einleitung . . . 58
Bestimmungsgemäßer Gebrauch . . . 58
Ausstattung . . . 58
Lieferumfang . . . 58
Technische Daten . . . 58
Allgemeine Sicherheitshinweise für Elektrowerkzeuge . . . 59
1. Arbeitsplatzsicherheit . . . 59
2. Elektrische Sicherheit . . . 59
3. Sicherheit von Personen . . . 60
4. Verwendung und Behandlung des Elektrowerkzeugs . . . 60
5. Verwendung und Behandlung des Akkuwerkzeugs . . . 61
6. Service . . . 62
Sicherheitshinweise für Ladegeräte . . . 62
Gerätespezifische Sicherheitshinweise . . . 62
Originalzubehör/-zusatzgeräte . . . 63
Vor der Inbetriebnahme . . . 63
Akku-Pack laden (siehe Abb. A) . . . 63
Akku-Pack ins Gerät einsetzen/entnehmen . . . 64
Akkuzustand prüfen . . . 64
Schleifblatt wählen . . . 64
Schleifblatt befestigen . . . 64
Staubabsaugung . . . 64
Fangbox zur Eigenabsaugung . . . 65
Reduzierstück . . . 65
Inbetriebnahme . . . 65
Zusatzhandgriff einstellen . . . 65
Ein- und ausschalten . . . 65
Drehzahl einstellen . . . 65
Arbeitshinweise . . . 65
Wartung und Reinigung . . . 66
Garantie der Kompernaß Handels GmbH . . . 66
Service . . . 68
Importeur . . . 68
Entsorgung . . . 68
Original-Konformitätserklärung . . . 69
Ersatz-Akku Bestellung . . . 70
Telefonische Bestellung . . . 70

AKKU-EXZENTERSCHLEIFER PAEXS 20-Li A1

Einleitung

Wir beglückwünschen Sie zum Kauf Ihres neuen Gerätes. Sie haben sich damit für ein hochwertiges Produkt entschieden. Die Bedienungsanleitung ist Teil dieses Produkts. Sie enthält wichtige Hinweise für Sicherheit, Gebrauch und Entsorgung. Machen Sie sich vor der Benutzung des Produkts mit allen Bedien- und Sicherheitshinweisen vertraut. Benutzen Sie das Produkt nur wie beschrieben und für die angegebenen Einsatzbereiche. Händigen Sie alle Unterlagen bei Weitergabe des Produkts an Dritte mit aus.

Bestimmungsgemäßer Gebrauch

Das Gerät ist – je nach Schleifpapier – zum trockenen Schleifen von Holz, Kunststoff, Metall, Spachtelmasse sowie lackierten Oberflächen bestimmt. Jede andere Verwendung oder Veränderung des Gerätes gilt als nicht bestimmungsgemäß und birgt erhebliche Unfallgefahren. Für aus bestimmungswidriger Verwendung entstandene Schäden übernehmen wir keine Haftung. Nicht für den gewerblichen Gebrauch bestimmt.

Ausstattung

❶ EIN-/AUS-Schalter
❷ Entriegelungstaste
❸ Lasche (Fangbox)
❹ Fangbox zur Eigenabsaugung
❺ Reduzierstück zur Fremdabsaugung (zweiteilig)
❻ Adapteranschluss
❼ Schleifblatt
❽ Schleifplatte
❾ Schraube
❿ Zusatzhandgriff
⓫ Drehzahl-Stellrad

Abbildung A

⓬ Akku-Display-LED
⓭ Taste Akkuzustand
⓮ Akku-Pack*
⓯ Schnellladegerät*
⓰ grüne Kontroll-LED
⓱ rote Kontroll-LED

Lieferumfang

1 Akku-Exzenterschleifer
4 Exzenterschleifblätter (Körnung 60/80/120/240)
1 Fangbox
1 Reduzierstück zur Fremdabsaugung (zweiteilig)
1 Bedienungsanleitung

Technische Daten

Akku-Exzenterschleifer PAEXS 20-Li A1

Bemessungsspannung	20 V ⎓ (Gleichstrom)
Bemessungs-Leerlaufdrehzahl	n_0 3000 – 12000 min^{-1}
Schleifblatt	Ø 125 mm

Akku PAP 20 A1*

Typ	LITHIUM-IONEN
Bemessungsspannung	20 V ⎓ (Gleichstrom)
Kapazität	2 Ah
Zellen	5

Akku-Schnellladegerät PLG 20 A1*

EINGANG/Input

Bemessungsspannung	230 – 240 V ~, 50 Hz (Wechselstrom)
Bemessungsaufnahme	65 W
Sicherung (innen)	3,15 A T3.15A

AUSGANG/Output

Bemessungsspannung	21,5 V ⎓ (Gleichstrom)
Bemessungsstrom	2,4 A
Ladedauer	ca. 60 min
Schutzklasse	II / ⧈ (Doppelisolierung)

* AKKU UND LADEGERÄT SIND NICHT IM LIEFERUMFANG ENTHALTEN

Geräusch- und Vibrationsinformationen
Messwert für Geräusch ermittelt entsprechend EN 62841. Der A-bewertete Geräuschpegel des Elektrowerkzeugs beträgt typischerweise:

Schalldruckpegel	L_{PA} =	82,3 dB (A)
Schallleistungspegel	L_{WA} =	93,3 dB (A)
Unsicherheit	K =	3 dB

Gehörschutz tragen!

Bewertete Beschleunigung, typischerweise

Hauptgriff	a_h =	10,6 m/s²
Unsicherheit	K =	1,5 m/s²
Zusatzhandgriff	a_h =	18,6 m/s²
Unsicherheit	K =	1,5 m/s²

HINWEIS

- Die angegebenen Schwingungsgesamtwerte und die angegebenen Geräuschemissionswerte sind nach einem genormten Prüfverfahren gemessen worden und können zum Vergleich eines Elektrowerkzeugs mit einem anderen verwendet werden.
- Die angegebenen Schwingungsgesamtwerte und die angegebenen Geräuschemissionswerte können auch zu einer vorläufigen Einschätzung der Belastung verwendet werden.

⚠ WARNUNG!

- Die Schwingungs- und Geräuschemissionen können während der tatsächlichen Benutzung des Elektrowerkzeugs von den Angabewerten abweichen, abhängig von der Art und Weise, in der das Elektrowerkzeug verwendet wird, insbesondere, welche Art von Werkstück bearbeitet wird.
- Versuchen Sie, die Belastung so gering wie möglich zu halten. Beispielhafte Maßnahmen zur Verringerung der Vibrationsbelastung sind das Tragen von Handschuhen beim Gebrauch des Werkzeugs und die Begrenzung der Arbeitszeit. Dabei sind alle Anteile des Betriebszyklus zu berücksichtigen (beispielsweise Zeiten, in denen das Elektrowerkzeug abgeschaltet ist, und solche, in denen es zwar eingeschaltet ist, aber ohne Belastung läuft).

Allgemeine Sicherheitshinweise für Elektrowerkzeuge

⚠ WARNUNG!

- **Lesen Sie alle Sicherheitshinweise, Anweisungen, Bebilderungen und technischen Daten, mit denen dieses Elektrowerkzeug versehen ist.** Versäumnisse bei der Einhaltung der nachfolgenden Anweisungen können elektrischen Schlag, Brand und/oder schwere Verletzungen verursachen.

Bewahren Sie alle Sicherheitshinweise und Anweisungen für die Zukunft auf.
Der in den Sicherheitshinweisen verwendete Begriff „Elektrowerkzeug“ bezieht sich auf netzbetriebene Elektrowerkzeuge (mit Netzleitung) und auf akkubetriebene Elektrowerkzeuge (ohne Netzleitung).

1. Arbeitsplatzsicherheit

a) **Halten Sie Ihren Arbeitsbereich sauber und gut beleuchtet.** Unordnung und unbeleuchtete Arbeitsbereiche können zu Unfällen führen.

b) **Arbeiten Sie mit dem Elektrowerkzeug nicht in explosionsgefährdeter Umgebung, in der sich brennbare Flüssigkeiten, Gase oder Stäube befinden.** Elektrowerkzeuge erzeugen Funken, die den Staub oder die Dämpfe entzünden können.

c) **Halten Sie Kinder und andere Personen während der Benutzung des Elektrowerkzeugs fern.** Bei Ablenkung können Sie die Kontrolle über das Elektrowerkzeug verlieren.

2. Elektrische Sicherheit

a) **Der Anschlussstecker des Elektrowerkzeugs muss in die Steckdose passen. Der Stecker darf in keiner Weise verändert werden. Verwenden Sie keine Adapterstecker gemeinsam mit schutzgeerdeten Elektrowerkzeugen.** Unveränderte Stecker und passende Steckdosen verringern das Risiko eines elektrischen Schlages.

b) **Vermeiden Sie Körperkontakt mit geerdeten Oberflächen wie von Rohren, Heizungen, Herden und Kühlschränken.** Es besteht ein erhöhtes Risiko durch elektrischen Schlag, wenn Ihr Körper geerdet ist.

c) **Halten Sie Elektrowerkzeuge von Regen oder Nässe fern.** Das Eindringen von Wasser in ein Elektrowerkzeug erhöht das Risiko eines elektrischen Schlages.

d) **Zweckentfremden Sie die Anschlussleitung nicht, um das Elektrowerkzeug zu tragen, aufzuhängen oder um den Stecker aus der Steckdose zu ziehen. Halten Sie die Anschlussleitung fern von Hitze, Öl, scharfen Kanten oder sich bewegenden Teilen.** Beschädigte oder verwickelte Anschlussleitungen erhöhen das Risiko eines elektrischen Schlages.

e) **Wenn Sie mit einem Elektrowerkzeug im Freien arbeiten, verwenden Sie nur Verlängerungsleitungen, die auch für den Außenbereich geeignet sind.** Die Anwendung einer für den Außenbereich geeigneten Verlängerungsleitung verringert das Risiko eines elektrischen Schlages.

f) **Wenn der Betrieb des Elektrowerkzeugs in feuchter Umgebung nicht vermeidbar ist, verwenden Sie einen Fehlerstromschutzschalter.** Der Einsatz eines Fehlerstromschutzschalters vermindert das Risiko eines elektrischen Schlages.

3. Sicherheit von Personen

a) **Seien Sie aufmerksam, achten Sie darauf, was Sie tun, und gehen Sie mit Vernunft an die Arbeit mit einem Elektrowerkzeug. Benutzen Sie kein Elektrowerkzeug, wenn Sie müde sind oder unter dem Einfluss von Drogen, Alkohol oder Medikamenten stehen.** Ein Moment der Unachtsamkeit beim Gebrauch des Elektrowerkzeugs kann zu ernsthaften Verletzungen führen.

b) **Tragen Sie persönliche Schutzausrüstung und immer eine Schutzbrille.** Das Tragen persönlicher Schutzausrüstung, wie Staubmaske, rutschfeste Sicherheitsschuhe, Schutzhelm oder Gehörschutz, je nach Art und Einsatz des Elektrowerkzeugs, verringert das Risiko von Verletzungen.

c) **Vermeiden Sie eine unbeabsichtigte Inbetriebnahme. Vergewissern Sie sich, dass das Elektrowerkzeug ausgeschaltet ist, bevor Sie es an die Stromversorgung und/oder den Akku anschließen, es aufnehmen oder tragen.** Wenn Sie beim Tragen des Elektrowerkzeugs den Finger am Schalter haben oder das Elektrowerkzeug eingeschaltet an die Stromversorgung anschließen, kann dies zu Unfällen führen.

d) **Entfernen Sie Einstellwerkzeuge oder Schraubenschlüssel, bevor Sie das Elektrowerkzeug einschalten.** Ein Werkzeug oder Schlüssel, der sich in einem drehenden Teil des Elektrowerkzeugs befindet, kann zu Verletzungen führen.

e) **Vermeiden Sie eine abnormale Körperhaltung. Sorgen Sie für einen sicheren Stand und halten Sie jederzeit das Gleichgewicht.** Dadurch können Sie das Elektrowerkzeug in unerwarteten Situationen besser kontrollieren.

f) **Tragen Sie geeignete Kleidung. Tragen Sie keine weite Kleidung oder Schmuck. Halten Sie Haare und Kleidung fern von sich bewegenden Teilen.** Lockere Kleidung, Schmuck oder lange Haare können von sich bewegenden Teilen erfasst werden.

g) **Wenn Staubabsaug- und -auffangeinrichtungen montiert werden können, sind diese anzuschließen und richtig zu verwenden.** Die Verwendung einer Staubabsaugung kann Gefährdungen durch Staub verringern.

h) **Wiegen Sie sich nicht in falscher Sicherheit und setzen Sie sich nicht über die Sicherheitsregeln für Elektrowerkzeuge hinweg, auch wenn Sie nach vielfachem Gebrauch mit dem Elektrowerkzeug vertraut sind.** Achtloses Handeln kann binnen Sekundenbruchteilen zu schweren Verletzungen führen.

4. Verwendung und Behandlung des Elektrowerkzeugs

a) **Überlasten Sie das Elektrowerkzeug nicht. Verwenden Sie für Ihre Arbeit das dafür bestimmte Elektrowerkzeug.** Mit dem passenden Elektrowerkzeug arbeiten Sie besser und sicherer im angegebenen Leistungsbereich.

b) **Benutzen Sie kein Elektrowerkzeug, dessen Schalter defekt ist.** Ein Elektrowerkzeug, das sich nicht mehr ein- oder ausschalten lässt, ist gefährlich und muss repariert werden.

c) **Ziehen Sie den Stecker aus der Steckdose und/oder entfernen Sie den abnehmbaren Akku, bevor Sie Geräteeinstellungen vornehmen, Einsatzwerkzeugteile wechseln oder das Elektrowerkzeug weglegen.** Diese Vorsichtsmaßnahme verhindert den unbeabsichtigten Start des Elektrowerkzeugs.

d) **Bewahren Sie unbenutzte Elektrowerkzeuge außerhalb der Reichweite von Kindern auf. Lassen Sie keine Personen das Elektrowerkzeug benutzen, die mit diesem nicht vertraut sind oder diese Anweisungen nicht gelesen haben.** Elektrowerkzeuge sind gefährlich, wenn sie von unerfahrenen Personen benutzt werden.

e) **Pflegen Sie Elektrowerkzeuge und Einsatzwerkzeug mit Sorgfalt. Kontrollieren Sie, ob bewegliche Teile einwandfrei funktionieren und nicht klemmen, ob Teile gebrochen oder so beschädigt sind, dass die Funktion des Elektrowerkzeugs beeinträchtigt ist. Lassen Sie beschädigte Teile vor dem Einsatz des Elektrowerkzeuges reparieren.** Viele Unfälle haben ihre Ursache in schlecht gewarteten Elektrowerkzeugen.

f) **Halten Sie Schneidwerkzeuge scharf und sauber.** Sorgfältig gepflegte Schneidwerkzeuge mit scharfen Schneidkanten verklemmen sich weniger und sind leichter zu führen.

g) **Verwenden Sie Elektrowerkzeug, Einsatzwerkzeug, Einsatzwerkzeuge usw. entsprechend diesen Anweisungen. Berücksichtigen Sie dabei die Arbeitsbedingungen und die auszuführende Tätigkeit.** Der Gebrauch von Elektrowerkzeugen für andere als die vorgesehenen Anwendungen kann zu gefährlichen Situationen führen.

h) **Halten Sie Griffe und Griffflächen trocken, sauber und frei von Öl und Fett.** Rutschige Griffe und Griffflächen erlauben keine sichere Bedienung und Kontrolle des Elektrowerkzeugs in unvorhergesehenen Situationen.

5. Verwendung und Behandlung des Akkuwerkzeugs

a) **Laden Sie die Akkus nur mit Ladegeräten auf, die vom Hersteller empfohlen werden.** Durch ein Ladegerät, das für eine bestimmte Art von Akkus geeignet ist, besteht Brandgefahr, wenn es mit anderen Akkus verwendet wird.

b) **Verwenden Sie nur die dafür vorgesehenen Akkus in den Elektrowerkzeugen.** Der Gebrauch von anderen Akkus kann zu Verletzungen und Brandgefahr führen.

c) **Halten Sie den nicht benutzten Akku fern von Büroklammern, Münzen, Schlüsseln, Nägeln, Schrauben oder anderen kleinen Metallgegenständen, die eine Überbrückung der Kontakte verursachen könnten.** Ein Kurzschluss zwischen den Akkukontakten kann Verbrennungen oder Feuer zur Folge haben.

d) **Bei falscher Anwendung kann Flüssigkeit aus dem Akku austreten. Vermeiden Sie den Kontakt damit. Bei zufälligem Kontakt mit Wasser abspülen. Wenn die Flüssigkeit in die Augen kommt, nehmen Sie zusätzlich ärztliche Hilfe in Anspruch.** Austretende Akkuflüssigkeit kann zu Hautreizungen oder Verbrennungen führen.

e) **Benutzen Sie keinen beschädigten oder veränderten Akku.** Beschädigte oder veränderte Akkus können sich unvorhersehbar verhalten und zu Feuer, Explosion oder Verletzungsgefahr führen.

f) **Setzen Sie einen Akku keinem Feuer oder zu hohen Temperaturen aus.** Feuer oder Temperaturen über 130 °C (265 °F) können eine Explosion hervorrufen.

g) **Befolgen Sie alle Anweisungen zum Laden und laden Sie den Akku oder das Akkuwerkzeug niemals außerhalb des in der Betriebsanleitung angegebenen Temperaturbereichs.** Falsches Laden oder Laden außerhalb des zugelassenen Temperaturbereichs kann den Akku zerstören und die Brandgefahr erhöhen.

VORSICHT! EXPLOSIONSGEFAHR! Laden Sie nicht aufladbare Batterien niemals auf.

Schützen Sie den Akku vor Hitze, z. B. auch vor dauernder Sonneneinstrahlung, Feuer, Wasser und Feuchtigkeit. Es Besteht Explosionsgefahr.

6. Service

a) **Lassen Sie Ihr Elektrowerkzeug nur von qualifiziertem Fachpersonal und nur mit Original-Ersatzteilen reparieren.** Damit wird sichergestellt, dass die Sicherheit des Elektrowerkzeugs erhalten bleibt.

b) **Warten Sie niemals beschädigte Akkus.** Sämtliche Wartung von Akkus sollte nur durch den Hersteller oder bevollmächtigte Kundendienststellen erfolgen.

Sicherheitshinweise für Ladegeräte

- Dieses Gerät kann von Kindern ab 8 Jahren und darüber sowie von Personen mit verringerten physischen, sensorischen oder mentalen Fähigkeiten oder Mangel an Erfahrung und Wissen benutzt werden, wenn sie beaufsichtigt oder bezüglich des sicheren Gebrauchs des Gerätes unterwiesen wurden und die daraus resultierenden Gefahren verstehen. Kinder dürfen nicht mit dem Gerät spielen. Reinigung und Benutzer-Wartung dürfen nicht von Kindern ohne Beaufsichtigung durchgeführt werden.
- Wenn die Netzanschlussleitung dieses Gerätes beschädigt wird, muss sie durch den Hersteller oder seinen Kundendienst oder eine ähnlich qualifizierte Person ersetzt werden, um Gefährdungen zu vermeiden.

Das Ladegerät ist nur für den Betrieb im Innenbereich geeignet.

⚠ ACHTUNG!

- Dieses Ladegerät kann nur die folgenden Batterien laden: PAP 20 A1/PAP 20 A2/ PAP 20 A3/PAP 20 B1/PAP 20 B3.
- Eine aktuelle Liste der Akkukompatibilität finden Sie unter www.Lidl.de/Akku.

⚠ WARNUNG!

- Betreiben Sie das Ladegerät nicht mit beschädigtem Kabel, Netzkabel oder Netzstecker. Beschädigte Netzkabel bedeuten Lebensgefahr durch elektrischen Schlag.

Gerätespezifische Sicherheitshinweise

- Sichern Sie das Werkstück. Ein mit Spannvorrichtungen oder Schraubstock festgehaltenes Werkstück ist sicherer gehalten als mit Ihrer Hand.
- Stützen Sie auf keinen Fall die Hände neben oder vor dem Gerät und der zu bearbeitenden Fläche ab, da bei einem Abrutschen Verletzungsgefahr besteht.
- **BRANDGEFAHR DURCH FUNKENFLUG!** Wenn Sie Metalle schleifen, entsteht Funkenflug. Achten Sie deshalb unbedingt darauf, dass keine Personen gefährdet werden und sich keine brennbaren Materialien in der Nähe des Arbeitsbereiches befinden.

⚠ WARNUNG! GIFTIGE DÄMPFE!

► Die durch die Bearbeitung entstehenden schädlichen/giftigen Stäube stellen eine Gesundheitsgefährdung für die Bedienperson oder in der Nähe befindliche Personen dar.

⚠ WARNUNG! GEFÄHRDUNG DURCH STAUB!

► Schließen Sie bei längerem Bearbeiten von Holz und insbesondere wenn Materialien bearbeitet werden, bei denen gesundheitsgefährdende Stäube entstehen, das Gerät an eine geeignete externe Staubabsaugvorrichtung an. Tragen Sie Schutzbrille und Staubschutzmaske!

- Sorgen Sie bei der Bearbeitung von Kunststoffen, Farben, Lacken, etc. für ausreichende Belüftung.
- Tränken Sie Materialien oder zu bearbeitende Flächen nicht mit lösungsmittelhaltigen Flüssigkeiten.
- Bearbeiten Sie keine angefeuchteten Materialien oder feuchte Flächen.
- Vermeiden Sie das Schleifen von bleihaltigen Farben oder anderen gesundheitsschädlichen Materialien.
- Asbesthaltiges Material darf nicht bearbeitet werden. Asbest gilt als krebserregend.
- Vermeiden Sie den Kontakt mit dem laufenden Schleifblatt.
- Verwenden Sie das Gerät nur mit angebrachtem Schleifblatt.
- Verwenden Sie das Gerät niemals zweckentfremdet und nur mit Originalteilen/-zubehör. Der Gebrauch anderer als in der Bedienungsanleitung empfohlener Teile oder anderen Zubehörs kann eine Verletzungsgefahr für Sie bedeuten.
- Lassen Sie das ausgeschaltete Gerät zum Stillstand kommen, bevor Sie es ablegen.
- Das Gerät muss stets sauber, trocken und frei von Öl oder Schmierfetten sein.

Originalzubehör/-zusatzgeräte

- Benutzen Sie nur Zubehör und Zusatzgeräte, die in der Bedienungsanleitung angegeben sind bzw. deren Aufnahme mit dem Gerät kompatibel ist.

⚠ WARNUNG!

- Verwenden Sie kein Zubehör, welches nicht von PARKSIDE empfohlen wurde. Dies kann zu elektrischem Schlag und Feuer führen.

Vor der Inbetriebnahme

Akku-Pack laden (siehe Abb. A)

⚠ VORSICHT!

► Ziehen Sie immer den Netzstecker, bevor Sie den Akku-Pack ⓮ aus dem Schnellladegerät ⓯ nehmen bzw. einsetzen.

HINWEIS

► Laden Sie den Akku-Pack nie, wenn die Umgebungstemperatur unterhalb 10 °C oder oberhalb 40 °C liegt. Soll ein Lithium-Ionen-Akku längere Zeit gelagert werden, muss regelmäßig der Ladezustand kontrolliert werden. Der optimale Ladezustand liegt zwischen 50 und 80 %. Das Lagerungsklima soll kühl und trocken sein in einer Umgebungstemperatur zwischen 0 und 50 °C.

- Stecken Sie den Akku-Pack ⓮ in das Schnellladegerät ⓯ (siehe Abb. A).
- Stecken Sie den Netzstecker in die Steckdose. Die rote Kontroll-LED ⓱ leuchtet.
- Die grüne Kontroll-LED ⓰ signalisiert Ihnen, dass der Ladevorgang abgeschlossen und der Akku-Pack ⓮ einsatzbereit ist.

⚠ ACHTUNG!

- Sollte die rote Kontroll-LED ⓱ blinken, dann ist der Akku-Pack ⓮ überhitzt und kann nicht aufgeladen werden.
- Sollte die rote und grüne Kontroll-LED ⓱ ⓰ gemeinsam blinken, dann ist der Akku-Pack ⓮ defekt.

- Ziehen Sie den Netzstecker. Entnehmen Sie den Akku-Pack ⓮ aus dem Schnellladegerät ⓯.
- Laden Sie einen Akku-Pack ⓮ niemals unmittelbar nach dem Schnell-Ladevorgang ein zweites Mal auf. Es besteht die Gefahr, dass der Akku-Pack ⓮ überhitzt und dadurch die Lebensdauer des Akkus verringert wird.
- Schalten Sie das Schnellladegerät ⓯ zwischen aufeinanderfolgenden Ladevorgängen für mindestens 15 Minuten ab. Ziehen Sie dazu den Netzstecker.

Akku-Pack ins Gerät einsetzen/entnehmen

Akku-Pack einsetzen

- Lassen Sie den Akku-Pack ⓮ in den Griff einrasten.

Akku-Pack entnehmen

- Drücken Sie die Entriegelungstaste ❷ und entnehmen Sie den Akku-Pack ⓮.

Akkuzustand prüfen

- Drücken Sie zum Prüfen des Akkuzustands die Taste Akkuzustand ⓭ (siehe Abb. A).
  Der Zustand wird in der Akku-Display-LED ⓬ wie folgt angezeigt:
  ROT/ORANGE/GRÜN = maximale Ladung
  ROT/ORANGE = mittlere Ladung
  ROT = schwache Ladung – Akku aufladen

Schleifblatt wählen

Abtrag und Oberfläche

Die Abtragsleistung und die Oberflächengüte werden von der Kornstärke des Schleifblattes bestimmt.

- Beachten Sie bitte, dass Sie zur Bearbeitung der verschiedenen Materialien entsprechende Schleifblätter mit unterschiedlicher Körnung einsetzen.

Schleifblatt befestigen

⚠ WARNUNG!

- Bevor Sie Arbeiten am Gerät durchführen, entnehmen Sie den Akku-Pack.

HINWEIS

- Entfernen Sie vor dem Befestigen eines neuen Schleifblattes ❼, Staub und Schmutz von der Schleifplatte ❽.

Schleifblätter mit Kletthaftung anbringen

- Sie können das Schleifblatt ❼ mittels Klettverschluss an der Schleifplatte ❽ anbringen.
- Achten Sie auf Übereinstimmung der Absauglöcher am Schleifblatt ❼ und Schleifplatte ❽.

Schleifblätter mit Kletthaftung abziehen

- Ziehen Sie das Schleifblatt ❼ einfach von der Schleifplatte ❽ ab.

Staubabsaugung

⚠ WARNUNG! BRANDGEFAHR!

- Beim Arbeiten mit Elektrowerkzeugen, die über eine Fangbox verfügen oder durch eine Staubabsaugvorrichtung mit dem Werkstattstaubsauger verbunden werden können, besteht Brandgefahr! Unter ungünstigen Bedingungen, wie z. B. bei Funkenflug, beim Schleifen von Metall oder Metallresten in Holz, kann sich Holzstaub in der Fangbox (oder im Staubbeutel des Werkstattstaubsaugers) selbst entzünden. Dies kann insbesondere dann geschehen, wenn der Holzstaub mit Lackresten oder anderen chemischen Stoffen vermischt ist und das Schleifgut nach langem Arbeiten heiß ist. Vermeiden Sie deshalb unbedingt eine Überhitzung des Schleifguts und des Gerätes. Entleeren Sie vor Arbeitspausen stets die Fangbox bzw. den Staubbeutel des Werkstattstaubsaugers.

Tragen Sie eine Staubschutzmaske!

HINWEIS

- Für die Staubabsaugung brauchen Sie gelochte Schleifblätter.

Fangbox zur Eigenabsaugung

Anschließen

- Schieben Sie die Fangbox zur Eigenabsaugung ❹ bis zum Anschlag auf das Gerät.

Entnehmen

- Ziehen Sie die Fangbox zur Eigenabsaugung ❹ vom Gerät ab.

HINWEIS

► Um eine optimale Absaugleistung zu gewährleisten, die Fangbox zur Eigenabsaugung ❹ rechtzeitig leeren.

- Entnehmen Sie dazu die Fangbox zur Eigenabsaugung ❹ wie zuvor beschrieben vom Gerät. Öffnen Sie die Fangbox durch Ziehen an der Lasche ❸ und entnehmen Sie den Deckel. Reinigen Sie nun beide Teile gründlich durch Ausklopfen.

Reduzierstück

Anschließen

- Schieben Sie das Reduzierstück zur Fremdabsaugung ❺ auf den Adapteranschluss ❻.
- Schieben Sie den Schlauch einer zulässigen Staubsaugvorrichtung (z. B. eines Werkstattstaubsaugers) auf das Reduzierstück zur Fremdabsaugung ❺.

Entnehmen

- Ziehen Sie den Schlauch der Staubsaugvorrichtung vom Reduzierstück zur Fremdabsaugung ❺ ab.
- Ziehen Sie das Reduzierstück ❺ ab.

Inbetriebnahme

HINWEIS

► Schalten Sie das Gerät immer vor dem Materialkontakt ein und führen Sie das Gerät erst dann auf das Werkstück.

Zusatzhandgriff einstellen

Sie können den Zusatzhandgriff ❿ in mehrere Positionen einstellen.

- Lösen Sie zum Verstellen des Zusatzhandgriffes ❿ die Schraube ❾.
- Stellen Sie den Zusatzhandgriff ❿ in die gewünschte Position ein.
- Ziehen Sie die Schraube ❾ wieder fest.

Ein- und ausschalten

Gerät einschalten

- Drücken Sie den EIN-/AUS-Schalter ❶ in die Position „I“.

Gerät ausschalten

- Drücken Sie den EIN-/AUS-Schalter ❶ in die Position „0“.

Drehzahl einstellen

- Stellen Sie das Drehzahl-Stellrad ⓫ auf eine Position zwischen 1 und 6.

Arbeitshinweise

- Führen Sie das Gerät eingeschaltet an das Werkstück.
- Arbeiten Sie mit geringem Anpressdruck.
- Arbeiten Sie mit gleichmäßigem Vorschub.
- Wechseln Sie die Schleifblätter rechtzeitig aus.
- Schleifen Sie nie mit dem gleichen Schleifblatt unterschiedliche Materialien (z. B. Holz und anschließend Metall). Nur mit einwandfreien Schleifblättern erreichen Sie gute Schleifleistungen.
- Reinigen Sie hin und wieder das Schleifblatt mit dem Staubsauger.
- Schleifen Sie schwer erreichbare Stellen mit der vorderen oder seitlichen Kante des Schleifblattes an der Schleifplatte.
- Führen Sie den Schleifvorgang parallel und überlappend zu den Schleifbahnen durch.
- Heben Sie das Gerät nach der Bearbeitung vom Werkstück ab und schalten Sie es dann aus.

Wartung und Reinigung

WARNUNG! VERLETZUNGSGEFAHR! Schalten Sie vor allen Arbeiten am Gerät das Gerät aus und entnehmen Sie den Akku-Pack.

Das Gerät ist wartungsfrei.

- Reinigen Sie das Gerät, direkt nach Abschluss der Arbeit.
- Verwenden Sie zur Reinigung des Gehäuses ein trockenes Tuch.
- Entfernen Sie anhaftenden Schleifstaub mit einem Pinsel.
- Verwenden Sie keinesfalls scharfe Gegenstände, Benzin, Lösungsmittel oder Reiniger, die Kunststoff angreifen. Vermeiden Sie, dass Flüssigkeiten in das Innere des Gerätes gelangen.
- Halten Sie die Lüftungsöffnungen immer frei.

Garantie der Kompernaß Handels GmbH

Sehr geehrte Kundin, sehr geehrter Kunde,

Sie erhalten auf dieses Gerät 3 Jahre Garantie ab Kaufdatum. Im Falle von Mängeln dieses Produkts stehen Ihnen gegen den Verkäufer des Produkts gesetzliche Rechte zu. Diese gesetzlichen Rechte werden durch unsere im Folgenden dargestellte Garantie nicht eingeschränkt.

Garantiebedingungen

Die Garantiefrist beginnt mit dem Kaufdatum. Bitte bewahren Sie den Kassenbon gut auf. Dieser wird als Nachweis für den Kauf benötigt.

Tritt innerhalb von drei Jahren ab dem Kaufdatum dieses Produkts ein Material- oder Fabrikationsfehler auf, wird das Produkt von uns – nach unserer Wahl – für Sie kostenlos repariert, ersetzt oder der Kaufpreis erstattet. Diese Garantieleistung setzt voraus, dass innerhalb der Dreijahresfrist das defekte Gerät und der Kaufbeleg (Kassenbon) vorgelegt und schriftlich kurz beschrieben wird, worin der Mangel besteht und wann er aufgetreten ist.

Wenn der Defekt von unserer Garantie gedeckt ist, erhalten Sie das reparierte oder ein neues Produkt zurück. Mit Reparatur oder Austausch des Produkts beginnt kein neuer Garantiezeitraum.

Sie erhalten auf die Akku-Packs der X12V und X20V Team Serie 3 Jahre Garantie ab Kaufdatum.

Garantiezeit und gesetzliche Mängelansprüche

Die Garantiezeit wird durch die Gewährleistung nicht verlängert. Dies gilt auch für ersetzte und reparierte Teile. Eventuell schon beim Kauf vorhandene Schäden und Mängel müssen sofort nach dem Auspacken gemeldet werden. Nach Ablauf der Garantiezeit anfallende Reparaturen sind kostenpflichtig.

Garantieumfang

Das Gerät wurde nach strengen Qualitätsrichtlinien sorgfältig produziert und vor Auslieferung gewissenhaft geprüft.

Die Garantieleistung gilt für Material- oder Fabrikationsfehler. Diese Garantie erstreckt sich nicht auf Produktteile, die normaler Abnutzung ausgesetzt sind und daher als Verschleißteile angesehen werden können oder für Beschädigungen an zerbrechlichen Teilen, z. B. Schalter oder Teile, die aus Glas gefertigt sind.

Diese Garantie verfällt, wenn das Produkt beschädigt, nicht sachgemäß benutzt oder gewartet wurde. Für eine sachgemäße Benutzung des Produkts sind alle in der Bedienungsanleitung aufgeführten Anweisungen genau einzuhalten. Verwendungszwecke und Handlungen, von denen in der Bedienungsanleitung abgeraten oder vor denen gewarnt wird, sind unbedingt zu vermeiden.

Das Produkt ist nur für den privaten und nicht für den gewerblichen Gebrauch bestimmt. Bei missbräuchlicher und unsachgemäßer Behandlung, Gewaltanwendung und bei Eingriffen, die nicht von unserer autorisierten Serviceniederlassung vorgenommen wurden, erlischt die Garantie.

Garantiezeit gilt nicht bei

- normaler Abnutzung der Akkukapazität
- gewerblichen Gebrauch des Produktes
- Beschädigung oder Veränderung des Produktes durch den Kunden
- Missachtung der Sicherheits- und Wartungsvorschriften, Bedienungsfehler
- Schäden durch Elementarereignisse

Abwicklung im Garantiefall

Um eine schnelle Bearbeitung Ihres Anliegens zu gewährleisten, folgen Sie bitte den folgenden Hinweisen:

- Bitte halten Sie für alle Anfragen den Kassenbon und die Artikelnummer (z. B. IAN 123456) als Nachweis für den Kauf bereit.
- Die Artikelnummer entnehmen Sie bitte dem Typenschild am Produkt, einer Gravur am Produkt, dem Titelblatt der Bedienungsanleitung (unten links) oder dem Aufkleber auf der Rück- oder Unterseite des Produktes.
- Sollten Funktionsfehler oder sonstige Mängel auftreten, kontaktieren Sie zunächst die nachfolgend benannte Serviceabteilung **telefonisch** oder per **E-Mail**.
- Ein als defekt erfasstes Produkt können Sie dann unter Beifügung des Kaufbelegs (Kassenbon) und der Angabe, worin der Mangel besteht und wann er aufgetreten ist, für Sie portofrei an die Ihnen mitgeteilte Serviceanschrift übersenden.

PDF ONLINE
www.lidl-service.com

Auf www.lidl-service.com können Sie diese und viele weitere Handbücher, Produktvideos und Installationssoftware herunterladen.

Mit diesem QR-Code gelangen Sie direkt auf die Lidl-Service-Seite (www.lidl-service.com) und können mittels der Eingabe der Artikelnummer (IAN) 351737_2007 Ihre Bedienungsanleitung öffnen.

⚠ WARNUNG!

► **Lassen Sie Ihre Geräte von der Servicestelle oder einer Elektrofachkraft und nur mit Original-Ersatzteilen reparieren.** Damit wird sichergestellt, dass die Sicherheit des Gerätes erhalten bleibt.

Service

(DE) **Service Deutschland**
Tel.: 0800 5435 111 (kostenfrei aus dem dt. Festnetz/Mobilfunknetz)
E-Mail: kompernass@lidl.de

(AT) **Service Österreich**
Tel.: 0820 201 222 (0,15 EUR/Min.)
E-Mail: kompernass@lidl.at

(CH) **Service Schweiz**
Tel.: 0842 665566 (0,08 CHF/Min., Mobilfunk max. 0,40 CHF/Min.)
E-Mail: kompernass@lidl.ch

IAN 351737_2007

Importeur

Bitte beachten Sie, dass die folgende Anschrift keine Serviceanschrift ist. Kontaktieren Sie zunächst die benannte Servicestelle.

KOMPERNASS HANDELS GMBH

BURGSTRASSE 21

44867 BOCHUM

DEUTSCHLAND

www.kompernass.com

Entsorgung

Die Verpackung besteht aus umweltfreundlichen Materialien, die Sie über die örtlichen Recyclingstellen entsorgen können.

Werfen Sie Elektrowerkzeuge nicht in den Hausmüll!

Gemäß Europäischer Richtlinie 2012/19/EU müssen verbrauchte Elektrowerkzeuge getrennt gesammelt und einer umweltgerechten Wiederverwertung zugeführt werden.

Möglichkeiten zur Entsorgung des ausgedienten Gerätes erfahren Sie bei Ihrer Gemeinde- oder Stadtverwaltung.

Werfen Sie Akkus nicht in den Hausmüll!

Defekte oder verbrauchte Akkus müssen gemäß Richtlinie 2006/66/EG recycelt werden. Geben Sie Akku-Pack und/oder das Gerät über die angebotenen Sammeleinrichtungen zurück.

Über Entsorgungsmöglichkeiten für ausgediente Elektrowerkzeuge/Akku-Pack informieren Sie sich bitte bei Ihrer Gemeinde- oder Stadtverwaltung.

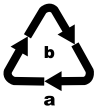

Entsorgen Sie die Verpackung umweltgerecht. Beachten Sie die Kennzeichnung auf den verschiedenen Verpackungsmaterialien und trennen Sie diese gegebenenfalls gesondert. Die Verpackungsmaterialien sind gekennzeichnet mit Abkürzungen (a) und Ziffern (b) mit folgender Bedeutung:
1 – 7: Kunststoffe, 20 – 22: Papier und Pappe, 80 – 98: Verbundstoffe.

Möglichkeiten zur Entsorgung des ausgedienten Produkts erfahren Sie bei Ihrer Gemeinde- oder Stadtverwaltung

Original-Konformitätserklärung

Wir, KOMPERNASS HANDELS GMBH, Dokumentenverantwortlicher: Herr Semi Uguzlu, BURGSTR. 21, 44867 BOCHUM, DEUTSCHLAND, erklären hiermit, dass dieses Produkt mit den folgenden Normen, normativen Dokumenten und EG-Richtlinien übereinstimmt:

Maschinenrichtlinie (2006/42/EG)

EG-Niederspannungsrichtlinie (2014/35/EU, nur Ladegerät)

Elektromagnetische Verträglichkeit (2014/30/EU)

RoHS Richtlinie (2011/65/EU)*

* Die alleinige Verantwortung für die Ausstellung dieser Konformitätserklärung trägt der Hersteller. Der oben beschriebene Gegenstand der Erklärung erfüllt die Vorschriften der Richtlinie 2011/65/EU des Europäischen Parlaments und des Rates vom 8. Juni 2011 zur Beschränkung der Verwendung bestimmter gefährlicher Stoffe in Elektro- und Elektronikgeräten.

Angewandte harmonisierte Normen

EN 62841-1:2015

EN 62841-2-4:2014

EN 60335-1:2012/A13:2017

EN 60335-2-29:2004/A2:2010

EN 62233:2008

EN 55014-1:2017

EN 55014-2:2015

EN 61000-3-2:2014

EN 61000-3-3:2013

EN 50581:2012

Typ/Gerätebezeichnung: Akku-Exzenterschleifer PAEXS 20-Li A1

Herstellungsjahr: 11–2020

Seriennummer: 351737_2007

Bochum, 17.11.2020

CE

Semi Uguzlu
- Qualitätsmanager -

Technische Änderungen im Sinne der Weiterentwicklung sind vorbehalten.

Ersatz-Akku Bestellung

Wenn Sie einen Ersatz-Akku für Ihr Gerät bestellen möchten, so können Sie dies entweder bequem im Internet unter www.kompernass.com oder telefonisch abwickeln.

Dieser Artikel kann aufgrund begrenzter Vorratsmenge nach kurzer Zeit ausverkauft sein.

HINWEIS

- Die Bestellung von Ersatzteilen kann in einigen Ländern nicht online vorgenommen werden. Kontaktieren Sie in diesem Fall bitte die Service-Hotline.

Telefonische Bestellung

(DE) **Service Deutschland** Tel.: 0800 5435 111 (Kostenfrei aus dem dt. Festnetz/Mobilfunknetz)

(AT) **Service Österreich** Tel.: 0820 201 222 (0,15 EUR/Min.)

(CH) **Service Schweiz** Tel.: 0842 665566 (0,08 CHF/Min., Mobilfunk max. 0,40 CHF/Min.)

Um eine schnelle Bearbeitung Ihrer Bestellung zu gewährleisten, halten Sie bitte für alle Anfragen die Artikelnummer (z. B. IAN 351737) des Gerätes bereit. Die Artikelnummer entnehmen Sie bitte dem Typenschild oder dem Titelblatt dieser Anleitung.

KOMPERNASS HANDELS GMBH
BURGSTRASSE 21
44867 BOCHUM
GERMANY
www.kompernass.com

Tietojen tila · Informationsstatus · Stan informacji
Informacijos data · Stand der Informationen:
12 / 2020 · Ident.-No.: PAEXS20-LiA1-112020-1

IAN 351737_2007